DETALLE 2

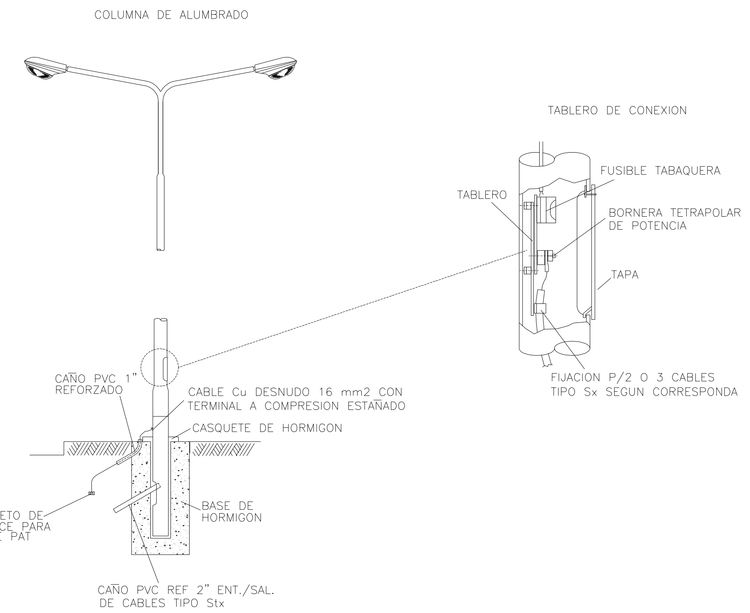

DETALLE 3

TENDIDO EN ZANJA

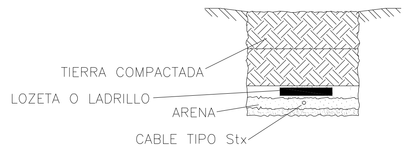

SETA Nº 5
Pot: 40 KVA
LMT 13,2 KV

SETA Nº 6
Pot: 40 KVA
LMT 13,2 KV

REFERENCIAS

COLUMNA DE ALUMBRADO DE DOBLE BRAZO CON ARTEFACTO DE EMPOTRAR SEMI CUTT-OFF EQUIPADO PARA LAMPARA DE SODIO DE 250 w

COLUMNA DE ALUMBRADO DE SIMPLE BRAZO CON ARTEFACTO DE EMPOTRAR SEMI CUTT-OFF EQUIPADO PARA LAMPARA DE SODIO DE 250 w

DIRECCION PROVINCIAL DE VIALIDAD	PLANO N°: 03
OBRA: CIRCUNVALACION OESTE Y ACCESO NORTE A LA CIUDAD DE SANTA FE. ILUMINACION	ESCALA: PLANIM 1:1000
DISTRIBUCION DE COLUMNAS DE ALUMBRADO DE PROG. 7+500 A PROGR. 10+400	PROYECTISTA: ING. J.L. ROPOLO
FECHA: JULIO 2011 / DIRECTOR:	DIBUJANTE: ING. IVANA A. BYCIUK