VISTA LATERAL

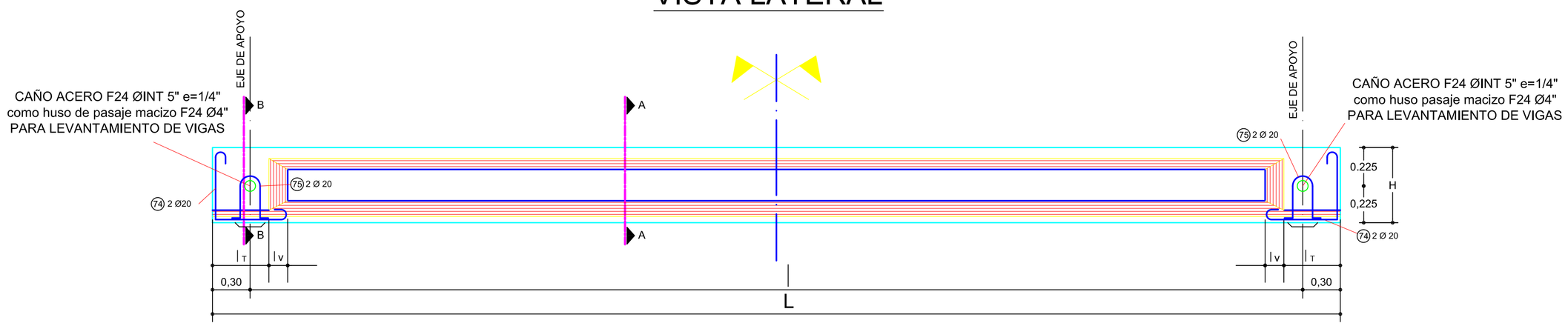

VISTA SUPERIOR

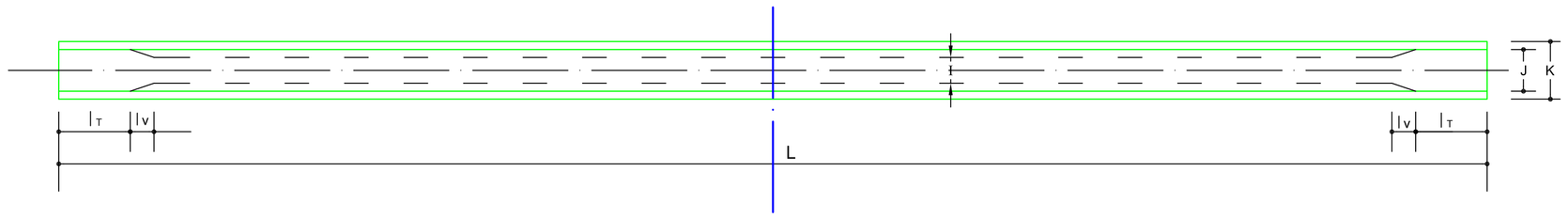

DATOS

DIMENSIONES EN METROS
FUERZAS EN TONELADAS

A	B	C	D	E	F	G	H	I	J	K
0,00	0,00	0,45	0,00	0,00	0,00	0,00	0,45	0,40	0,40	0,40
l_V	l_T	L	b	l_{Vis}	l_{Vii}	l_{Ti}	l	d	b_0	hcarp.
0,00	0,00	12,25	2,05	0,00	0,00	0,00	11,65	0,15	0,25	0,00
$m \equiv \frac{Eb_{(t+38)}}{Eb_{(t+21)}}$		X1 Y1	X2 Y2	X3 Y3	X4 Y4	X5 Y5	Z	Y_{1V}	Y_{2V}	h'
1,63		1,17 0,11	2,33 0,12	3,50 0,15	4,66 0,18	5,24 0,20	202,00	0,225	0,225	0,10

CABLE MEDIO

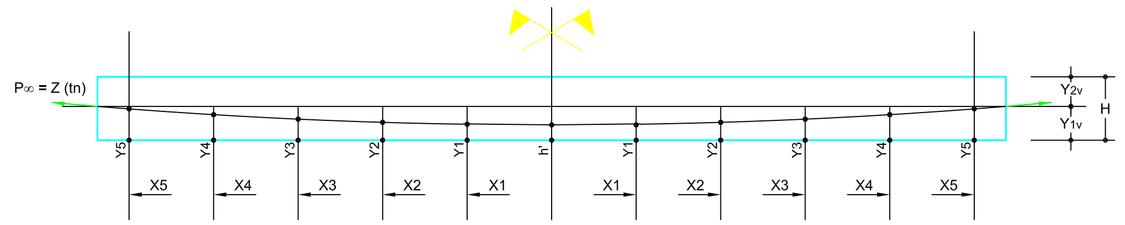

DETALLE VIGUETA CENTRAL

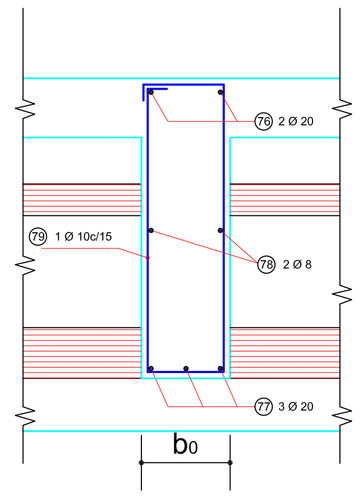

DETALLE VIGUETA EXTREMA

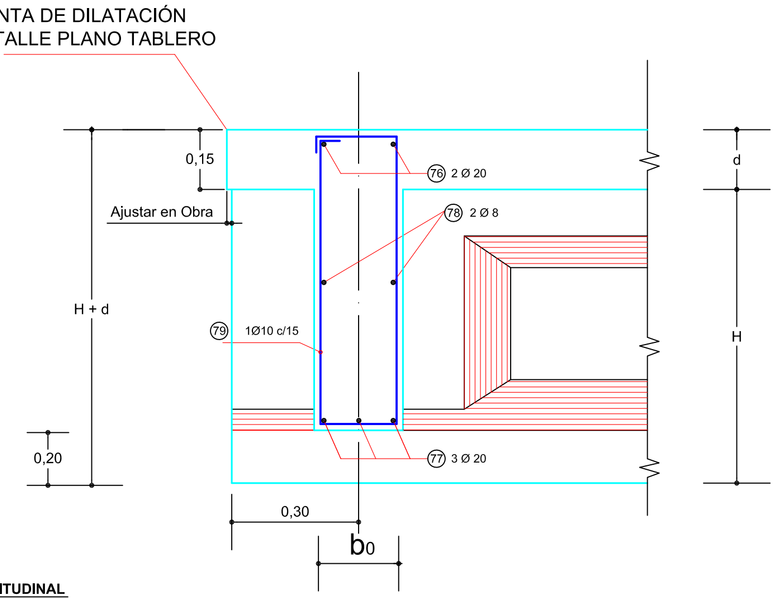

SEMICORTE VIGUETAS

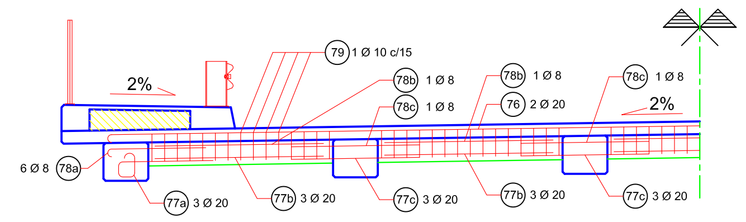

PLANILLA DE DOBLADO DE ARMADURAS DE VIGA PRINCIPAL LONGITUDINAL

Nº		FORMA Y DIMENSIONES	Ø (mm)	SEP. (cm)	Lc. (cm)	CANTIDAD	L.T. (m)	PESO (kg)
66	a	Desde ≈m a ≈m en ambos lados	-	-	-	-	-	-
	a	Desde ≈m a ≈m	-	-	-	-	-	-
	b	Desde 0,00m a≈m en ambos lados	-	-	-	-	-	-
65	a	Desde ≈ a ≈m en ambos lados	-	-	-	-	-	-
	b	Desde ≈m a ≈m	-	-	-	-	-	-
67	a	8 1192 Empalme 50cm	8	-	1200	4	48,00	18,96
	b	Empalme 50cm 77 8	8	-	85	4	3,40	1,34
69	a	8 1192 Empalme 50cm	8	-	1200	4	48,00	18,96
	b	Empalme 50cm 77 8	8	-	85	4	3,40	1,34
69		Empalme 1200cm con 70 1200 Empalme 1200cm con 70	8	-	1200	3 x 2 = 6	72,00	28,44
70	a	Desde 0,80m a 2,45m en ambos lados 54 h' 24 54 34	10	15	188	11 x 2 = 22	41,36	25,64
	b	Desde 2,45m a 9,80m 54 h' 24 54 34	10	20	188	36	67,68	41,96
71	a	Desde 0,80m a 2,45m en ambos lados 10 34 10	10	15	54	11 x 2 = 22	11,88	7,37
	b	Desde 2,45m a 9,80m 10 34 10	10	20	54	36	19,44	12,05
	c	Desde 0,00m a 0,80m en ambos lados 10 34 10	10	15	54	6 x 2 = 12	6,48	4,02
72		30 Empalme 120cm con 70 130	8	-	160	3 x 2 x 2 = 12	19,20	7,58
73		54 24 54 34	12	15	294	6 x 2 = 12	35,28	31,40
74		35 10 35 120	20	-	175	2 x 2 = 4	7,00	17,29
75		30 30 30 12 12	20	-	114	2 x 2 = 4	4,56	11,26
PESO TOTAL DE ACERO NERVADO ADN 420/500 POR VIGA PRINCIPAL LONGITUDINAL DE 12,25 METROS								227,61
PESO TOTAL DE ACERO NERVADO ADN 420/500 PARA EL TOTAL DE VIGAS PRINCIPALES DE 12,25 METROS (6) DE LA ALCANTARILLA								1365,66

PLANILLA DE DOBLADO DE ARMADURAS DE VIGUETAS

Nº		FORMA Y DIMENSIONES	Ø (mm)	SEP. (cm)	Lc. (cm)	CANTIDAD	L.T. (m)	PESO (kg)
76		20 1180 Empalme 120cm	20	-	1200	2	24,00	59,28
		Empalme 120cm 340 20	20	-	360	2	7,20	17,78
77	a	Empalme 115 20 24 20 10	20	-	190	3 x 2 = 6	11,40	28,16
	b	Empalme 210 Empalme	20	-	210	3 x 5 = 15	31,50	77,81
	c	Empalme 200 Empalme	20	-	200	3 x 4 = 12	24,00	59,28
78	a	Empalme 90 8 8	8	-	106	2 x 2 = 4	4,24	1,67
	b	Empalme 210 Empalme	8	-	210	2 x 5 = 10	21,00	8,30
	c	Empalme 160 Empalme	8	-	160	2 x 4 = 8	12,80	5,06
79		12 19 34 34 19	10	15	118	14 x 5 = 70	82,60	51,21
PESO TOTAL DE ACERO NERVADO ADN 420/500 POR VIGUETA TRANSVERSAL								308,55
PESO TOTAL DE ACERO NERVADO ADN 420/500 PARA EL TOTAL DE VIGUETAS TRANSVERSALES (3) DE LAS VIGAS PRINCIPALES DE L=12,25m DE LA ALCANTARILLA								925,65

VIGAS PREFABRICADAS (L=12,25m) SECCIÓN GENERAL

CORTE B - B

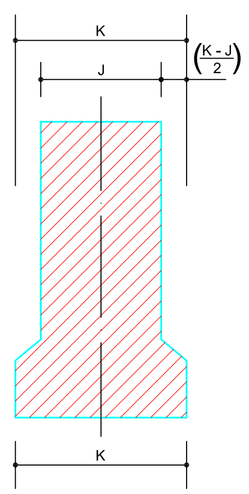

ARMADURAS TALÓN

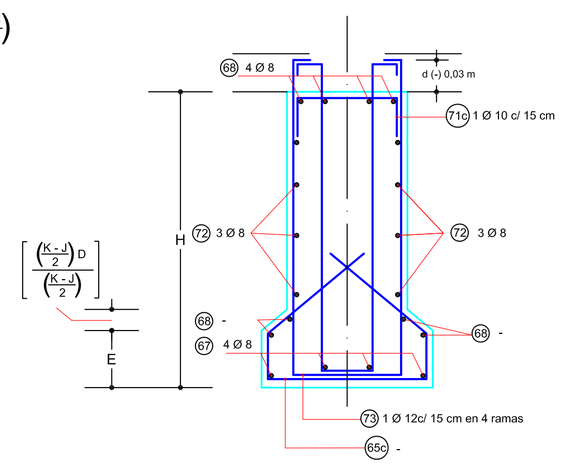

SECCIÓN COMPUESTA Y ARMADURAS TRAMO

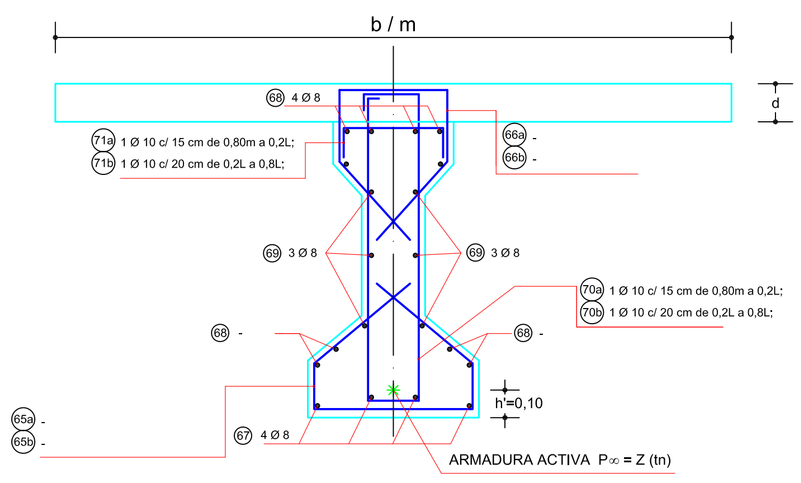

CORTE A - A

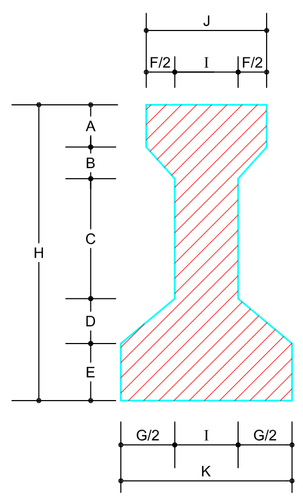

VIGAS PREFABRICADAS (L=12,25m) SECCIÓN RESULTANTE

CORTE A - A

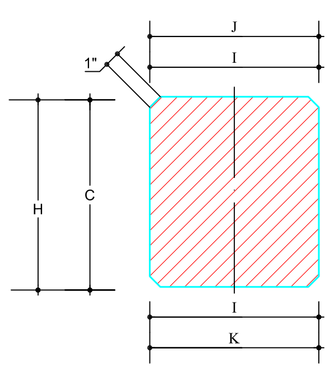

ARMADURAS TALÓN

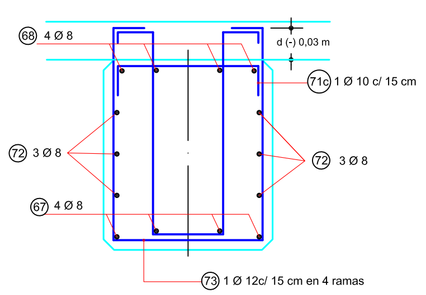

ARMADURAS DE TRAMO

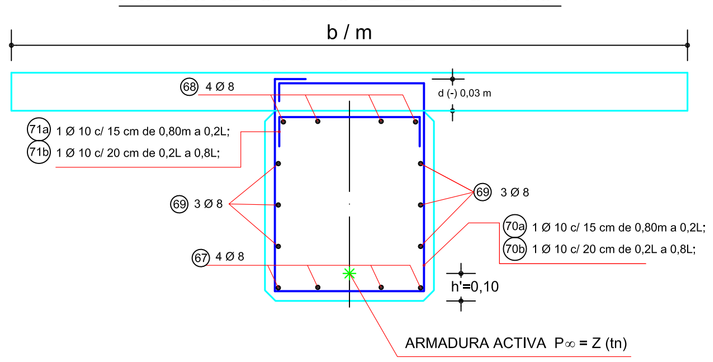

CORTE B - B

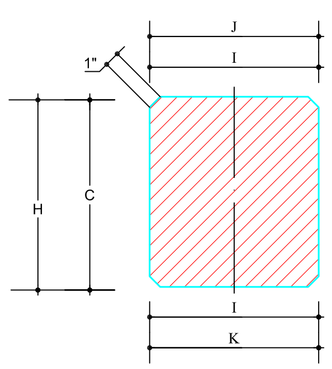

PLANOS A AGREGAR

- PLANOS de la DPV PLANIMETRÍAS Km 18 a Km 21 - R.P.N°74s y N° 77s
- PLANO TIPO Nº B.P.1 y Nº B.P.2 DPV "BARANDA PEATONAL"
- PLANO TIPO Nº D.M.1 DPV "DEFENSA METÁLICA CINCADA"
- PLANO TIPO Nº D.T.1 DPV "DESAGÜES DE TABLERO"
-

MATERIALES:

HORMIGONES:	Tipo de Hº	Recubrimiento
HORMIGÓN DE VIGAS SUPERESTRUCTURA	H-38	3 cm
HORMIGÓN DE CABEZALES	H-21;cem. A.R.S.	5 cm
HORMIGÓN DE PILOTES	H-21;cem. A.R.S.	5 cm
HORMIGÓN DE LOSAS Y VIGUETAS	H-21	2 cm y 3 cm
HORMIGÓN DE MUROS	H-21;cem. A.R.S.	3 cm
ACEROS:	Tipo	
Para Hormigón Armado	En barras ADN 420	
Para Hormigón Pretensado	GRADO 270 - BR	

PLANO 5 L=12,25m

PROVINCIA DE SANTA FE
DIRECCIÓN PROVINCIAL DE VIALIDAD

OBRA: **ALCANTARILLA en Progresiva 19+055,10**

RUTA: **PROVINCIAL Nº 74s y N°77s**

TRAMO: **RPN°39-RPN°77s y RPN°74s-RPN°38**

Empresa Contratista: NOROESTE CONSTRUCCIONES SA.

FECHA 31-12-2011

Representante Técnico:

ALCANTARILLA
Prog. 19+055,10
5
Escalas: Indicadas

VIGAS PRINCIPALES
CANTIDAD 6

PLANTA - VISTA
CORTE - DETALLES
Y ARMADURAS