VISTA EN DETALLE DE LAS COLUMNAS

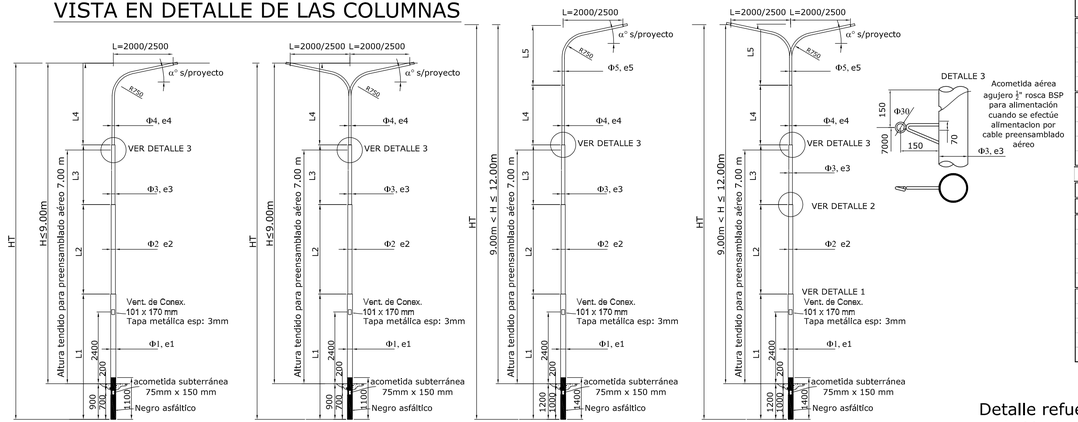

DIMENSIONAMIENTO DE COLUMNAS PARA CABLEADO SUBTERRANEO Y/O PREENSAMBLADO AEREO UBICADO A 7.00m DE ALTURA																	
H COLUMNA (m)	HT (m)	Brazo	L1 (m)	Φ1 (m)	e1 (mm)	L2 (m)	Φ2 (m)	e2 (mm)	L3 (m)	Φ3 (m)	e3 (mm)	L4 (m)	Φ4 (m)	e4 (mm)	L5 (m)	Φ5(m)	e5 (mm)
12	13.20	DOBLE	4.20	0.168	6.350	3.00	0.140	6.350	2.00	0.114	4.800	2.00	0.089	3.650	2.00	0.076	4.760
11	12.20		4.20	0.168	6.350	3.00	0.140	6.350	2.00	0.114	4.800	1.50	0.089	3.650	1.50	0.076	4.760
10	11.20		4.20	0.168	6.350	2.00	0.140	6.350	2.00	0.114	4.800	1.50	0.089	3.650	1.50	0.076	4.760
9	9.90		4.20	0.140	6.350	2.00	0.114	4.800	2.00	0.089	3.650	1.70	0.076	3.250	--	--	--
8	8.90		4.20	0.140	6.350	1.70	0.114	4.800	1.50	0.089	3.650	1.50	0.076	3.250	--	--	--
12	13.20	SIMPLE	4.20	0.168	6.350	3.00	0.140	6.350	2.00	0.114	4.800	2.00	0.089	3.650	2.00	0.076	3.250
11	12.20		4.20	0.168	6.350	3.00	0.140	6.350	2.00	0.114	4.800	1.50	0.089	3.650	1.50	0.076	3.250
10	11.20		4.20	0.168	6.350	2.00	0.140	6.350	2.00	0.114	4.800	1.50	0.089	3.650	1.50	0.076	3.250
9	9.90		4.20	0.140	6.350	2.00	0.114	4.800	2.00	0.089	3.650	1.70	0.076	3.250	--	--	--
8	8.90		4.20	0.140	6.350	1.70	0.114	4.800	1.50	0.089	3.650	1.50	0.076	3.250	--	--	--

DIMENSIONAMIENTO DE COLUMNAS DE RETENCIÓN PARA EL CASO DE UTILIZAR CABLEADO PREENSAMBLADO AEREO																	
H COLUMNA (m)	HT (m)	Brazo	L1 (m)	Φ1 (m)	e1 (mm)	L2 (m)	Φ2 (m)	e2 (mm)	L3 (m)	Φ3 (m)	e3 (mm)	L4 (m)	Φ4 (m)	e4 (mm)	L5 (m)	Φ5(m)	e5 (mm)
12	13.20	DOBLE	4.20	0.273	6.350	3.00	0.219	6.350	2.00	0.168	4.800	2.00	0.140	4.800	2.00	0.076	4.760
11	12.20		4.20	0.273	6.350	3.00	0.219	6.350	2.00	0.168	4.800	1.50	0.140	4.800	1.50	0.076	4.760
10	11.20		4.20	0.273	6.350	2.00	0.219	6.350	2.00	0.168	4.800	1.50	0.140	4.800	1.50	0.076	4.760
9	9.90		4.20	0.219	6.350	2.00	0.168	6.350	2.00	0.140	4.000	1.70	0.076	3.250	--	--	--
8	8.90		4.20	0.219	6.350	1.70	0.168	6.350	1.50	0.140	4.000	1.50	0.076	3.250	--	--	--
12	13.20	SIMPLE	4.20	0.273	6.350	3.00	0.219	6.350	2.00	0.168	4.800	2.00	0.140	4.800	2.00	0.076	3.250
11	12.20		4.20	0.273	6.350	3.00	0.219	6.350	2.00	0.168	4.800	1.50	0.140	3.650	1.50	0.076	3.250
10	11.20		4.20	0.273	6.350	2.00	0.219	6.350	2.00	0.168	4.800	1.50	0.140	3.650	1.50	0.076	3.250
9	9.90		4.20	0.219	6.350	2.00	0.168	6.350	2.00	0.140	4.000	1.70	0.076	3.250	--	--	--
8	8.90		4.20	0.219	6.350	1.70	0.168	6.350	1.50	0.140	4.000	1.50	0.076	3.250	--	--	--

DETALLE VENTANA DE COLUMNAS TIPO

CAJA DE CONEXION

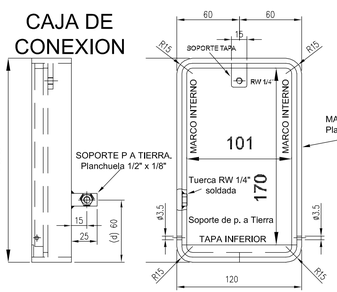

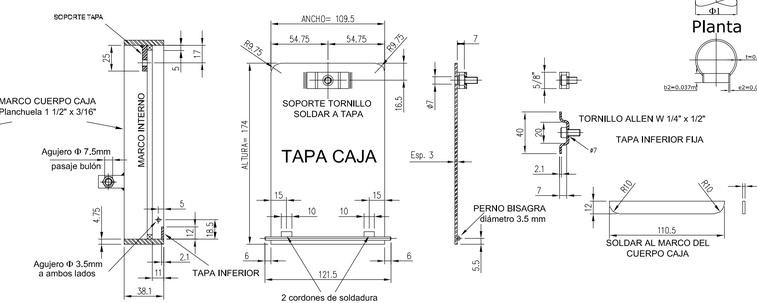

Detalle refuerzo de Ventana Vista de Frente

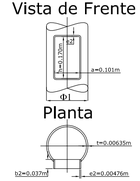

CORTE DE LA BASE

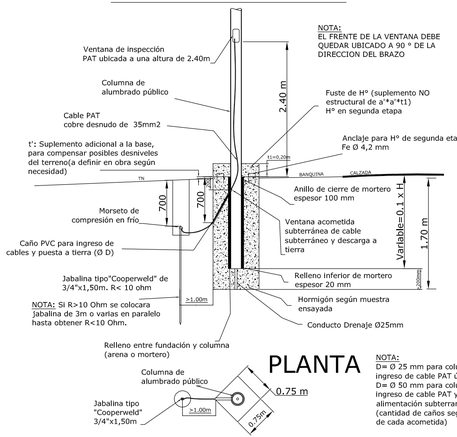

PLANTA

NOTA:
D= Ø 25 mm para columnas con ingreso de cable PAT únicamente.
D= Ø 50 mm para columnas con ingreso de cable PAT y conductores de alimentación subterranea
(cantidad de caños según necesidad de cada acometida)

DETALLE 1: Vista externa e interna de l
ventana de inspección terminad

DETALLE 2: Unión de dos tramos contiguos de la columna mediante abocardado doble con soldadura exterior e interior s/Normas IRAM.

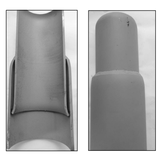

PROVINCIA DE SANTA FE

DIRECCION PROVINCIAL DE VIALIDAD

DIRECCION DE ESTUDIOS Y PROYECTOS

PLANO TIPO DE COLUMNA DE ILUMINACION

PLANO Nº: 4718/1 BIS

ESCALA: S/E

PROYECTISTAS: ING. C. CIAN

COLABORADOR:

FECHA: JUNIO 2015

DIRECTOR: ING. O. CONTURSI

DIBUJO: ING. C. CIAN

NOTA

BASES DE FUNDACION

DIMENSIONES MINIMAS 0,75m x 0,75m x 1,70 m.- EL CONTRATISTA DEBERA PRESENTAR LOS CALCULOS DE VERIFICACION DE LA BASE DE FUNDACION POR EL METODO DE SULZBERGER, SEGÚN EL TIPO DE SUELO Y LAS CONDICIONES DE EMPLAZAMIENTO EN LA OBRA.- HORMIGON H-20 S/CIRSOC 201-2005

COLUMNAS TUBULARES

TUBO T-30 S/CIRSOC 301-2005 - ACERO IRAM IAS U500-218 U500-2592

σrotura=460 Mpa (45Kg/mm2), σfluencia =295 mPA (30 Kg/mm2)

.LA CONTRATISTA PROVEERA LAS PLANILLAS DE DE CALIDAD DEL FABRICANTE.

UNION ENTRE TRAMOS TIPO ABOCARDADO DOBLE SOLDADO EXTERIOR E INTERIORMENTE.- LA CONTRATISTA DEBERAN PRESENTAR EL CERTIFICADO DE GARANTIA DE FABRICACION DE LOS TUBOS DE ORIGEN Y DE LA FABRICACION DE LAS COLUMNAS PRESENTANDO CERTIFICADO IRAM DE LAS SOLDADURAS.

EMPLAZAMIENTO DE COLUMNAS

EN CALZADAS CON CORDON, SE COLOCARAN A 0.70m DEL BORDE EXTERIOR DEL CORDON.- EN CALZADAS SIN CORDON A 1.00m DETRAS DE LA BARANDA DE DEFENSA VEHICULAR.- EN CASOS PARTICULARES SEGUN LA DISTANCIA QUE SE ESPECIFIQUE EN EL PROYECTO.

ESTE PLANO REEMPLAZA LAS COLUMNAS TIPO A, TIPO B Y TIPO C DEL PLANO TIPO N° 4718/1.

PINTURA

ETAPA	SI/NO	TIPO	COLOR	ESPESOR
LIMPIEZA	SI	Química	——	——
PROT. SUP. Interior y Exterior	SI	Antióxido al cromato de zinc	GRIS	50
TERM. SUP.	SI	Esmalte POLIURETANICO	BLANCO	50