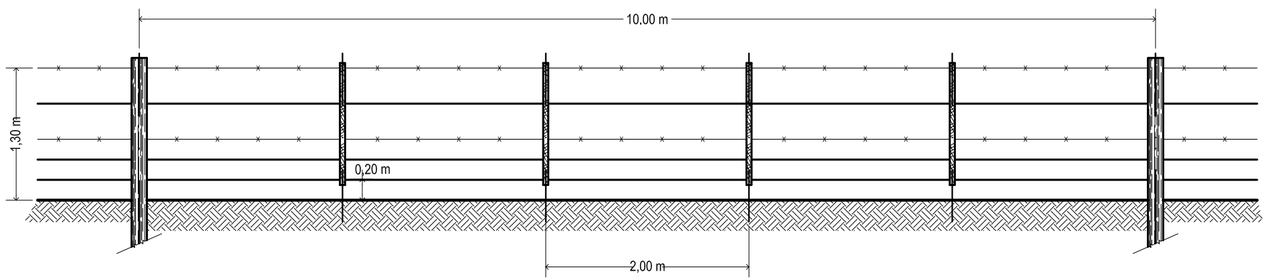

MATERIALES:
* Medios Postes Reforzados
* Postes torniqueteros y Torniquetes s/ Especificaciones
* Alambre liso ovalado de acero cincado, calibre (J de P) 17/15, de mediana resistencia s/ Norma IRAM 562
* Alambre de Púas de acero cincado de mediana resistencia de 2 hilos, calibre ISWG 12,5 s/ Norma IRAM 544
* Ataduras de alambre cincado de sección circular de 3 mm de diámetro s/ Norma IRAM 519

NOTA:
El alambre de púas deberá ser atado a todas las varillas

PROVINCIA DE SANTA FE
DIRECCION PROVINCIAL DE VIALIDAD
DIRECCION DE ESTUDIOS Y PROYECTOS

PLANO TIPO

ALAMBRADO

PLANO N° 2284
ESCALA: 1:50

PROYECTISTA: D. P. V.
REEMPLAZA

FECHA: Enero/2007
DIRECTOR: ING. O.CONTURSI
DIBUJO: J.L.MENDICINO

DISPOSICIÓN DE AGUJEROS

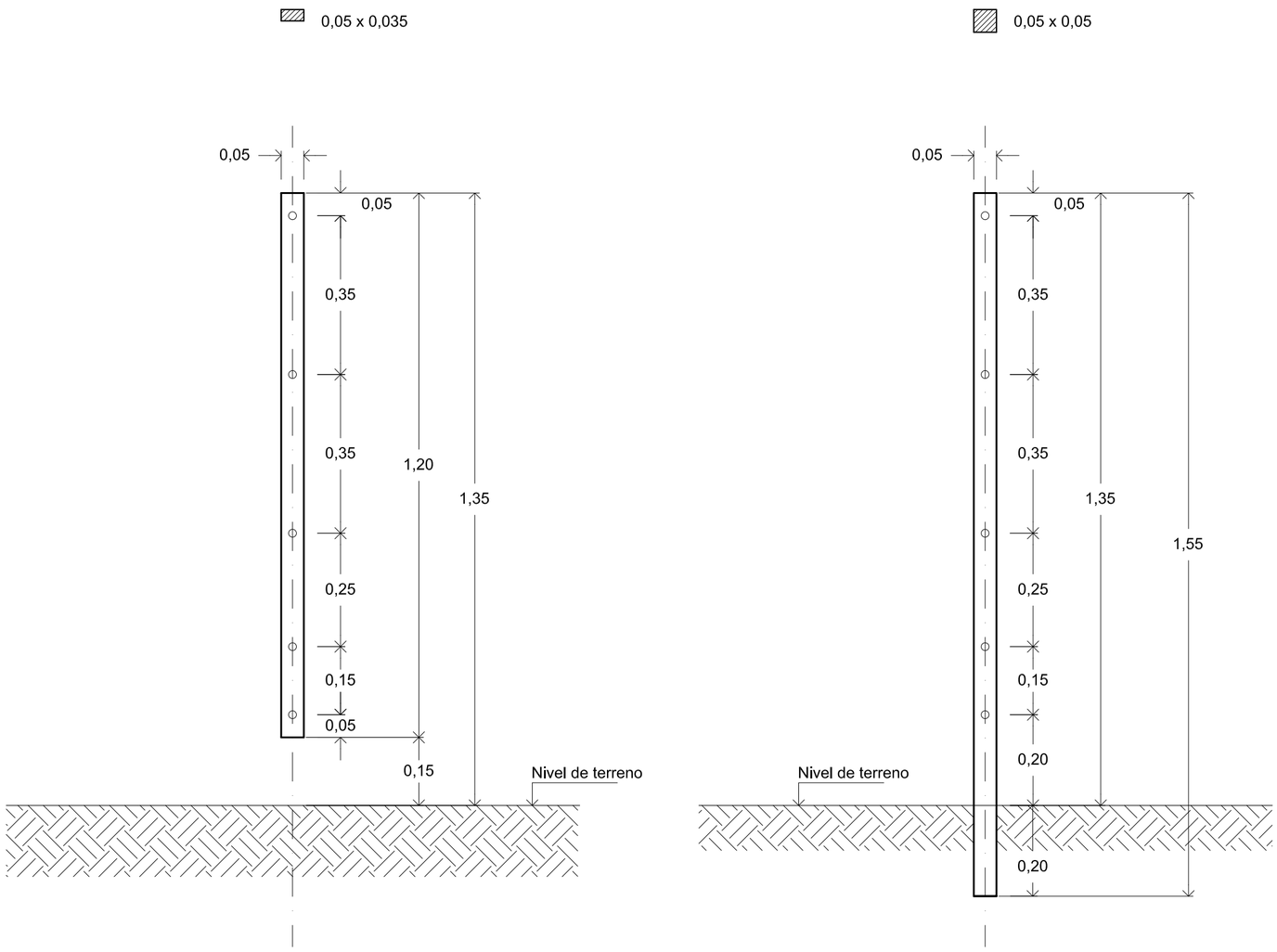

PROVINCIA DE SANTA FE

DIRECCION PROVINCIAL DE VIALIDAD

DIRECCION DE ESTUDIOS Y PROYECTOS

PLANO TIPO

VARILLA Y VARILLÓN

Actualizado por la Ing.
Enero/2007

DIRECTOR:
ING. O.Contursi

PLANO N°
2284-1

ESCALA:
1 : 10

PROYECTISTA:
DPV

REEMPLAZA

DIBUJO:
J.L.Mendicino

VISTA Y CORTE

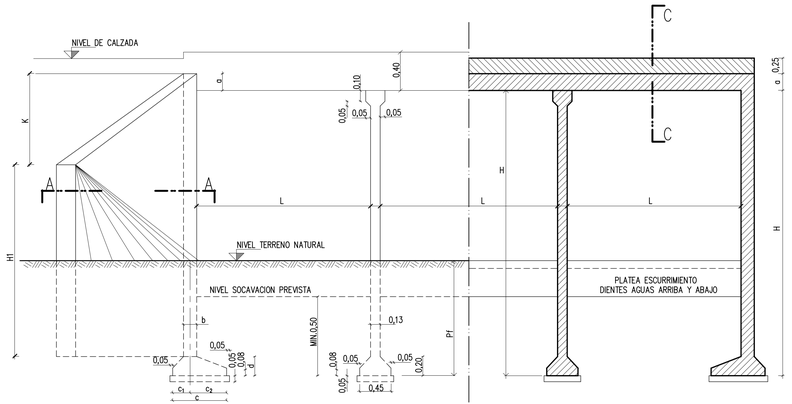

SECCION B-B

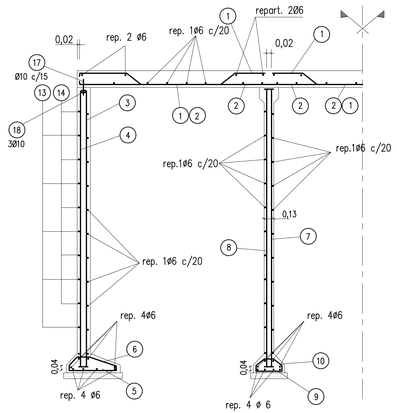

SEMI-SECCION C-C

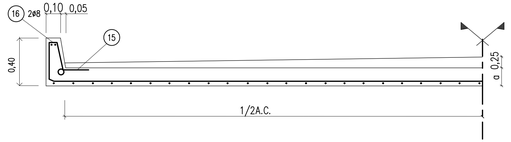

DETALLE MURO DE ALA SIN ZAPATA

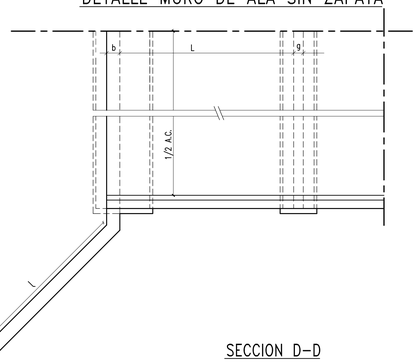

DOBLADO DE HIERROS

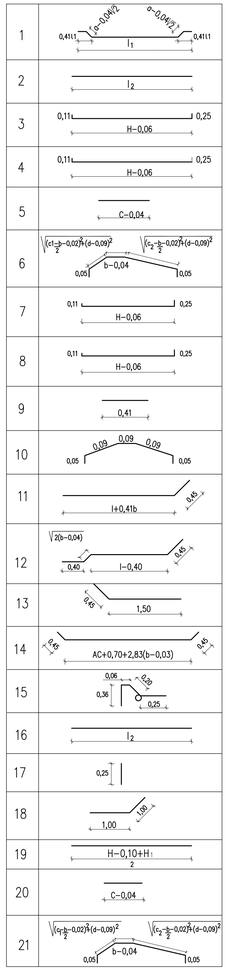

VISTA SUPERIOR (MURO DE ALA CON ZAPATA DE FUNDACION)

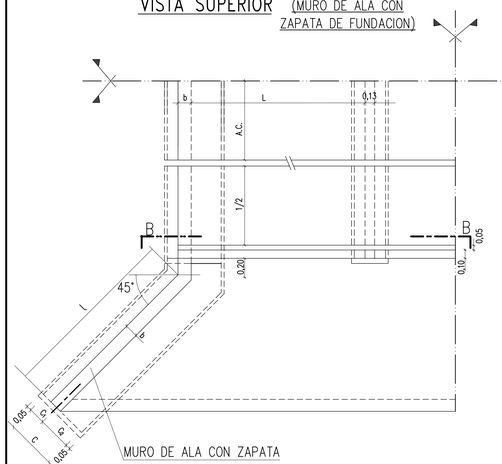

DETALLE MURO DE ALA SIN ZAPATA FUNDACION

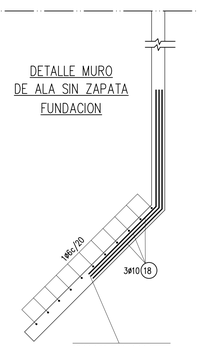

SECCION A-A

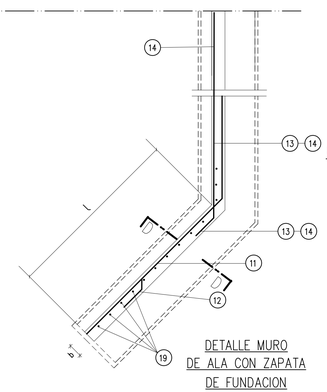

DETALLE PLATEA

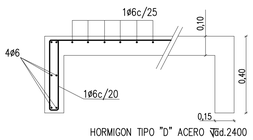

HORMIGON TIPO "D" ACERO ∇Ød.2400

La platea no se vincula estructuralmente al estribo de la alcantarilla

CAÑO DESAGUE PLUVIAL DE FIBROCEMENTO

CARPETA DE RODAMIENTO

En las alcantarillas compuestas de mas de 4m de luz total se colocara un caño de desague pluvial a un metro de cada esquina.

ø EXTERIOR DEL CAÑO 7,55cm

l_2 =	L + 2b − 4 cm	PARA LUZ SIMPLE
l_2 =	2L + 2b + 9 cm	PARA LUZ DOBLE
l_2 =	3L + 2b + 22 cm	PARA LUZ TRIPLE
l_1 =	L + 2b − 4 cm	PARA LUZ SIMPLE
l_1 =	L + b + 3 cm	PARA LOSA EXTREMA
l_1 =	L + 11 cm	PARA LOSA INTERMEDIA

SECCION D-D

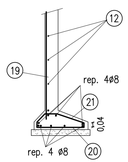

DETALLE DE JUNTA

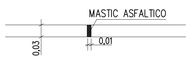

PROVINCIA DE SANTA FE
DIRECCION PROVINCIAL DE VIALIDAD
DIRECCION DE ESTUDIOS Y PROYECTOS

PLANO TIPO

ALCANTARILLA TIPO A_1
SIMPLES Y MULTIPLES
LUCES 1,00_1,50_2,00

PLANO N° 3557/A
ESCALA: VARIAS

PROYECTISTA: ING. J. SALVAY
Actualizado por la Ing. CANO en ABRIL,1980. MAYO,1989
DIBUJO: Tec. I. FIGUEROA

FECHA: MARZO/2007
DIRECTOR: ING. O.CONTURSI

*ESTE PLANO SE COMPLEMENTA CON EL N° 3557/B.-

COMPUTO DE HIERROS

N° DE TRAMOS	BARRA / H (m)	1 L=100	1 L=150	1 L=200	2 L=100	2 L=150	2 L=200	3	4	5	6	7	8	9	10
SIMPLE	1,50	0,8021	1,11	1,43	0,75	1,06	1,37	1,42	1,42	0,32	0,25				
	2,00	0,8021	1,11	1,43	0,75	1,06	1,37	1,82	1,82	0,32	0,25				
	2,50	0,83	1,13	1,46	0,78	1,08	1,39	2,21	2,21	0,36	0,27				
	3,00	0,85	1,16	1,48	0,80	1,11	1,42	2,61	2,61	0,44	0,32				
	3,50	0,88	1,18	1,50	0,83	1,13	1,44	3,00	3,00	0,52	0,35				
2 TRAMOS	1,50	1,54	2,15	2,77	1,45	2,07	2,68	1,42	1,42	0,32	0,25	0,71	0,71	0,16	0,13
	2,00	1,54	2,15	2,77	1,45	2,07	2,68	1,82	1,82	0,32	0,25	0,91	0,91	0,16	0,13
	2,50	1,56	2,18	2,80	1,47	2,09	2,71	2,21	2,21	0,36	0,27	1,11	1,11	0,16	0,13
	3,00	1,58	2,20	2,82	1,50	2,12	2,73	2,61	2,61	0,44	0,32	1,30	1,30	0,16	0,13
	3,50	1,61	2,23	2,85	1,52	2,14	2,76	3,00	3,00	0,52	0,35	1,50	1,50	0,16	0,13
3 TRAMOS	1,50	2,27	3,23	4,19	2,15	3,07	3,99	1,42	1,42	0,32	0,25	1,42	1,42	0,32	0,26
	2,00	2,27	3,23	4,19	2,15	3,07	3,99	1,82	1,82	0,32	0,25	1,82	1,82	0,32	0,26
	2,50	2,30	3,25	4,21	2,17	3,09	4,02	2,21	2,21	0,36	0,27	2,21	2,21	0,32	0,26
	3,00	2,32	3,28	4,24	2,19	3,12	4,05	2,61	2,61	0,44	0,32	2,61	2,61	0,32	0,26
	3,50	2,35	3,30	4,26	2,22	3,15	4,07	3,00	3,00	0,52	0,35	3,00	3,00	0,32	0,26

N° DE TRAMOS	BARRA / H (m)	11 ℓ 2:3	11 ℓ 1:2	11 ℓ 1:3	11 ℓ 1:4	12 ℓ 2:3	12 ℓ 1:2	12 ℓ 1:3	12 ℓ 1:4	13	14	15	16 L=100	16 L=150	16 L=200	17	18
SIMPLE	1,50	0,83	1,04	1,48	1,64	0,29	0,51	0,94	1,91	1,20	0,62(AC+0,90)	1,07	0,56	0,76	0,96	0,15	1,24
	2,00	1,15	1,48	1,86	2,51	0,61	0,94	2,13	2,78	1,20	0,62(AC+0,90)	1,07	0,56	0,76	0,96	0,15	1,24
	2,50	1,48	1,65	2,52		0,94	1,92	2,79		1,20	0,62(AC+0,95)	1,07	0,57	0,77	0,97	0,15	1,24
	3,00	2,85	1,65	2,52		0,95	1,92	2,79		1,20	0,62(AC+0,98)	1,07	0,52	0,79	1,00	0,15	1,24
	3,50	2,20	3,01			2,59	3,39			1,73	0,89(AC+1,01)	1,07	0,53	0,80	1,00	0,15	1,24
2 TRAMOS	1,50	0,83	1,04	1,48	1,64	0,29	0,51	0,94	1,91	1,20	0,62(AC+0,90)	1,07	1,01	1,41	1,81	0,15	1,24
	2,00	1,15	1,48	1,86	2,51	0,61	0,94	2,13	2,78	1,20	0,62(AC+0,90)	1,07	1,01	1,41	1,81	0,15	1,24
	2,50	1,65	2,52			0,94	1,92	2,79		1,20	0,62(AC+0,95)	1,07	1,02	1,42	1,82	0,15	1,24
	3,00	2,85	1,65	2,52		0,95	1,92	2,79		1,20	0,62(AC+0,98)	1,07	1,04	1,44	1,84	0,15	1,24
	3,50	2,20	3,01			2,59	3,39			1,73	0,89(AC+1,01)	1,07	1,06	1,46	1,86	0,15	1,24
3 TRAMOS	1,50	0,83	1,04	1,48	1,64	0,29	0,51	1,20	1,91	1,20	0,62(AC+0,90)	1,07	1,46	2,06	2,66	0,15	1,24
	2,00	1,15	1,48	1,86	2,51	0,61	0,94	2,13	2,78	1,20	0,62(AC+0,90)	1,07	1,46	2,06	2,66	0,15	1,24
	2,50	1,65	2,52			0,94	1,92	2,79		1,20	0,62(AC+0,95)	1,07	1,48	2,08	2,68	0,15	1,24
	3,00	2,85	1,65	2,52		0,95	1,92	2,79		1,20	0,62(AC+0,98)	1,07	1,49	2,09	2,69	0,15	1,24
	3,50	2,20	3,01			2,59	3,39			1,73	0,89(AC+1,01)	1,07	1,51	2,11	2,71	0,15	1,24

N° DE TRAMOS	BARRA / H (m)	19 2:3	19 1:2	19 1:3	19 1:4	20 2:3	20 1:2	20 1:3	20 1:4	21 2:3	21 1:2	21 1:3	21 1:4
SIMPLE	1,50				0,6324				0,2212				0,2686
	2,00			0,8391	0,8329			0,24090	0,2015			0,2885	0,2512
	2,50		1,0489	1,0396			0,32780	0,2607			0,3699	0,3088	
	3,00		1,3574	1,3481			0,8791	0,5615			0,9732	0,4801	
	3,50	1,5579	1,5425			0,95021	0,0795			1,0895	1,2065		
2 TRAMOS	1,50				0,6324				0,2212				0,2686
	2,00			0,8391	0,8329			0,24090	0,2015			0,2885	0,2512
	2,50		1,0489	1,0396			0,32780	0,2607			0,3699	0,3088	
	3,00		1,3574	1,3481			0,8791	0,5615			0,9732	0,4801	
	3,50	1,5579	1,5425			0,95021	0,0795			1,0895	1,2065		
3 TRAMOS	1,50				0,6324				0,2212				0,2686
	2,00			0,8391	0,8329			0,24090	0,2015			0,2885	0,2512
	2,50		1,0489	1,0396			0,32780	0,2607			0,3699	0,3088	
	3,00		1,3574	1,3481			0,8791	0,5615			0,9732	0,4801	
	3,50	1,5579	1,5425			0,95021	0,0795			1,0895	1,2065		

DIMENSIONES

H	b (cm)	c_1 (cm)	c_2 (cm)	d (cm)	LONG. MURO DE ALA (m) 2:3	1:2	1:3	1:4
1,50	13	45	22,5	22,5	20	0,83	1,18	1,88	2,60
2,00	13	45	22,5	22,5	20	1,35	1,88	2,95	4,00
2,50	15	50	20	30	20	1,88	2,60	4,00	
3,00	17	60	20	40	20	1,88	2,60	4,00	
3,50	19	70	25	45	25	2,40	3,30		

MURO DE ALA CON BASE (m) H	i	c_1	c_2	c	l	d
1,50	1:4	0,20	0,40	0,60	2,60	0,20
2,00	1:4	0,20	0,35	0,55	4,00	0,20
2,00	1:3	0,20	0,45	0,65	2,95	0,20
2,50	1:3	0,20	0,50	0,70	4,00	0,20
2,50	1:2	0,25	0,62	0,87	2,60	0,20
3,00	1:3	0,25	0,70	0,95	4,00	0,20
3,00	1:2	0,25	0,78	1,03	2,60	0,20
3,50	1:2	0,25	1,00	1,25	3,30	0,25
3,50	2:3	0,25	0,86	1,11	2,40	0,25

ZAPATA MURO FRONTAL H (m)	C (cm)	C_1 (cm)	C_2 (cm)	d (cm)
1,50	45	22,5	22,5	20
2,00	45	22,5	22,5	20
2,50	50	20	30	20
3,00	60	20	40	20
3,50	70	25	45	25

H (m)	H_1 (m) 2:3	1:2	1:3	1:4	K (m) 2:3	1:2	1:3	1:4
1,50	0,75	0,71	0,67	0,65	0,55	0,59	0,63	0,65
2,00	0,90	0,86	0,82	0,80	0,90	0,94	0,98	1,00
2,50	1,05	1,00	0,97		1,25	1,30	1,33	
3,00	1,55	1,50	1,47		1,25	1,30	1,33	
3,50	1,65	1,60			1,60	1,65		

L (m)	a (cm)
1,00	13
1,50	15
2,00	17

L (m) \ BARRA N°	1 ø	1 S	2 ø	2 S
1,00	10	28	10	28
1,50	10	25	10	25
2,00	10	21	10	21

TALUDES (i) 2: 3	1: 2	1: 3	1: 4

ARMADURAS

CARACT.	MURO DE ALA CON ZAPATA Y SIN ZAPATA DE FUNDACION 3	4	5	6	7	8	9	10	13	14	15	MURO DE ALA SIN ZAPATA 11	12
BARRA													
H(m)	ø S	ø S	ø S	ø S	ø S	ø S	ø S	ø S	ø S	ø S	ø S	ø S	ø S
1,50	8 20	8 20	8 20	6 20	8 20	8 20	8 20	6 20	10 40	10 40	8 20	10 40	10 40
2,00	8 20	8 20	8 20	6 20	8 20	8 20	8 20	6 20	10 40	10 40	8 20	10 40	10 40
2,50	8 20	8 20	8 20	6 20	8 20	8 20	8 20	6 20	10 36	10 36	8 20	10 36	10 36
3,00	8 20	8 20	8 20	6 20	8 20	8 20	8 20	6 20	10 34	10 34	8 20	10 34	10 34
3,50	8 20	8 20	8 20	6 20	8 20	8 20	8 20	6 20	12 30	12 30	8 20	12 30	12 30

MURO DE ALA CON ZAPATA H(m)	2:3	1:2	1:3	1:4	2:3	1:2	1:3	1:4	2:3	1:2	1:3	1:4	2:3	1:2	1:3	1:4
1,50	ø S	ø S	ø S	ø S	ø S	ø S	ø S	ø S	ø S	ø S	ø S	ø S	ø S	ø S	ø S	ø S
1,50					10 40								10 40			
2,00				10 40	10 30				10 40	10 30				10 40	10 40	
2,50		10 30	10 20				10 30	10 20					10 20	10 30		
3,00		10 30	10 10				10 30	10 10					10 15	10 15		
3,50	12 40	12 30			12 40	12 30			10 10	10 10					12 20	12 10

MURO DE ALA CON ZAPATA H(m)	2:3	1:2	1:3	1:4	2:3	1:2	1:3	1:4	2:3	1:2	1:3	1:4	2:3	1:2	1:3	1:4
1,50	ø S	ø S	ø S	ø S	ø S	ø S	ø S	ø S	ø S	ø S	ø S	ø S	ø S	ø S	ø S	ø S
1,50									10 40							
2,00													10 40			
2,50														8 10	8 10	
3,00														12 10	10 10	
3,50													12 20	12 10		

BARRA N°	Ni (LONGITUDES Y SEPARACIONES)
1	(AC+0,26) 1/S
2–3–4–5–6 7–8–9–10	(AC+0,26) 1/S+1
11	4[(H–d+a–0,04) 1/S+1]
12–13	4(H–d+a–0,04) 1/S
14	2[(H–d+a–0,04) 1/S+1]
15	N°TRAMO 1: [(L+2b–0,04) 1/S+1]; N°TRAMO 2: [(2L+2b+g–0,04) 1/S+1]; N°TRAMO 3: [(3L+2b+g–0,04) 1/S+1]
16	4 BARRAS
17	2 BARRAS 2[(AC+0,26)l/s+l]
18	12 BARRAS
19	4 [(l–0,04)1/S+1]
20	4 [(l–0,04)1/S+1]
21	4 [(l–0,04)1/S+1]

ALCANTARILLA TIPO A1	
AC	____m
L	____m
H	____m
Pf	____m
CON O SIN PLATEA	

VOLUMENES

VOLUMEN DE HORMICON PARA EL MURO DE ALA

H	VM (m3) 2:3	1:2	1:3	1:4
1,50	0,44239	0,616668	0,962936	1,3182
2,00	0,9477	1,30021	2,00954	2,704
2,50	1,8894	2,574	3,924	
3,00	2,78052	3,8012	5,8072	
3,50	4,4688	6,0819		

ALA CON BASE

H	VFA (m3) 2:3	1:2	1:3	1:4
1,50				0,312
2,00			0,3835	0,44
2,50		0,4524	0,56	
3,00		0,5356	0,76	
3,50	0,5328	0,825		

EXCAVACION (para muro de ala sin base)

$VE=[AC+0,40)(Pf+0,05)[2(C+0,10)+(n-1)0,55]+4[(Pf-d)b]]$

EXCAVACION (para alcantarilla con muro de ala c/base))

$VE=[AC+0,40)(Pf+0,05)[2(C+0,10)+(n-1)0,55]+4[(Pf+0,05)(C+0,10)]]$

HORMIGON ESTRUCTURAS H–21 S/CIRSOC

$V.H.T.(m3)=V.H + VM + \frown H\ (AC-100)$

HORMIGON BAJO FUNADACION H–8 S/CIRSOC

$V.F.T.(m3)=V.F.+ \frown F(AC-100)+VFA$

PESO TOTAL Fe

$G_T\ (Kg)=\Sigma Ni.Gi + Q + M$

NOTA:
TODOS LOS DATOS QUE APARECEN ENTRE LINEAS GRUESAS CORRESPONDEN A ALCANTARILLAS CUYOS MUROS DE ALA LLEVAN ZAPATA DE FUNDACION.

CALCULO DE Q

ARMADURA TOTAL DE REPARTICION–LOSAS–MURO FRONTAL PILA MULTIPLICADOR (AC+0,26)0,22

H	m=1 N° Tramo L=100	L=150	L=200	m=2 N° Tramo L=100	L=150	L=200	m=3 N° Tramo L=100	L=150	L=200
1,50	51	54	56	79	85	90	107	115	122
2,00	63	66	68	98	102	108	131	139	146
2,50	72	74	77	110	115	120	147	155	162
3,00	84	86	89	128	133	138	172	179	187
3,50	92	95	97	140	145	150	188	195	203

Q=[(AC+0,26)0,22]xVALOR TABLA

VALORES DE M(PARA MURO DE ALA SIN ZAPATA KG.

H	i 2:3	1:2	1:3	1:4
1,50	4,51	5,31	8,67	
2,00	8,32	11,704		
2,50	14,74			
3,00	19,14			

COMPUTO METRICO

N° DE TRAMOS	H (m)	VH L=1,00	VH L=1,50	VH L=2,00	$\frown$H L=1,00	$\frown$H L=1,50	$\frown$H L=2,00	VF	$\frown$F
SIMPLE	1,50	1,415405	1,444595	1,473785	0,912600	0,9404	0,9682	0,1155	0,0825
	2,00	1,720905	1,750095	1,779285	1,10760	1,1354	1,1632	0,1155	0,0825
	2,50	2,213585	2,243615	2,273642	1,4162	1,448	1,4734	0,1225	0,0875
	3,00	2,792465	2,823335	2,854205	1,7788	1,8082	1,8376	0,1365	0,0975
	3,50	3,464895	3,496605	3,528315	2,2069	2,2371	2,2673	0,1505	0,1075
2 TRAMOS	1,50	2,010640	2,06356	2,116480	1,3118	1,3622	1,4126	0,154	0,11
	2,00	2,400640	2,45356	2,506480	1,5718	1,6222	1,6726	0,154	0,11
	2,50	2,977820	3,03158	3,085340	1,9454	1,9966	2,0478	0,161	0,115
	3,00	3,641200	3,6958	3,750400	2,373	2,425	2,477	0,175	0,125
	3,50	4,39813	4,45357	4,509010	2,8661	2,9189	2,9717	0,189	0,135
3 TRAMOS	1,50	2,605875	2,682525	2,759175	1,711	1,784	1,857	0,1925	0,1375
	2,00	3,080375	3,757025	3,233675	2,036	2,109	2,182	0,1925	0,1375
	2,50	3,742055	3,819545	3,897035	2,4746	2,5484	2,6222	0,1995	0,1425
	3,00	4,489935	4,568265	4,646595	2,9672	3,0418	3,1164	0,2135	0,1525
	3,50	5,331365	5,410535	5,489705	3,52530	3,6007	3,6761	0,2275	0,1625

PROVINCIA DE SANTA FE
DIRECCION PROVINCIAL DE VIALIDAD
DIRECCION DE ESTUDIOS Y PROYECTOS

PLANO TIPO

ALCANTARILLA TIPO A_1
DIMENSIONES ARMADURAS
COMPUTO METRICO y de HIERRO

PLANO N° 3557/B–BIS
ESCALA:

PROYECTISTA: ING. J. SALVAY ING. M.E.CANO
COLABORADOR:
DIBUJO:

FECHA: MARZO 2007
DIRECTOR: ING. O. CONTURSI

NOTA: ESTE PLANO COMPLEMENTA AL N° 3557/A ACTUALIZACIÓN MATERIALES (ABRIL DE 1999)

MATERIALES

HORMIGON:

PARA ESTRUCTURAS _____ H–21 S/CIRSOC
PARA HORMIGON DE LIMPIEZA _____ H–8 S/CIRSOC

ACERO:

TIPO III –A.D.N. 420/500 S/CIRSOC

SIMBOLOGÍA

AC = ANCHO CALZADA (mts)
VH = VOLUMEN PARA 2 GUARDARRUEDAS AC=1,00 m (m3) [2x0,15x1,00]
VM = VOLUMEN DE MUROS DE ALA (m3)
VHT = VOLUMEN TOTAL DE HORMIGON H–21 S/CIRSOC (m3)
VFT = VOLUMEN TOTAL DE HORMIGON H–8 S/CIRSOC (m3)
VF = VOLUMEN DE HORMIGON BAJO FUNDACION PARA AC=1,00 m(m3)
VFA = VOLUMEN DE HORMIGON BAJO FUNDACION PARA MURO DE ALA CON CON BASE (m3)
VE = VOLUMEN DE EXCAVACION (m3)
$\frown$H = AREA CORRESPONDIENTE A UNA SECCION LONG. DE LA ESTRUCTURA (m2)
$\frown$F = AREA CORRESPONDIENTE A UNA SECCION LONG. DE H° BAJO FUNDACION (m2).
GT = PESO TOTAL DE ACERO (Kg)
Gi = PESO DE LA BARRA i (kg)
Ni = NUMERO DE BARRAS
S = SEPARACION ENTRE BARRAS (cm)
$\overline{\sigma}$e adm.2400 Kg/cm2 (TENSION ADMISIBLE DEL ACERO)
$\overline{\sigma}$t adm. 1,5 Kg/cm2 (TENSION ADMISIBLE TERRENO DE FUNDACION)
l = LONGITUD EN HORIZONTAL DEL MURO DE ALA (m)
pf = PROFUNDIDAD DE EXCAVACION=COTA DE FUNDACION
M = PESO TOTAL ARMADURA DE REPARTICION MURO DE ALA (Kg)
Q = ARMADURA TOTAL REPARTICION LOSA, MURO FRONTAL, PILAS.
n = NUMERO DE TRAMOS.

VISTA FRONTAL

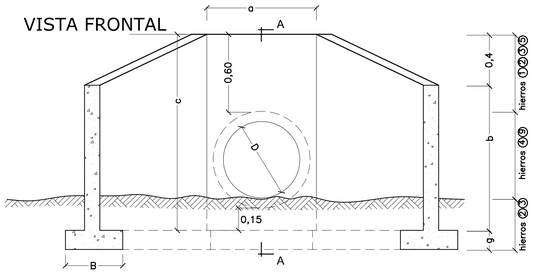

CORTE A-A

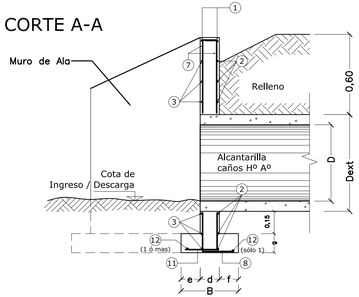

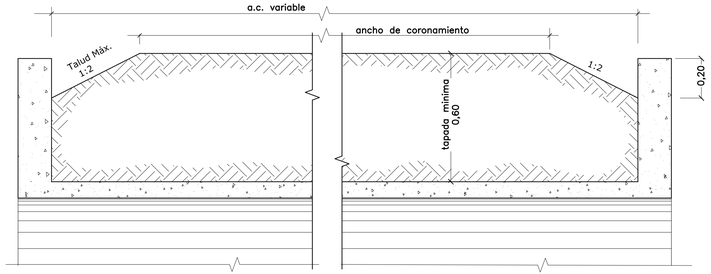

MATERIALES A UTILIZAR

D (m)	Hormigón	Acero ADN420/500
0,60	1,716 m³	186,46 Kg
0,70	2,068 m³	192,52 Kg
0,80	2,810 m³	248,06 Kg
0,90	3,492 m³	275,28 Kg
1,00	4,210 m³	301,96 Kg
1,10	4,646 m³	332,75 Kg
1,20	5,304 m³	377,75 Kg
1,40	6,562 m³	387,38 Kg
1,60	7,510 m³	488,80 Kg

SEMIPLANTA / SEMICORTE

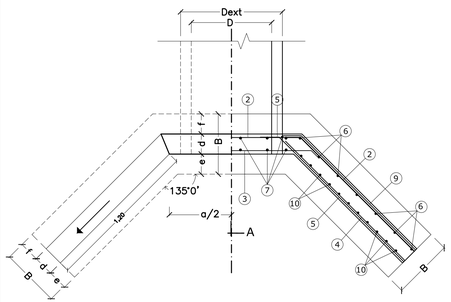

PLANILLA DIMENSIONES

D	a	b	c	d	e	f	B	g
0,60	0,83	1,14	1,54	0,15	0,15	0,15	0,45	0,15
0,70	1,01	1,26	1,66	0,16	0,17	0,17	0,50	0,15
0,80	1,13	1,38	1,78	0,17	0,30	0,23	0,70	0,20
0,90	1,25	1,50	1,90	0,18	0,57	0,25	1,00	0,20
1,00	1,37	1,62	2,02	0,19	0,64	0,26	1,09	0,23
1,10	1,47	1,72	2,12	0,19	0,70	0,26	1,15	0,25
1,20	1,60	1,85	2,25	0,20	0,83	0,27	1,30	0,25
1,40	1,82	2,07	2,47	0,21	0,86	0,28	1,35	0,30
1,60	2,05	2,30	2,70	0,22	0,89	0,29	1,40	0,30

NOTA: Todas las dimensiones están expresadas en metros (m)

POSIC.	DIMENSIONES	D = 0,60				D = 0,70				D = 0,80				D = 0,90				D = 1,00				D = 1,10				D = 1,20				D = 1,40				D = 1,60			
		Ø	sep cm	long. m	cant	Ø	sep cm	long m	cant	Ø	sep cm	long m	cant	Ø	sep cm	long m	cant	Ø	sep cm	long m	cant	Ø	sep cm	long m	cant	Ø	sep cm	long m	cant	Ø	sep cm	long m	cant	Ø	sep cm	long m	cant
1	a+0,05	8	-	0,94	4	8	-	1,06	4	8	-	1,18	4	8	-	1,30	4	8	-	1,42	4	8	-	1,52	4	8	-	1,65	4	8	-	1,87	4	8	-	2,07	4
2	a+0,05 (varillas a 0,15 y 0,20 Longitud 0,12)	6	20	3,06	12	6	20	3,19	12	6	20	3,32	12	6	20	3,52	12	6	20	3,95	12	6	20	3,68	12	6	20	3,83	12	6	20	4,05	12	6	20	4,29	12
3	a +2d -0,10 (0,20 / 0,20)	8	20	1,49	12	8	20	1,63	12	8	20	1,77	12	8	20	1,91	12	8	20	1,80	12	8	20	2,15	12	8	20	2,30	12	8	20	2,54	12	8	20	2,79	12
4	1,25 CANT(b-0,35)+0,20	6	20	1,25	20	6	20	1,25	20	6	20	1,25	24	6	20	1,25	28	6	20	1,25	36	6	20	1,25	28	6	20	1,25	28	6	20	1,25	36	6	20	1,25	40
5	0,30 (0,20 / 0,20 / 0,20 /

CORDON INTEGRAL TIPO C1

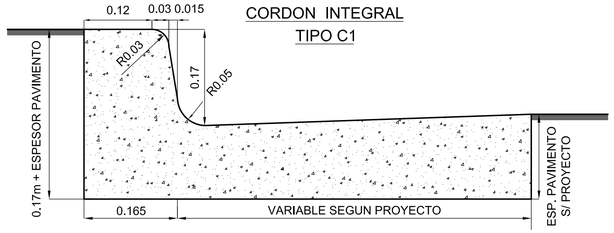

⑦ CORDON CARA VISTA Y PERFIL EN LAS ENTRADAS DE VEHICULOS

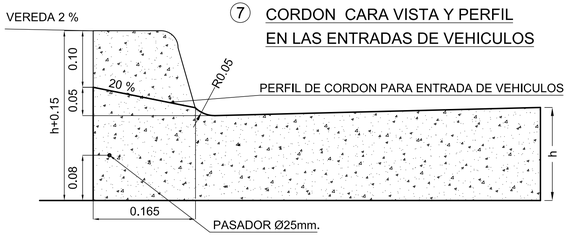

CORDON SEPARADOR TIPO A

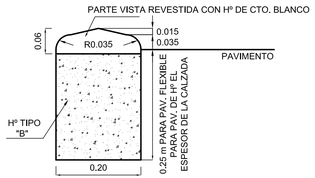

CORDON EMBUTIDO TIPO F

PARA TERMINACION DE PAVIMENTOS FLEXIBLES

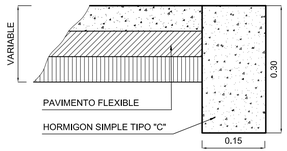

CORDON CUNETA TIPO C

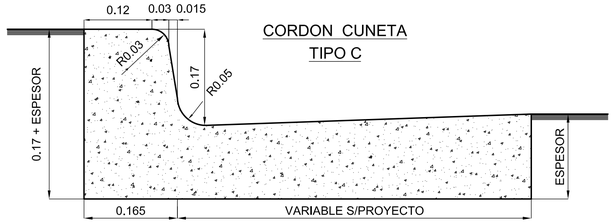

ENTRADA PARA VEHICULOS (SECCION)

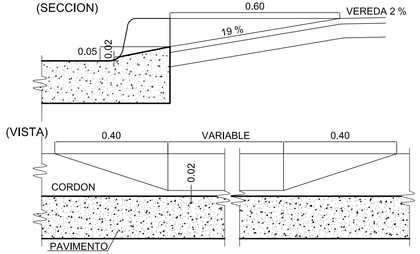

CORDON MONTABLE TIPO B

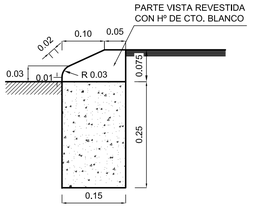

CORDON INTEGRAL MONTABLE TIPO B1

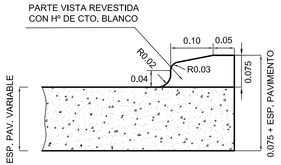

CORDON INTEGRAL TIPO C2
CORDON CUNETA TIPO D (CON ARMADURA)

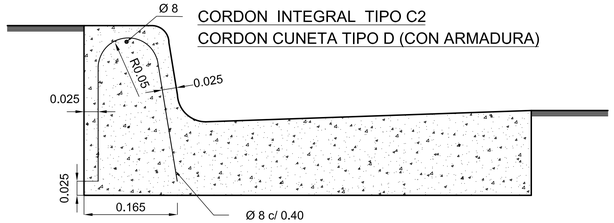

REFUERZO CORDONES EN CORRESPONDENCIA CON ALBAÑALES

(VISTA)

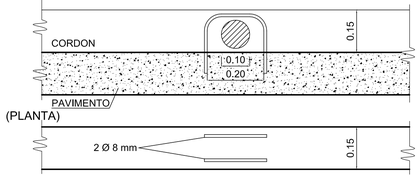

CORDON TIPO B2
PARA CANTEROS CENTRALES

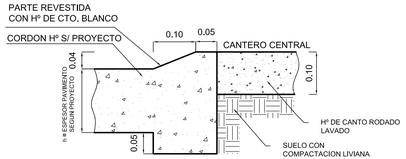

NOTA:

PARA REVESTIMIENTO DE LAS PARTES VISTAS SE UTILIZARA Hº (1:1,5:3 c/ 400 Kg/m3 DE CTO. BLANCO), DEBIENDO COLOCARSE ANTES DEL FRAGUADO DEL NUCLEO INFERIOR.

LONGITUDES A UTILIZAR PARA CORDONES EMBUTIDOS TIPO F

a) ACCESOS A CALLES TRANSVERSALES : 18 m
b) TRANQUERA TIPO "A": 12 m
c) TRANQUERA TIPO "B": 11 m
d) TRANQUERA TIPO "C": 10 m

PROVINCIA DE SANTA FE

DIRECCION PROVINCIAL DE VIALIDAD

DIRECCION DE ESTUDIOS Y PROYECTOS

PLANO TIPO

DETALLES GENERALES PARA LA CONSTRUCCION DE CORDONES

PLANO Nº	4176/3
ESCALA:	VARIAS
PROYECTISTA:	D. E. Y P.
COLABORADOR:	
DIBUJO:	TÉC. N. ACOSTA
FECHA:	MAYOI 2007
DIRECTOR:	ING° O. CONTURSI

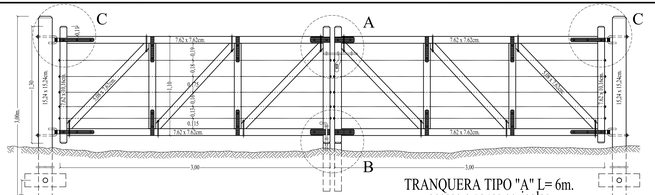

TRANQUERA TIPO "A" L= 6m.
acceso a zonas agricolas
ESCALA 1:25

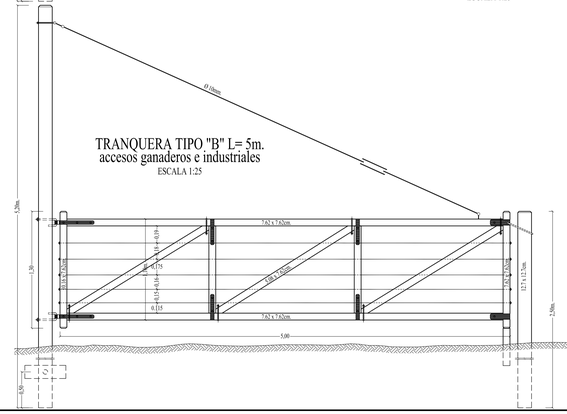

TRANQUERA TIPO "B" L= 5m.
accesos ganaderos e industriales
ESCALA 1:25

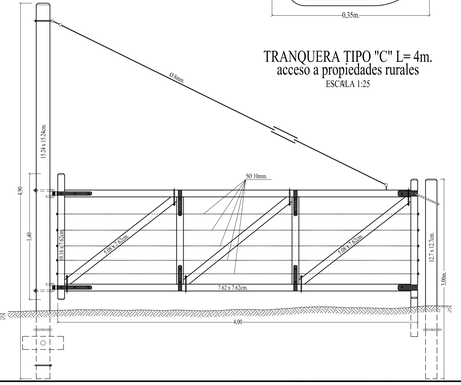

TRANQUERA TIPO "C" L= 4m.
acceso a propiedades rurales
ESCALA 1:25

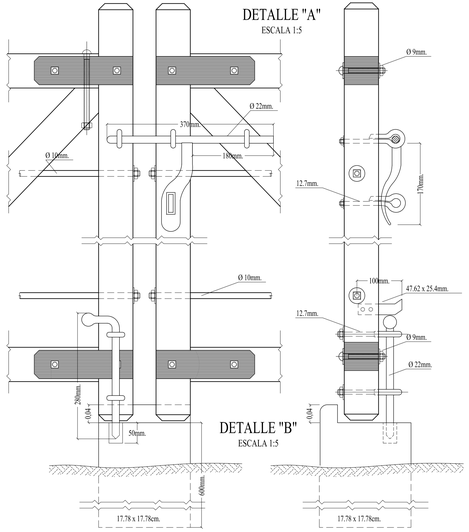

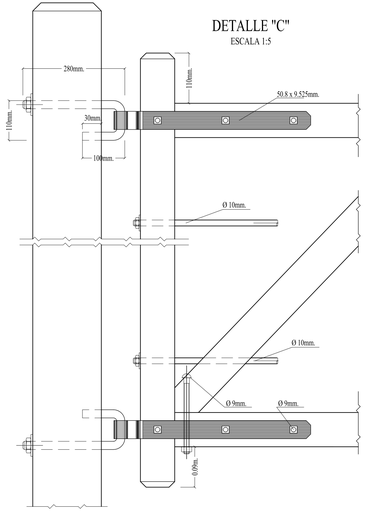

NOTA:

TODAS LAS PARTES DE MADERA LLEVARAN UNA MANO DE ACEITE MINERAL
LAS PARTES METALICAS SERAN PINTADAS CON ALQUITRAN
LA TRANQUERA SERA DE LAPACHO
Y LOS POSTES DE URUNDAY O CURUNDAY

ANTECEDENTES: MODIFICACION AL PLANO Nº J-5084 D.N.V.

PROVINCIA DE SANTA FE
DIRECCION PROVINCIAL DE VIALIDAD
DIRECCION DE ESTUDIOS Y PROYECTOS

PLANO TIPO

TRANQUERAS TIPO A-B-C

PLANO Nº: 438 bis
ESCALA: 1:5 1:25
PROYECTISTA:
REEMPLAZA AL PLANO Nº 438
DIBUJO: TEC. ACOSTA N.
FECHA: AGOSTO/2007
DIRECTOR: Ing O.CONTURSI

BARANDA (CONJUNTO)

ESCALA 1:10 (medidas en mm)

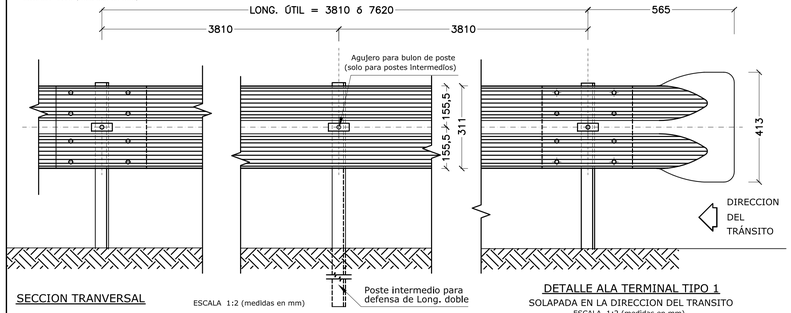

SECCION TRANVERSAL

ESCALA 1:2 (medidas en mm)

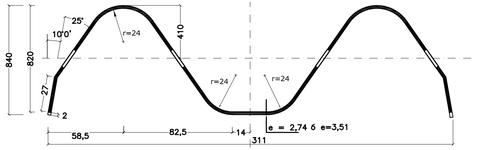

DETALLE UNION DE DOS DEFENSAS

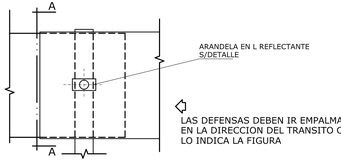

DETALLE ALA TERMINAL TIPO 1

SOLAPADA EN LA DIRECCION DEL TRANSITO

ESCALA 1:2 (medidas en mm)

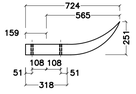

POSTE FIJACIÓN DE MADERA

ESCALA 1:3 (medidas en mm)

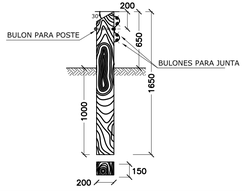

POSTE FIJACIÓN METALICO CINCADO

ESCALA 1:3 (medidas en mm)

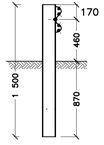

POSTE DE FIJACIÓN DE HORMIGÓN

(medidas en cm)

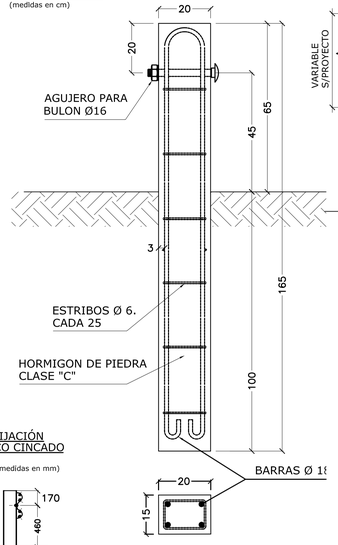

DETALLE UBICACION BARANDA (VISTA SUPERIOR)

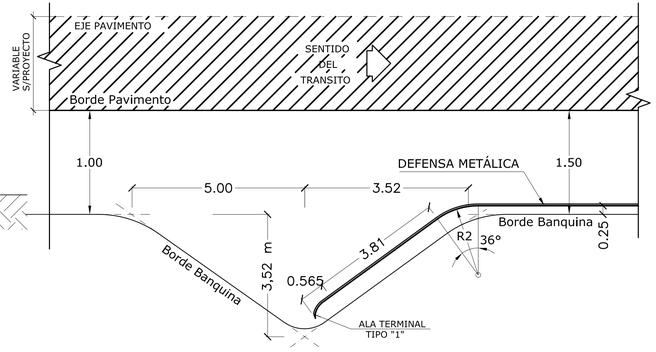

DETALLE ARANDELA REFLECTANTE

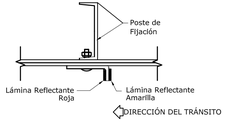

SECCIÓN POSTE METÁLICO

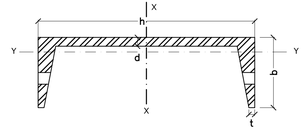

TIPO	Dimensiones (mm)				Peso	mom. resist. cm3	
	h	b	d	t	Kg/m	Wx	Wy
LIVIANO	152.4	48.77	5.08	8.71	12.2	71.70	8.16
PESADO	177.8	53.09	5.33	9.33	14.6	98.30	10.30

DIMENSIONES Y PROPIEDADES FISICAS DE LAS DEFENSAS METALICAS

ESPESORES (mm)			AREA DE LA SECCION TRANSVERSAL (cm2)	MOMENTOS DE INERCIA (cm4)		MODULO RESISTENTE (cm3)		Peso aprox. chapa cincada	
Chapa base	Chapa Cincada	Tolerancia		HORIZONTAL	VERTICAL	HORIZONTAL	VERTICAL	L= 3,81m Kg	L=7.62m Kg
2,67	2,74	± 0,23	12.84	96.15	1249.0	22.53	80.6	43.80	84.50
3,43	3,51	± 0,25	16.52	123.62	1607.0	28.90	103.6	55.90	107.90

DETALLE DE TUERCA Y BULÓN

ESCALA 1:2 (medidas en cm)

1. BULON DE 32mm LONG. CON TUERCA DE CARAS RECTAS PARA UNION DE LAS DEFENSAS ENTRE SI.
2. BULON DE 45mm LONG. CON TUERCA DE CARA REDONDEADA PARA FIJAR LAS DEFENSAS A LOS POSTES METALICOS

ALA TERMINAL ESPECIAL TIPO "A" SIMPLE

(medidas en mm)

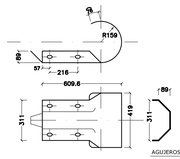

ALA TERMINAL ESPECIAL TIPO "B" DOBLE

(medidas en mm)

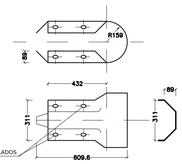

NOTAS:

1) Cuando no se indique lo contrario en el proyecto, los Postes de Fijación serán Metálicos cincados, y las alas terminales responderán al tipo "1".

2) Las Defensas en Curvas, cuyo radio sea mayor a 45m, podrán adaptarse directamente en obra, al ser instaladas.

3) Las de radio menor, deben ser provistas previamente.

DATOS A FIJAR EN EL PROYECTO

* LONGITUD ÚTIL: (Múltiplo de 3,81 m)
* CON / SIN ALAS TERMINALES
* TIPO DE ALA TERMINALES
* TIPO DE POSTE DE FIJACIÓN: Metálico / Madera / Hormigón
* ESPESOR DE LA DEFENSA:(mm)

PROVINCIA DE SANTA FE
DIRECCION PROVINCIAL DE VIALIDAD
DIRECCION DE ESTUDIOS Y PROYECTOS

PLANO TIPO

BARANDA METÁLICA CINCADA PARA DEFENSA

PLANO Nº 4463/1
ESCALA: INDICADAS

ANTECEDENTE: Plano J-7915 DNV
COLABORADOR:
DIBUJO:

FECHA: MARZO 2007
DIRECTOR: ING. O. CONTURSI

CAPUCHON PARA COLUMNAS RECTAS

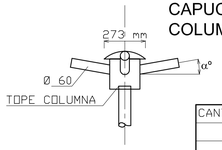

CANT. BRAZOS	β
2	180
3	120
4	90
5	72

COLUMNA TIPO A		Ø EN BASE
H = 6.00m	h = 0.80m	0.140m
H = 8.00m	h = 0.80m	0.140m
H = 10.00m	h = 1.00m	0.140m
H = 12.00m	h = 1.20m	0.150m
H = 14.00m	h = 1.50m	0.150m

COLUMNA TIPO B Y C			Ø EN BASE
H = 7.00m	h = 0.80m	L= 2.00m	0.140m
H = 8.00m	h = 0.80m	L= 2.00m	0.140m
H = 10.00m	h = 1.00m	L= 2.50m	0.140m
H = 12.00m	h = 1.50m	L= 2.50m	0.150m
H = 13.00m	h = 1.50m	L= 3.50m	0.150m

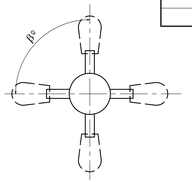

EL ANGULO α SE DETERMINA SEGUN CALCULO

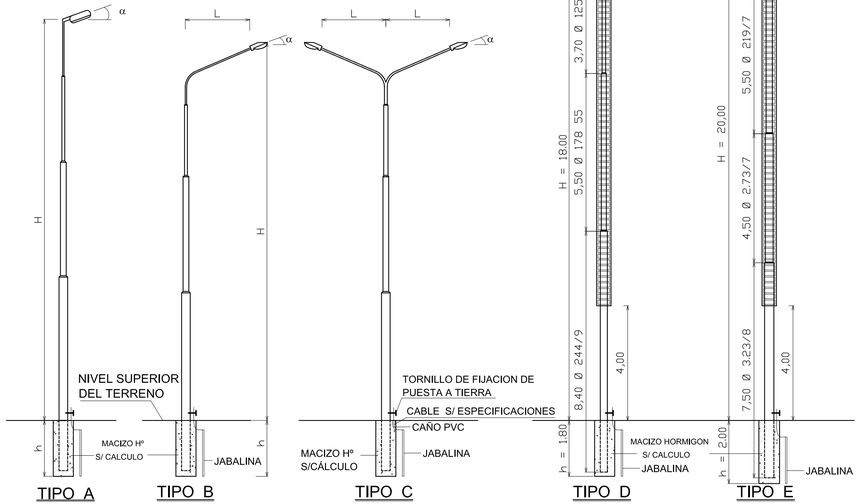

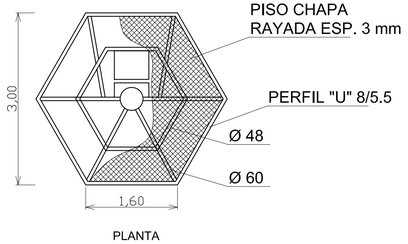

PLANTA

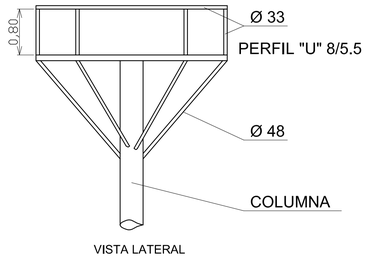

VISTA LATERAL

DETALLE PLATAFORMA

NOTA
BASE DE FUNDACION
EL CONTRATISTA DEBERA PRESENTAR A LA DIRECCION DE ESTUDIOS Y PROYECTOS PARA SU APROBACION. EL CALCULO DE LA BASE DE FUNDACION DE CADA TIPO DE COLUMNA, DETERMINADO SEGUN EL TIPO DE SUELO Y CONDICIONES EXISTENTES EN EL LUGAR DE EMPLAZAMIENTO.

COLUMNAS TUBULARES
CARACTERISTICAS SEGUN ESPECIFICACIONES TECNICAS
LAS DIMENSIONES DE LOS DIAMETROS DE LAS COLUMNAS QUE FIGURAN EN EL PLANO Y DE LA PLATAFORMA, SON A LOS FINES DE MOSTRAR LAS PROPORCIONES DE ESBELTEZ QUE DEBE LOGRAR APROXIMADAMENTE EL CONTRATISTA.

EMPLAZAMIENTO DE COLUMNAS
EN CALZADAS CON CORDON, SE COLOCARAN A 0.70m DEL BORDE EXTERIOR DEL CORDON.
EN CALZADAS SIN CORDON A 2.50m DEL BORDE DEL PAVIMENTO.
EN CASOS PARTICULARES SEGUN LA DISTANCIA QUE ESPECIFIQUEN LOS PLANOS.

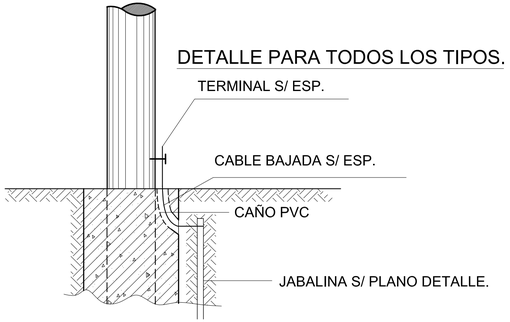

DETALLE PARA TODOS LOS TIPOS.

PROVINCIA DE SANTA FE
DIRECCION PROVINCIAL DE VIALIDAD
DIRECCION DE ESTUDIOS Y PROYECTOS

PLANO TIPO DE ILUMINACION

PLANO Nº 4718/1
ESCALA:

PROYECTISTAS: Arq. J.M. BREUER
COLABORADOR:

FECHA: ENERO 2007
DIRECTOR: ING. O. CONTURSI
DIBUJO: SANCHEZ H.

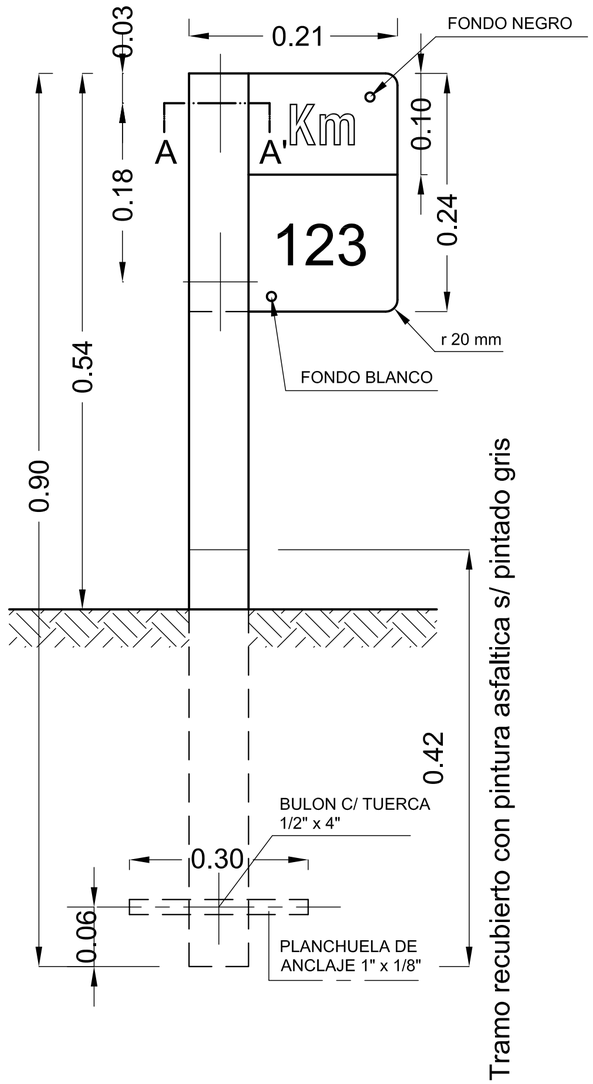

DETALLE CORTE A - A'

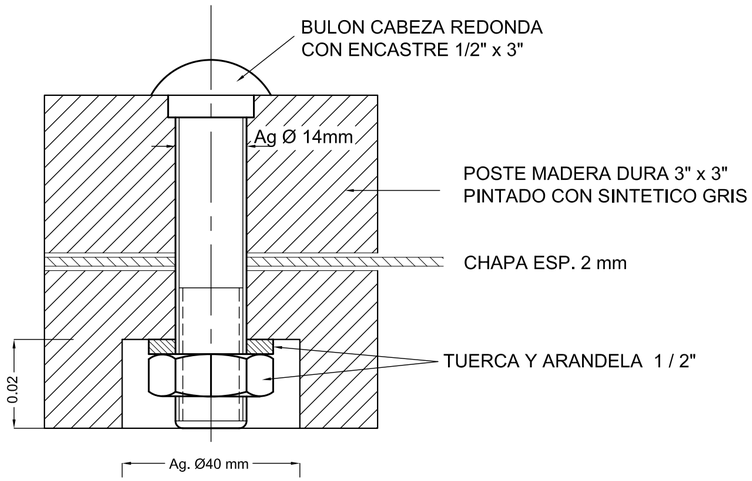

DISTRIBUCION DE MOJONES

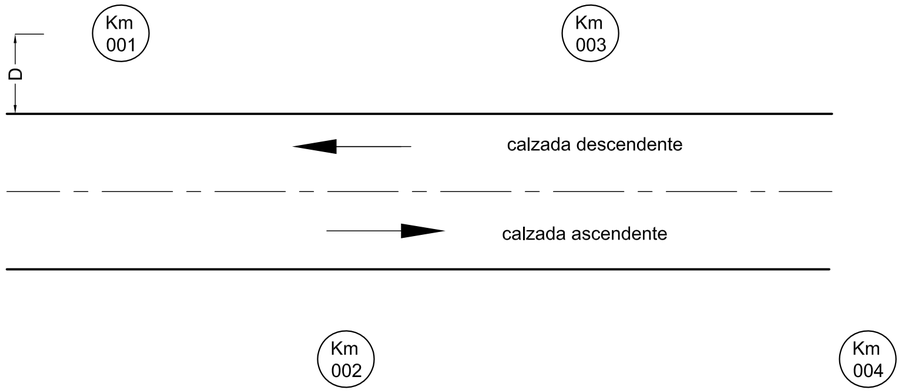

D = Distancia borde de calzada a eje mojon (1.80m a 4.00m)

PROVINCIA DE SANTA FE

DIRECCION PROVINCIAL DE VIALIDAD

DIRECCION DE ESTUDIOS Y PROYECTOS

PLANO TIPO

PLANO N° 8503

ESCALA:

PROYECTISTA:

COLABORADOR::

DIBUJO:

FECHA: MARZO 2007

DIRECTOR: ING. O. CONTURSI

SEÑALAMIENTO VERTICAL KILOMETRICO

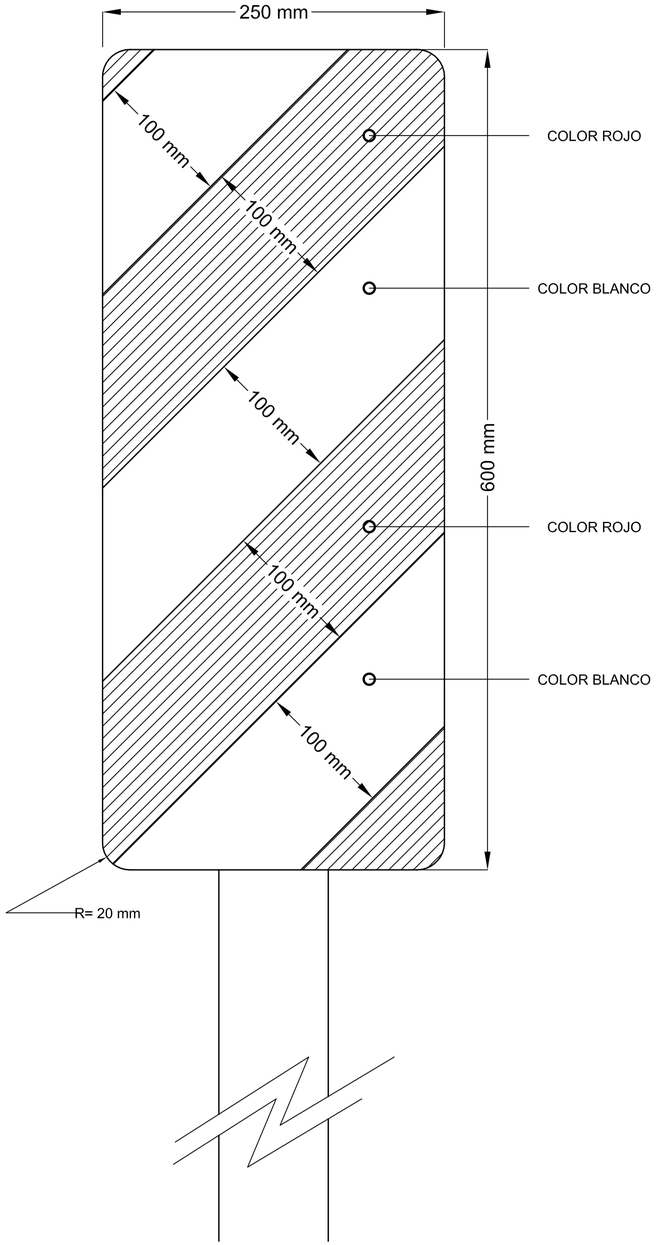

NOTA:

PARA ESTA CLASE DE SEÑAL SE UTILIZAN LAS MISMAS ESPECIFICACIONES QUE PARA LA SEÑALIZACION VERTICAL DE LOS PLANOS TIPO Nº 8507 y 8509.

PROVINCIA DE SANTA FE

DIRECCION PROVINCIAL DE VIALIDAD

DIRECCION DE ESTUDIOS Y PROYECTOS

PLANO TIPO

PLANO N° 8504

ESCALA:

PROYECTISTA: TEC. O. CONTURSI

COLABORADOR::

DIBUJO:

FECHA: MARZO 2007

DIRECTOR: Ing. O. CONTURSI

SEÑALIZACION ALCANTARILLAS

SEÑALES REGLAMENTARIAS O PRESCRIPTIVAS

SEÑALES DE PROHIBICIÓN

R. 1 NO AVANZAR
R. 2 CONTRAMANO
R. 3 (1) PROHIBICIÓN DE CIRCULAR (AUTOS)
R. 3 (2) PROHIBICIÓN DE CIRCULAR (MOTOS)
R. 3 (3) PROHIBICIÓN DE CIRCULAR (BICICLETA)
R. 3 (4) PROHIBICIÓN DE CIRCULAR (CAMIÓN)
R. 3 (5) PROHIBICIÓN DE CIRCULAR (ACOPLADO)
R. 3 (6) PROHIBICIÓN DE CIRCULAR (PEATÓN)
R. 3 (7) PROHIBICIÓN DE CIRCULAR (TRACC. ANIMAL)
R. 3 (8) PROHIBICIÓN DE CIRCULAR (ANIMAL)
R. 3 (9) PROHIBICIÓN DE CIRCULAR (CARRO DE MANO)
R. 3 (10) PROHIBICIÓN DE CIRCULAR (TRACTOR)
R. 4 (a) NO GIRAR A LA IZQUIERDA
R. 4 (b) NO GIRAR A LA DERECHA
R. 5 NO GIRAR EN "U" (NO RETORNAR)
R. 6 PROHIBICIÓN DE ADELANTARSE
R. 7 PROHIBICIÓN DE RUIDOS MOLESTOS
R. 8 NO ESTACIONAR
R. 9 NO ESTACIONAR NI DETENERSE
R. 10 PROHIBICIÓN DE CAMBIAR DE CARRIL

COLORES: CÍRC. DE FONDO BLANCO CON ORLA ROJA PERIMETRAL, CON UNA BANDA CRUZADA DEL MISMO COLOR , EN SENTIDO NO-SE. FIGURA CENTRAL EN NEGRO, EXCEPCIÓN: R. 2 (CONTRAMANO): CIRCULO ROJO CON RECTÁNGULO BLANCO.
UBICACIÓN: ZONA URBANA: 20 mts ANTES DE LA REFERENCIA; ZONA RURAL Y ENLACES: 20 A 50 mts ANTES DE LA REFERENCIA; R.1,R.2, R.6, R.9 Y R.10: AL INICIO DE LA PROHIBICIÓN.

SEÑALES DE RESTRICCIÓN

R. 11(a) LIMITACIÓN DE PESO
R. 11(b) LIMITACIÓN DE PESO
R. 12 LIMITACIÓN DE ALTURA
R. 13 LIMITACIÓN DE ANCHO
R. 14 LIMITACIÓN DEL LARGO DEL VEHÍCULO
R. 15 LIMITE DE VELOCIDAD MÁXIMA
R. 16 LIMITE DE VELOCIDAD MÍNIMA
R. 17 ESTACIONAMIENTO EXCLUSIVO
R. 18 (a) CIRCULACIÓN EXCLUSIVA (TRANSP. PÚBL.)
R. 18 (b) CIRCULACIÓN EXCLUSIVA (MOTOS)
R. 18 (c) CIRCULACIÓN EXCLUSIVA (BICICLETAS)
R. 18 (d) CIRCULACIÓN EXCLUSIVA (JINETES)
R. 18 (e) CIRCULACIÓN EXCLUSIVA (PEATONES)
R. 19 USO DE CADENAS PARA NIEVE
R. 20 (A) GIRO OBLIGATORIO (DERECHA)
R. 20 (B) GIRO OBLIGATORIO (IZQUIERDA)
R. 21 (a)(A) SENTIDO DE CIRCULACIÓN (DER.)
R. 21(a)(B) SENTIDO DE CIRCULACIÓN (IZQ.)
R. 21 (b) SENTIDO DE CIRCULACIÓN (COMIENZO SENT. ÚNICO)
R. 21 (c)(A) SENTIDO DE CIRCULACIÓN (ALTERNATIVA)(DER.)
R. 21 (c)(B) SENTIDO DE CIRCULACIÓN (ALTERNATIVA)(IZQ.)
R. 22 (A) PASO OBLIGADO (DERECHA)
R. 22 (B) PASO OBLIGADO (IZQUIERDA)
R. 23 TRÁNSITO PESADO A LA DERECHA
R. 24 PEATONES POR LA IZQUIERDA
R. 25 PUESTO DE CONTROL
R. 26 COMIENZO DE DOBLE MANO

COLORES: R. 31(a), (b) y (c): CÍRCULO DE FONDO BLANCO CON ORLA PERIMETRAL NEGRA CON UNA BANDA CRUZADA A RAYAS NEGRAS Y BLANCAS PERPENDICULAR A LA PROHIBICIÓN; R. 32 (a) y (c): IDEM SEÑALES DE PROHIBICIÓN; R. 32 (b):CÍRCULO DE FONDO AZUL CON ORLA PERIMETRAL ROJA CON UNA BANDA CRUZADA DEL MISMO COLOR Y LEYENDA EN BLANCO.
UBICACIÓN: DONDE TERMINA LA PRESCRIPCIÓN.

SEÑALES DE PRIORIDAD

R. 27 PARE
R. 28 CEDA EL PASO
R. 29 PREFERENCIA DE AVANCE
R. 30 BARRERAS FERROVIALES (VER ARTÍCULO LEY 24449)

COLORES: R.27: OCTÓGONO ROJO CON ORLA PERIMETRAL BLANCA Y LEYENDA EN BLANCO; R. 28: TRIÁNGULO DE FONDO BLANCO CON ORLA PERIMETRAL ROJA Y LEYENDA EN NEGRO; R.29: CÍRCULO DE FONDO BLANCO CON ORLA PERIMETRAL ROJA Y FIGURA EN NEGRO.
UBICACIÓN: SOBRE LA ENCRUCIJADA O ANTES DE ELLA.

SEÑALES DE FIN DE LA PRESCRIPCIÓN

R. 31(a) FIN DE LA PRESCRIPCIÓN
R. 31(b) FIN DE LA PRESCRIPCIÓN
R. 31(c) FIN DE LA PRESCRIPCIÓN
R. 32 (a) FIN DE LA PRESCRIPCIÓN
R. 32 (b) FIN DE LA PRESCRIPCIÓN
R. 32 (c) FIN DE LA PRESCRIPCIÓN

SEÑALES PREVENTIVAS O DE ADVERTENCIA

SEÑALES DE ADVERTENCIA DE MÁXIMO PELIGRO

P. 1 CRUCE FERROVIARIO
P. 2 (a) PANELES DE PREVENCIÓN (DE APROXIMACIÓN)
P. 2 (b) PANELES DE PREVENCIÓN (OBJ. RÍG.)
P. 2 (c)(A) PANELES DE PREVENCIÓN (CURVA)(DERECHA)
P. 2 (c)(B) PANELES DE PREVENCIÓN (CURVA)(IZQUIERDA)
P. 3 (a) CRUZ DE SAN ANDRES (2 VÍAS FERREAS)
P. 3 (b) CRUZ DE SAN ANDRES (MAS DE 2 VÍAS FERREAS)
P. 4 (A) CURVA CERRADA (DERECHA)
P. 4 (B) CURVA CERRADA (IZQUIERDA)
P. 5 CRUCE DE PEATONES
P. 6 ATENCIÓN

COLORES: FONDOS BLANCOS CON ORLAS PERIMETRALES Y BANDAS INCLINADAS EN ROJO. FIGURAS CENTRALES EN NEGRO.
UBICACIÓN: P.1, P.3: SEGÚN NORMAS PARA CRUCES ENTRE CAMINOS Y VÍAS FERREAS SETOP 7/81: P.2(a): A 300mts, 200 mts Y 100 mts DEL OBJETIVO; P.2(b): SOBRE EL OBJETO RÍGIDO; P.2(c): A AMBAS MANOS DE UNA CURVA PELIGROSA: P.4: 50 mts ANTES DE LA CURVA (Z. URBANA), ENTRE 150 Y 200 mts ANTES (Z. RURAL); P.5: 20 mts ANTES (Z. URBANA), ENTRE 20 Y 50 mts ANTES (Z. RURAL Y ENLACES); P.6: A CRITERIO DE LA AUTORIDAD DE APLICACIÓN.

SEÑALES DE ADVERTENCIA - CARACTERÍSTICAS FÍSICAS DE LA VÍA

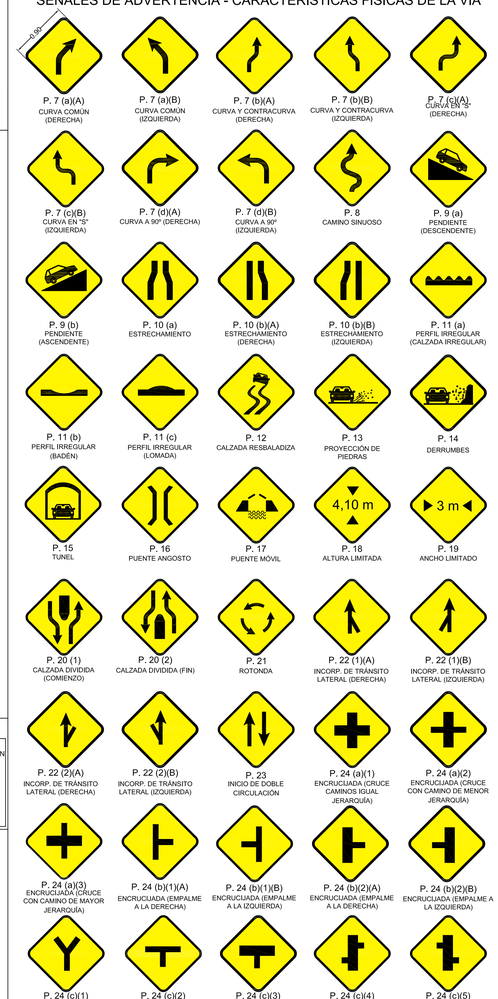

P. 7 (a)(A) CURVA COMÚN (DERECHA)
P. 7 (a)(B) CURVA COMÚN (IZQUIERDA)
P. 7 (b)(A) CURVA Y CONTRACURVA (DERECHA)
P. 7 (b)(B) CURVA Y CONTRACURVA (IZQUIERDA)
P. 7 (c)(A) CURVA EN "S" (DERECHA)
P. 7 (c)(B) CURVA EN "S" (IZQUIERDA)
P. 7 (d)(A) CURVA A 90° (DERECHA)
P. 7 (d)(B) CURVA A 90° (IZQUIERDA)
P. 8 CAMINO SINUOSO
P. 9 (a) PENDIENTE (DESCENDENTE)
P. 9 (b) PENDIENTE (ASCENDENTE)
P. 10 (a) ESTRECHAMIENTO
P. 10 (b)(A) ESTRECHAMIENTO (DERECHA)
P. 10 (b)(B) ESTRECHAMIENTO (IZQUIERDA)
P. 11 (a) PERFIL IRREGULAR (CALZADA IRREGULAR)
P. 11 (b) PERFIL IRREGULAR (BADÉN)
P. 11 (c) PERFIL IRREGULAR (LOMADA)
P. 12 CALZADA RESBALADIZA
P. 13 PROYECCIÓN DE PIEDRAS
P. 14 DERRUMBES
P. 15 TUNEL
P. 16 PUENTE ANGOSTO
P. 17 PUENTE MÓVIL
P. 18 ALTURA LIMITADA
P. 19 ANCHO LIMITADO
P. 20 (1) CALZADA DIVIDIDA (COMIENZO)
P. 20 (2) CALZADA DIVIDIDA (FIN)
P. 21 ROTONDA
P. 22 (1)(A) INCORP. DE TRÁNSITO LATERAL (DERECHA)
P. 22 (1)(B) INCORP. DE TRÁNSITO LATERAL (IZQUIERDA)
P. 22 (2)(A) INCORP. DE TRÁNSITO LATERAL (DERECHA)
P. 22 (2)(B) INCORP. DE TRÁNSITO LATERAL (IZQUIERDA)
P. 23 INICIO DE DOBLE CIRCULACIÓN
P. 24 (a)(1) ENCRUCIJADA (CRUCE CAMINOS IGUAL JERARQUÍA)
P. 24 (a)(2) ENCRUCIJADA (CRUCE CON CAMINO DE MENOR JERARQUÍA)
P. 24 (a)(3) ENCRUCIJADA (CRUCE CON CAMINO DE MAYOR JERARQUÍA)
P. 24 (b)(1)(A) ENCRUCIJADA (EMPALME A LA DERECHA)
P. 24 (b)(1)(B) ENCRUCIJADA (EMPALME A LA IZQUIERDA)
P. 24 (b)(2)(A) ENCRUCIJADA (EMPALME A LA DERECHA)
P. 24 (b)(2)(B) ENCRUCIJADA (EMPALME A LA IZQUIERDA)
P. 24 (c)(1) ENCRUCIJADA (BIFURCACIÓN)
P. 24 (c)(2) ENCRUCIJADA (BIFURCACIÓN)
P. 24 (c)(3) ENCRUCIJADA (BIFURCACIÓN)
P. 24 (c)(4) ENCRUCIJADA (BIFURCACIÓN)
P. 24 (c)(5) ENCRUCIJADA (BIFURCACIÓN)

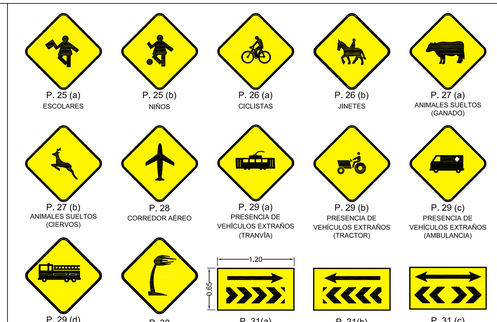

P. 25 (a) ESCOLARES
P. 25 (b) NIÑOS
P. 26 (a) CICLISTAS
P. 26 (b) JINETES
P. 27 (a) ANIMALES SUELTOS (GANADO)
P. 27 (b) ANIMALES SUELTOS (CIERVOS)
P. 28 CORREDOR AÉREO
P. 29 (a) PRESENCIA DE VEHÍCULOS EXTRAÑOS (TRANVÍA)
P. 29 (b) PRESENCIA DE VEHÍCULOS EXTRAÑOS (TRACTOR)
P. 29 (c) PRESENCIA DE VEHÍCULOS EXTRAÑOS (AMBULANCIA)
P. 29 (d) PRESENCIA DE VEHÍCULOS EXTRAÑOS (BOMBEROS)
P. 30 VIENTOS FUERTES LATERALES
P. 31(a) FLECHA DIRECCIONAL (DERECHA)
P. 31(b) FLECHA DIRECCIONAL (IZQUIERDA)
P. 31 (c) FLECHA DIRECCIONAL
P. 32 PROXIMIDAD DE SEMÁFORO
P. 33 (a) PROXIMIDAD DE SEÑAL RESTRICTIVA (PARE)
P. 33 (b) PROXIMIDAD DE SEÑAL RESTRICTIVA (PASO)
P. 33 (c) PROXIMIDAD DE SEÑAL RESTRICTIVA (OTRAS)
P. 40 PASO A NIVEL (PASIVO)
P. 41 PASO A NIVEL (ACTIVO)

COLORES: CUADRADO DE FONDO AMARILLO CON ORLA PERIMETRAL EN NEGRO, FIGURA CENTRAL EN EL MISMO COLOR, EXCEPCIONES: P.31: RECTÁNGULO DE IGUALES COLORES; P.32: SEMÁFORO NEGRO, CÍRCULO SUPERIOR ROJO, MEDIO AMARILLO E INFERIOR VERDE; P.33(a): FIGURA IDEM SEÑAL R.27; P.33(b): IDEM SEÑAL R.28; P.33(c): LA FIGURA Y SUS COLORES DEPENDERÁN DEL TIPO DE SEÑAL QUE SE REQUIERA.
UBICACIÓN: A 50 mts DE LA REFERENCIA (Z. URBANA), ENTRE 100 Y 150 mts (ENLACES), ENTRE 150 Y 200 mts (Z. RURAL), EXCEPCIÓN: P.31 (a), (b) y (c): EN EL LUGAR DEL CAMBIO DE DIRECCIÓN; P.40, P.41: SEGÚN NORMAS PARA CRUCES ENTRE CAMINOS Y VÍAS FERREAS SETOP 7/81.

SEÑALES DE FIN DE LA PREVENCIÓN

P. 34 (a) FIN DE PREVENCIÓN (CALZADA IRREGULAR)
P. 34 (b) FIN DE PREVENCIÓN (BADÉN)
P. 34 (c) FIN DE PREVENCIÓN (LOMADA)
P. 34 (d) FIN DE PREVENCIÓN (CALZADA RESVALADIZA)
P. 34 (e) FIN DE PREVENCIÓN (PROYECCIÓN DE PIEDRAS)
P. 34 (f) FIN DE PREVENCIÓN (DERRUMBES)
P. 34 (g) FIN DE PREVENCIÓN (TÚNEL)

COLORES: FONDO BLANCO CON ORLA PERIMETRAL EN NEGRO CON UNA BANDA CRUZADA A RAYAS NEGRAS Y BLANCAS. FIGURA CENTRAL EN NEGRO.
UBICACIÓN: AL FINALIZAR LA ZONA DE REFERENCIA.

SEÑALES TRANSITORIAS

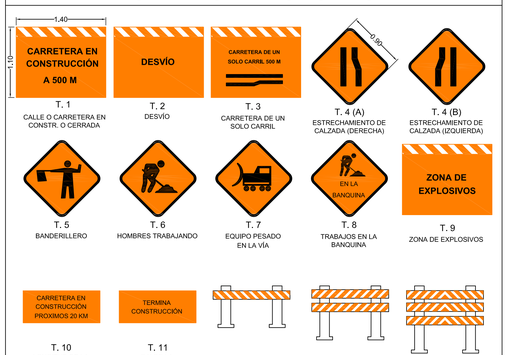

T. 1 CALLE O CARRETERA EN CONSTR. O CERRADA
T. 2 DESVÍO
T. 3 CARRETERA DE UN SOLO CARRIL
T. 4 (A) ESTRECHAMIENTO DE CALZADA (DERECHA)
T. 4 (B) ESTRECHAMIENTO DE CALZADA (IZQUIERDA)
T. 5 BANDERILLERO
T. 6 HOMBRES TRABAJANDO
T. 7 EQUIPO PESADO EN LA VÍA
T. 8 TRABAJOS EN LA BANQUINA
T. 9 ZONA DE EXPLOSIVOS
T. 10 LONGITUD DE LA CONSTRUCCIÓN
T. 11 FIN DE LA CONSTRUCCIÓN
VALLAS (b) (TIPO I)
VALLAS (a) (TIPO II)
VALLAS (b) (TIPO III)

COLORES: T.1, T.2, T.3 y T.9: RECTÁNGULO NARANJA CON FRANJAS SUPERIORES A 45º BLANCAS Y MENSAJES Y FIGURAS EN NEGRO; T.4, T.5, T.6, T.7, T.8: CUADRADO DE FONDO NARANJA CON ORLA PERIMETRAL EN NEGRO Y FIGURAS EN EL MISMO COLOR; T.10, T.11: RECTÁNGULO NARANJA CON MENSAJES EN NEGRO; VALLAS: FRANJAS A 45º NARANJAS Y BLANCAS.
UBICACIÓN: CON ANTICIPACIÓN A LA ZONA A SEÑALIZAR, QUEDANDO LA DISTANCIA A CRITERIO DE LA AUTORIDAD DE APLICACIÓN.

NOTA: EN LAS SEÑALES T.10, T.11 Y EN LAS VALLAS LAS DIMENSIONES QUEDAN A CRITERIO DE LA AUTORIDAD.

SEÑALES INFORMATIVAS

SEÑALES DE NOMENCLATURA VIAL Y URBANA. DESTINOS Y DISTANCIAS

I. 2 RUTA NACIONAL
I. 2 (1)(A)
I. 2 (1)(B)
I. 2 (2)
I. 3 RUTA PROVINCIAL
I. 3 (1)(A)
I. 3 (1)(B)
I. 3 (2)(A)
I. 3 (2)(B)
I. 3 (3)
I. 5 (1) IDENTIFICACIÓN DE REGIÓN Y LOCALIDAD
I. 5 (2) IDENTIFICACIÓN DE REGIÓN Y LOCALIDAD (OPTATIVO CAMINO SIN PAVIMENTAR)
I. 6 ORIENTACIÓN (EN CAMINOS PRIM. Y SECUND.)
I. 7 ORIENTACIÓN (EN CAMINOS SECUNDARIOS)
I. 8 COMIENZO O FIN DE ZONA URBANA
I. 9 IDENTIFICACIÓN DE JURISDICCIÓN O ACC. GEOGRÁFICO
I. 10 MOJÓN KILOMÉTRICO
I. 11 NOMENCLATURA DE AUTOPISTA

COLORES: L2 e L3 (CON SUS VARIANTES), L5(2), L7, L10: FONDO BLANCO, MENSAJES Y LÍNEA PERIMETRAL EN NEGRO; L5(1), L6, L8, L9: FONDO VERDE CON MENSAJES EN BLANCO; L11: FONDO AZUL CON MENSAJE Y FIGURA EN BLANCO.
UBICACIÓN: L2 e L3 (CON SUS VARIANTES): A CRITERIO; L5: ANTES DE CADA REGIÓN O LOCALIDAD; L6, L7: 30 mts ANTES DE LA ENCRUCIJADA; L8: AL COMIENZO O FIN DE LA ZONA; L9, L11: EN EL MISMO LUGAR; L10: EN CADA km, UBICANDO LOS IMPARES A LA DERECHA Y LOS PARES A LA IZQUIERDA EN SENTIDO ASCENDENTE AL KILOMETRAJE.

NOTA: EN LAS SEÑALES SIN ESPECIFICACION DE MEDIDAS LAS DIMENSIONES QUEDAN A CRITERIO DE LA AUTORIDAD.

SEÑALES SOBRE CARACTERÍSTICAS DE LA VÍA

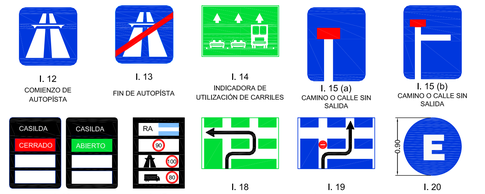

I. 12 COMIENZO DE AUTOPISTA
I. 13 FIN DE AUTOPISTA
I. 14 INDICADORA DE UTILIZACIÓN DE CARRILES
I. 15 (a) CAMINO O CALLE SIN SALIDA
I. 15 (b) CAMINO O CALLE SIN SALIDA
I. 16 CAMINO O PASO TRNSITABLE
I. 17 VELOCIDADES MÁXIMAS PERMITIDAS
I. 18 ESQUEMAS DE RECORRIDOS
I. 19 DESVÍO POR CAMBIO DE SENTIDO
I. 20 ESTACIONAMIENTO PERMITIDO

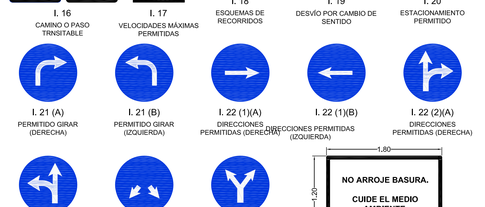

I. 21 (A) PERMITIDO GIRAR (DERECHA)
I. 21 (B) PERMITIDO GIRAR (IZQUIERDA)
I. 22 (1)(A) DIRECCIONES PERMITIDAS (DERECHA)
I. 22 (1)(B) DIRECCIONES PERMITIDAS (IZQUIERDA)
I. 22 (2)(A) DIRECCIONES PERMITIDAS (DERECHA)
I. 22 (2)(B) DIRECCIONES PERMITIDAS (IZQUIERDA)
I. 22 (3) DIRECCIONES PERMITIDAS (AMBAS DIRECCIONES)
I. 22 (4) DIRECCIONES PERMITIDAS (BIFURCACIÓN)

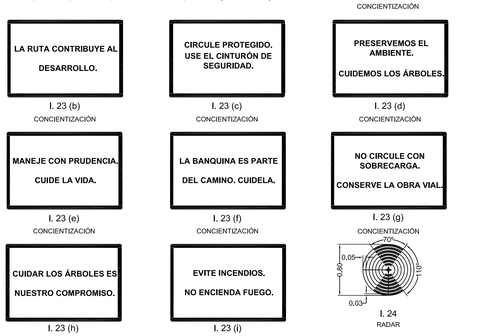

I. 23 (a) CONCIENTIZACIÓN
I. 23 (b) CONCIENTIZACIÓN
I. 23 (c) CONCIENTIZACIÓN
I. 23 (d) CONCIENTIZACIÓN
I. 23 (e) CONCIENTIZACIÓN
I. 23 (f) CONCIENTIZACIÓN
I. 23 (g) CONCIENTIZACIÓN
I. 23 (h) CONCIENTIZACIÓN
I. 23 (i) CONCIENTIZACIÓN
I. 24 RADAR

COLORES: L12: IDEM L11; L13: IDEM L11 CON UNA BANDA CRUZADA EN ROJO; L14: RECTÁNG. DE FONDO VERDE CON LINEA PERIMETRAL Y FIGURAS EN BLANCO: L15: RECTÁNG. AZUL CON FIGURA EN BLANCO Y ROJO: L16: RECTÁNG. NEGRO CON LEYENDA EN BLANCO Y CON TRES DIVISIONES HORIZONTALES DE COLOR BLANCO EN LAS CUALES SE INCORPORARÁN PLACAS ADICIONALES CON LA LEYENDA "CERRADO" EN FONDO ROJO, O "ABIERTO" EN FONDO VERDE, AMBAS EN EL CASILLERO SUPERIOR, LA LEYENDA "TRANSITABLE HASTA" EN EL CASILLERO MEDIO, Y EL HORARIO O PERÍODO DE TIEMPO EN EL INFERIOR EN LETRAS NEGRAS: L17: IDEM L16, CON LA INSCRIPCIÓN "RA" Y LA BANDERA NACIONAL. Y EN LOS TRES INFERIORES FIGURARÁN LOS VEHÍCULOS HABILITADOS Y LAS VELOCIDADES MÁXIMAS PERMITIDAS; L18: CUADRÍCULA VERDE Y BLANCA CON LA FLECHA INDICADORA DEL RECORRIDO EN NEGRO: L19: SIMILAR L18 EN AZUL CON LA INCORPORACIÓN DE LA SEÑAL R.2; L20, L21 e L22 . CON SUS VARIANTES: CÍRCULO AZUL CON FIGURA CENTRAL EN BLANCO; L23: RECTÁNG. BLANCO CON LINEA PERIMETRAL Y LEYENDA EN NEGRO; L24: CÍRCULO BLANCO Y NEGRO.
UBICACIÓN: A CRITERIO DE LA AUTORIDAD DE APLICACIÓN, PREFERENTEMENTE CON SUFICIENTE ANTICIPACIÓN A LA REFERENCIA.

NOTA: EN LAS SEÑALES SIN ESPECIFICACION DE MEDIDAS LAS DIMENSIONES QUEDAN A CRITERIO DE LA AUTORIDAD.

SEÑALES DE INFORMACIÓN TURÍSTICA Y DE SERVICIOS

PUESTO SANITARIO
SERVICIO TELEFÓNICO
ESTACIÓN DE SERVICIO
TELEFÉRICO
SERVICIO TÉCNICO
BALNEARIO
BALNEARIO
RECREACIÓN Y DESCANSO
RESTAURANTE
AEROPUERTO
GOMERÍA
ESTACIONAMIENTO
PUNTO PANORÁMICO
PLAZA
CORREO
ESTACIONAMIENTO DE CASAS RODANTES
HOTEL
BAR
CAMPAMENTO
MUSEO
POLICÍA
DETENCIÓN TRANSP. PÚBL. DE PASAJEROS
TAXI
TERMINAL DE OMNIBUS
TERMINAL DE FERROCARRIL
TEMPLO RELIGIOSO

COLORES: RECTÁNGULO DE FONDO AZUL CON UN CUADRADO BLANCO INSERTO EL CUAL CONTIENE LA FIGURA EN COLOR NEGRO, A EXCEPCIÓN DE LA SEÑAL DE "PUESTO SANITARIO" EN DONDE LA CRUZ ES ROJA, EN LA PARTE INFERIOR DEL RECTÁNGULO SE COLOCARÁN LAS LEYENDAS ACLARATORIAS, FLECHAS Y/O DISTANCIAS EN km, EN COLOR BLANCO.
UBICACIÓN: 10 mts ANTES DE LA REFERENCIA EN ENLACES Y 20 mts ANTES EN ZONA RURAL.

NOTA: LA PRESENTE ENUNCIACIÓN NO ES TAXATIVA.

PROVINCIA DE SANTA FE
DIRECCION PROVINCIAL DE VIALIDAD
DIRECCION DE ESTUDIOS Y PROYECTOS

PLANO TIPO DE SEÑALIZACIÓN VERTICAL

PLANO Nº: **8507 BIS**
ESCALA: 1:400
LEY PROVINCIAL Nº 11583 Y DECRETO REGLAMENTARIO Nº 2311/99
FECHA: ABRIL DE 2007
DIRECTOR: ING. OSVALDO CONTURSI
DIBUJO: TEC. ARIEL M. CASTELLÓ

REMPLAZA AL PLANO TIPO 8507 DE FECHA OCTUBRE DE 2000

SEÑALES:

* REGLAMENTARIAS O PRESCRIPTIVAS
* PREVENTIVAS O DE ADVERTENCIA
* INFORMATIVAS
* TRANSITORIAS

RESISTENCIA A LA COMPRESION DE LAS PROBETAS EN 28 DIAS.	CLASE	DIAMETRO DEL CAÑO	ESPESOR MINIMO DE LA PARED DEL CAÑO	LARGO UTIL DEL CAÑO	ARMADURA (acero aletado torsionado σ adm 2400 Kg/cm2) LONGITUDINAL SEPARACION EN cm. INTERIOR		EXTERIOR		ESPIRALES INTERNA DIAMETRO	PASO	EXTERNA DIAMETRO	PASO	PESO DE LA ARMADURA	VOLUMEN DE HORMIGON	DETALLE DE JUNTAS CAÑOS TIPO A a	b	c	d	CAÑOS TIPO B A	B	C	F	G	H	J
		D	e	L					Ø	P	Ø	P													
		m	m	m	Ø 8	Ø 10	Ø 8	Ø 10	mm	cm.	mm.	cm.	Kg.	m3	m.	m.	m.	m.	m.	m.	m.	m.	m.	m.	m.
280 Kg/cm2	I (*) SOLAMENTE APLICABLE A ACCESOS LATERALES	0,60	0,065	1,00	10	-	-	-	6	10,0	-	-	9,18	0,136	0,027	0,015	0,023	0,040	0,880	0,760	0,070	0,085	0,075	0,060	0,005
		0,70	0,085	1,00	10	-	-	-	6	10,0	-	-	10,89	0,209	0,035	0,019	0,031	0,050	1,060	0,900	0,090	0,090	0,095	0,065	0,005
		0,80	0,095	1,00	10	-	-	-	6	8,5	-	-	13,39	0,267	0,040	0,021	0,034	0,055	1,200	1,020	0,100	0,100	0,105	0,065	0,005
		0,90	0,105	1,00	10	-	10	-	6	9,5	6	10,0	29,05	0,332	0,044	0,023	0,038	0,060	1,240	1,090	0,085	0,110	0,090	0,070	0,005
		1,00	0,105	1,00	10	-	10	-	6	10,0	6	10,0	44,62	0,365	0,043	0,022	0,040	0,060	1,400	1,240	0,105	0,115	0,115	0,075	0,005
		1,10	0,115	1,00	10	-	10	-	6	8,5	6	11,0	36,00	0,439	0,048	0,025	0,042	0,070	1,570	1,350	0,120	0,120	0,125	0,075	0,005
		1,20	0,130	1,00	-	20	10	-	8	12,7	6	9,5	47,24	0,543	0,055	0,028	0,047	0,080	1,740	1,490	0,135	0,125	0,140	0,080	0,005
		1,40	0,140	1,00	-	20	10	-	8	10,5	6	8,0	59,90	0,677	0,059	0,031	0,050	0,085	1,980	1,710	0,145	0,130	0,150	0,085	0,005
		1,60	0,155	1,00	-	20	-	20	8	9,5	8	12,5	78,99	0,854	0,065	0,034	0,056	0,095	2,240	1,940	0,160	0,135	0,165	0,090	0,005
280 Kg/cm2	II (*)	0,60	0,080	1,00	10	-	-	-	6	9,5	-	-	9,71	0,171	0,034	0,017	0,029	0,050	0,940	0,790	0,087	0,095	0,090	0,070	0,005
		0,70	0,085	1,00	10	-	-	-	6	8,0	-	-	12,24	0,209	0,036	0,018	0,031	0,050	1,060	0,900	0,092	0,095	0,095	0,070	0,005
		0,80	0,095	1,00	10	-	-	-	8	10,0	-	-	18,18	0,267	0,040	0,021	0,034	0,055	1,200	1,020	0,101	0,110	0,105	0,075	0,005
		0,90	0,105	1,00	10	-	10	-	6	8,0	6	10,0	30,97	0,331	0,044	0,023	0,036	0,065	1,340	1,140	0,111	0,125	0,115	0,085	0,005
		1,00	0,115	1,00	-	20	10	-	8	10,0	6	9,0	49,00	0,403	0,047	0,026	0,042	0,067	1,470	1,260	0,116	0,128	0,120	0,085	0,005
		1,10	0,115	1,00	-	20	10	-	8	11,0	6	8,0	47,12	0,439	0,048	0,025	0,042	0,070	1,580	1,360	0,121	0,130	0,125	0,085	0,005
		1,20	0,130	1,00	-	20	-	20	8	9,5	8	12,7	59,81	0,543	0,055	0,028	0,047	0,080	1,740	1,490	0,135	0,130	0,140	0,085	0,005
		1,40	0,140	1,00	-	20	-	20	10	12,5	8	10,5	77,41	0,677	0,059	0,031	0,050	0,085	1,980	1,710	0,145	0,135	0,150	0,090	0,005
		1,60	0,155	1,00	-	20	-	20	10	10,5	10	14,0	97,96	0,854	0,065	0,034	0,056	0,093	2,240	1,940	0,159	0,140	0,165	0,095	0,005
280 Kg/cm2	III (*)	0,60	0,095	1,00	10	-	10	-	6	10,0	6	10,0	19,50	0,207	0,040	0,021	0,034	0,060	1,000	0,820	0,097	0,105	0,100	0,080	0,005
		0,70	0,105	1,00	10	-	10	-	6	10,2	6	10,2	22,08	0,265	0,044	0,023	0,038	0,065	1,140	1,904	0,106	0,110	0,110	0,085	0,005
		0,80	0,115	1,00	10	-	10	-	6	11,4	6	11,4	23,84	0,330	0,048	0,025	0,042	0,070	1,280	1,060	0,116	0,125	0,120	0,090	0,005
		0,90	0,125	1,00	10	-	10	-	6	9,5	6	12,1	29,09	0,402	0,053	0,028	0,045	0,075	1,420	1,180	0,125	0,135	0,130	0,095	0,005
		1,00	0,130	1,00	10	-	10	-	8	11,5	6	9,5	50,90	0,462	0,055	0,029	0,046	0,078	1,540	1,290	0,130	0,138	0,135	0,095	0,005
		1,10	0,135	1,00	-	20	10	-	8	11,5	6	8,5	46,68	0,523	0,057	0,030	0,048	0,081	1,660	1,400	0,135	0,140	0,140	0,095	0,005
		1,20	0,150	1,00	-	20	-	20	10	14,0	8	11,5	64,11	0,636	0,063	0,033	0,054	0,090	1,820	1,530	0,155	0,140	0,160	0,095	0,005
		1,40	0,160	1,00	-	20	-	20	10	10,5	10	14,0	87,19	0,784	0,067	0,035	0,058	0,095	2,020	1,730	0,155	0,150	0,160	0,105	0,005
420 Kg/cm2	IV (**)	0,60	0,095	1,00	10	-	10	-	6	10,0	6	10,0	19,50	0,207	0,040	0,021	0,034	0,060	1,000	0,820	0,097	0,105	0,100	0,080	0,005
		0,70	0,105	1,00	10	-	10	-	6	9,5	6	10,2	22,46	0,265	0,044	0,023	0,038	0,065	1,140	0,940	0,106	0,110	0,110	0,085	0,005
		0,80	0,115	1,00	-	20	10	-	8	10,0	6	8,0	34,68	0,330	0,048	0,025	0,042	0,070	1,280	1,060	0,116	0,125	0,120	0,090	0,005
		0,90	0,125	1,00	-	20	-	20	8	8,5	8	11,5	49,03	0,402	0,053	0,028	0,045	0,075	1,420	1,180	0,126	0,135	0,130	0,095	0,005
		1,00	0,135	1,00	-	20	-	20	10	11,0	8	12,5	55,88	0,482	0,057	0,030	0,048	0,078	1,550	1,300	0,130	0,138	0,135	0,095	0,005
		1,10	0,135	1,00	-	20	-	20	10	10,0	10	13,3	71,32	0,523	0,057	0,030	0,048	0,081	1,660	1,400	0,135	0,140	0,140	0,095	0,005
		1,20	0,150	1,00	-	20	-	20	12	11,0	10	10,5	91,59	0,636	0,063	0,033	0,054	0,090	1,820	1,530	0,155	0,140	0,160	0,095	0,005
		1,40	0,160	1,00	-	20	-	20	12	9,0	12	12,0	123,65	0,784	0,067	0,035	0,058	0,095	2,050	1,740	0,164	0,155	0,170	0,110	0,005
		1,60	0,175	1,00	-	20	-	20	12	7,5	12	10,0	162,72	0,975	0,074	0,038	0,063	0,105	2,300	1,960	0,164	0,165	0,170	0,120	0,005

CAÑO TIPO A

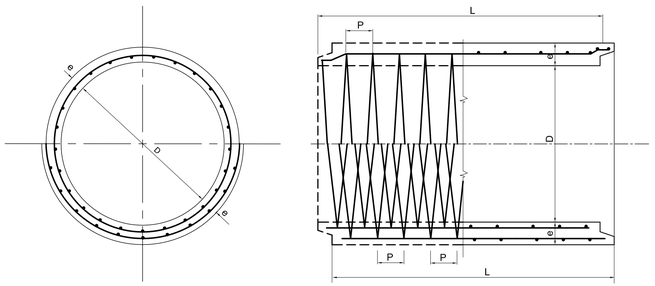

TAPADA MINIMA EN EL EJE	
BAJO PAVIMENTO FLEXIBLE	MINIMA 0.60 m.
BAJO PAVIMENTO RIGIDO	D - 0.60 a 0.90 mínimo 0.35 m. D -1.00 a 1.60 mínimo 0.40 m.

DETERMINACION DE LA CLASE DE CAÑO PARA CADA DIAMETRO EN FUNCION DE LA TAPADA.

D CAÑO (m)	CLASE I ACCESOS	CLASE II	CLASE III	CLASE IV
	TAPADA MAXIMA EN METROS.			
0.60 - 0.70	5.80	7.30	10.00	14.30
0.80 - 0.90	5.80	7.60	10.40	15.00
1.00	5.80	7.60	10.50	15.10
1.10 - 1.20	5.80	7.60	10.70	15.20
1.40 - 1.60	6.10	7.60	10.70	15.50

NOTA: - EL DISEÑO HIDRÁULICO SE EFECTUARÁ PARA CADA CASO EN PARTICULAR.

DETALLE 1

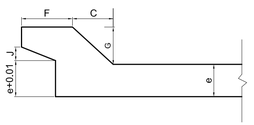

DETALLE DE JUNTAS

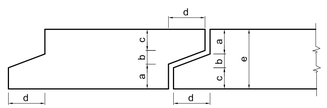

CAÑO TIPO B

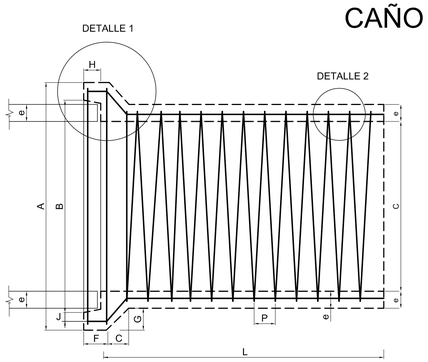

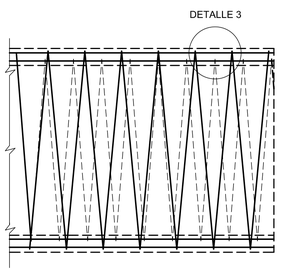

DETALLE 2

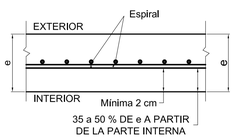

DETALLE 3

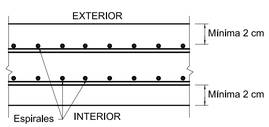

PENDIENTE ÚNICA DE COLOCACIÓN: 1 % (UNO POR CIENTO)

* HORMIGÓN TIPO H-30 S/CIRSOC 201 (con cemento A.R.S.) PARA CLASE I, II Y III.-

** HORMIGÓN TIPO H-38 S/CIRSOC 201 (con cemento A.R.S.) PARA CLASE IV.-

ACERO TIPO III - ADN 420 - 500.-

RECUBRIMIENTO MÍNIMO DE ARMADURAS: 2 cm.

REEMPLAZA AL PLANO TIPO N° 3488 - BIS 2 - D.P.V.

PROVINCIA DE SANTA FE

DIRECCIÓN PROVINCIAL DE VIALIDAD

DIRECCIÓN DE ESTUDIOS Y PROYECTOS

PLANO TIPO

CARACTERÍSTICAS DE LOS CAÑOS DE HORMIGÓN ARMADO PARA ALCANTARILLAS Y DESAGÜES

PLANO Nº:	8508
ESCALA:	
PROYECTISTA:	D.N.V.
MODIFICACIONES:	D.P.V.
DIBUJO:	
FECHA: ABRIL DE 2007	DIRECTOR: ING. O. CONTURSI

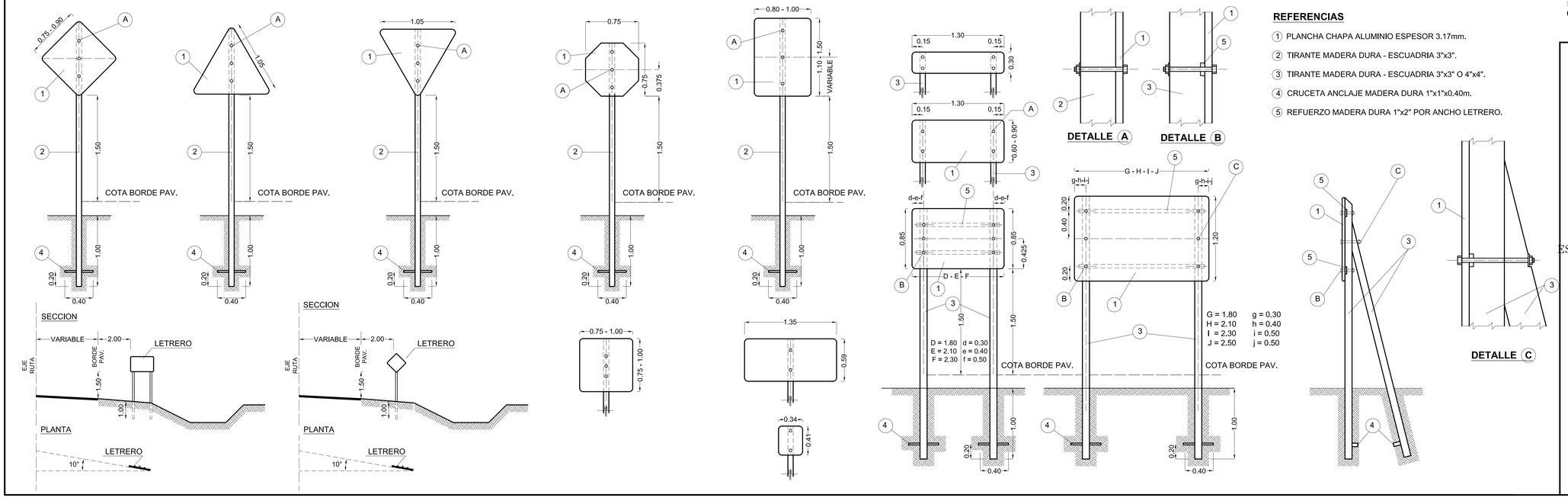

REFERENCIAS

1. PLANCHA CHAPA ALUMINIO ESPESOR 3.17mm.
2. TIRANTE MADERA DURA - ESCUADRIA 3"x3".
3. TIRANTE MADERA DURA - ESCUADRIA 3"x3" O 4"x4".
4. CRUCETA ANCLAJE MADERA DURA 1"x1"x0.40m.
5. REFUERZO MADERA DURA 1"x2" POR ANCHO LETRERO.

ANTECEDENES:
CODIGO DE SEÑALES DNV-REEMPLAZA A 4142-300 Y 4142/1

PROVINCIA DE SANTA FE
DIRECCION PROVINCIAL DE VIALIDAD
DIRECCION DE ESTUDIOS Y PROYECTOS

PLANO TIPO

PLANO Nº 8509
ESCALA: S/ESCALA

PROYECTISTA: ING. H.FERNANDEZ
COLABORADOR::
DIBUJO: Téc. M. TOMAS

FECHA: DICIEMBRE 2006
DIRECTOR: Ing. O.CONTURSI

ESTE PLANO REEMPLAZA AL PLANO TIPO Nº4142-BIS

SEÑALIZACION VERTICAL.

LETREROS EMPLAZAMIENTO

TRANSVERSAL DE SEÑALES

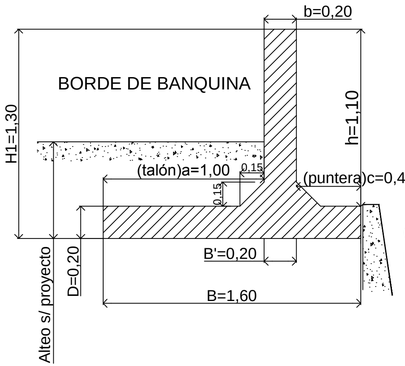

MURO DESDE
h=0,60m a h=1,10m

GUARDARRUEDA
DE ALCANTARILLAS
EXISTENTES

VOLUMEN MURO m3/ml: 0,563

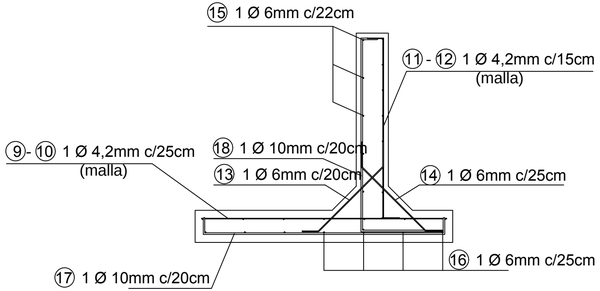

	Nº	DIMENSIONES (m)	Ø (mm)	sep. (cm)	cant.	Lc. (m)	Kg. (kg)
MURO DESDE h= 0,60 a h= 1,10m	9	1,52	4,2	25	4	1,52	0,66
	10		4,2	25	7	-	0,76
	11	0,10 1,12 0,10 es vertical	4,2	15	7	1,32	1,01
	12		4,2	15	8	-	0,87
	13	0,10 0,57 0,10 0,10	6	20	5	0,82	0,91
	14	0,10 0,57 0,10	6	25	4	0,82	0,73
	15		6	22	6	-	1,33
	16		6	25	7	-	1,55
	17	0,10 1,50 0,10	10	20	5	1,70	5,24
	18	0,10 1,20 0,08 es vertical	10	20	5	1,90	5,86

TOTAL Kg/ml: 18,92

NOTA:
LAS CANTIDADES CONSIGNADAS EN LAS PLANILLAS
DE DOBLADO DE HIERROS CORRESPONDEN A UN
METRO LINEAL DE MURO.
DEBERÁN COLOCARSE CUATRO GANCHOS DE 6mm
DE DIÁMETRO POR CADA m2 DE SUPERFICIE DE HORMIGÓN.

MATERIALES: HORMIGON H-30 S/ CIRSOC 201-2005
ACERO: ADN 420/500

DPV SANTA FE

PROVINCIA DE SANTA FE
DIRECCION PROVINCIAL DE VIALIDAD
DIRECCION DE ESTUDIOS Y PROYECTOS

OBRA:RUTA PROVINCIAL N°36
TRAMO: ROMANG - VERA
Pavimentación - Primera Etapa

PLANO Nº 9698BIS/1
ESCALA: VARIAS

PROYECTISTAS : Ing. Civil G. Ferrando
Modificacion Ing. Carlos Cian

FECHA: (original) Abril 2011 (modif.) Mayo 2017
DIRECTOR: ING° CIVIL O. CONTURSI
DIBUJO: Ing. Civil C. Regué

Plano modificado del original N°9698
Antecedente Ruta Provincial n° 1

MURO DE CONTENCIÓN TIPO A CONSTRUIR EN ZONA DE ALCANTARILLAS TRANSVERSALES EXISTENTES