CM01	TIPO: CERRAMIENTO METALICO HORIZONTAL	
	UBICACION: ESPERA VISITA	CANTIDAD: 01

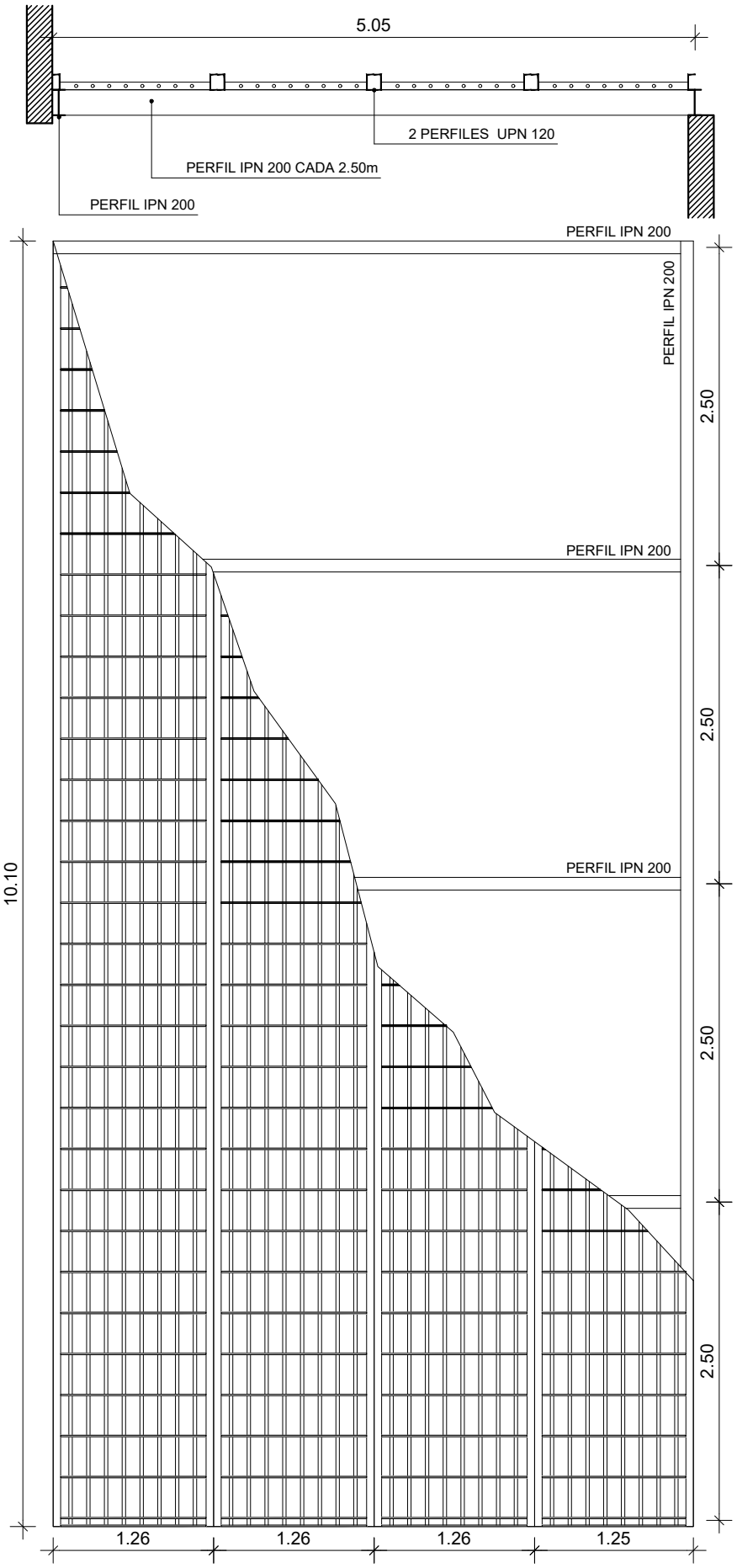

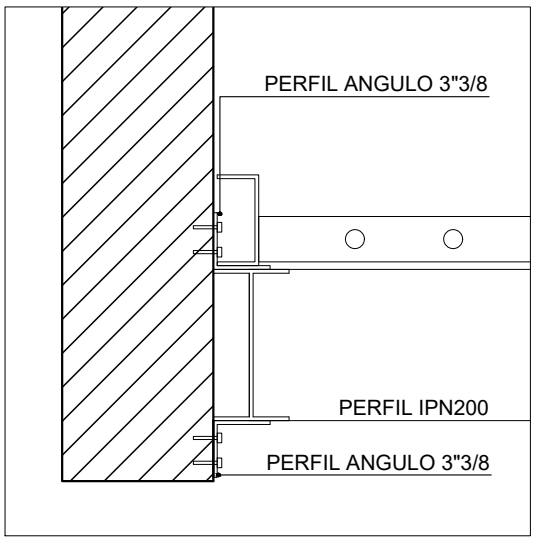

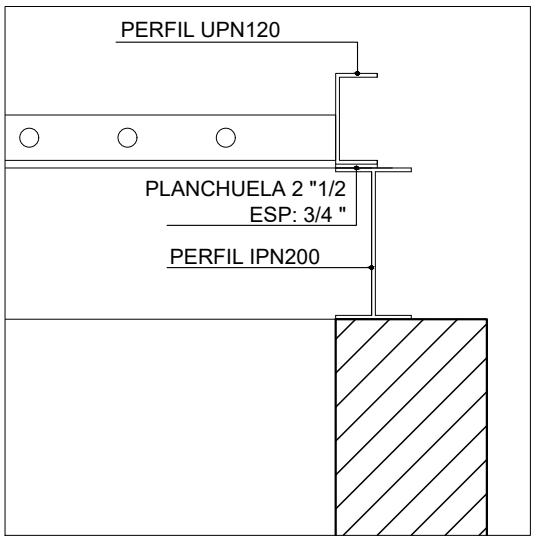

HOJAS	BASTIDORES DE PERFILES UPN 120 VERTICALES DE HIERRO REDONDO DE HERRERO d= 1" c/13cm A EJE HORIZONTALES DE PLANCHUELA 1 1/2" x 5/16" c/30cm
PINTURA	DOS MANOS ANTIOXIDO AL CROMATO DE CINC (UNA EN OBRA, UNA EN TALLER) TRES MANOS ESMALTE SINTETICO TIPO "VITROLUX MAGIC de COLORIN", COLOR GRIS CLARO COD. 4241P, TERMINACIÓN LISA BRILLANTE.
OBSERV.	

ROSARIO - D.i.P.A.I - M.I.Sp.y H.
FOLIO Nº
UNIDAD CENTRAL

Santa Fe
Provincia

MINISTERIO DE OBRAS PÚBLICAS

DIRECTOR PROVINCIAL DE ARQUITECTURA E INGENIERÍA
ARQ. ANDRES FRANCISCONI

SUBDIRECTOR DIPAI
ARQ. JOSÉ RABASEDAS

SUBDIRECTOR DE PROYECTO

COORDINADOR DE PROYECTO
ARQ. NORA DIAZ

PROYECTISTA
Di.P.A.I.

OBRA
CONSTRUCCIÓN NUEVO EDIFICIO DE CONTROL PARA VISITA Y CERCO PERIMETRAL COMPLEJO PENITENCIARIO ROSARIO

ROSARIO - SANTA FE

DOC. de PROYECTO

UBICACIÓN

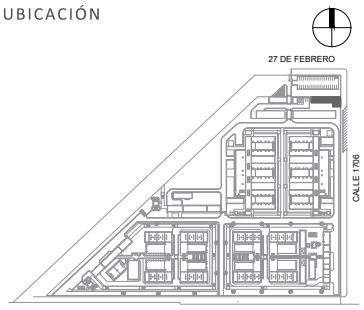

EQUIPO DE PROYECTO
Arq. Cecilia Tettamanti
Arq. Julia García
Arq. Hugo Ayala
Arq. Erica Gonzalez
Arq. Laura Tavolini
Aranza Gimenez
Germán Cardonato
Valeria Llontop
Valentina Menna

PLANO
EDIFICIO REQUISA Y CONTROL
CERRAMIENTO METÁLICO

FECHA	ESCALA	REVISIÓN
12/23	1.50	00

DENOMINACIÓN
PC06

Todas las medidas se verificarán en obra