CORTE A-A Esc. 1:10

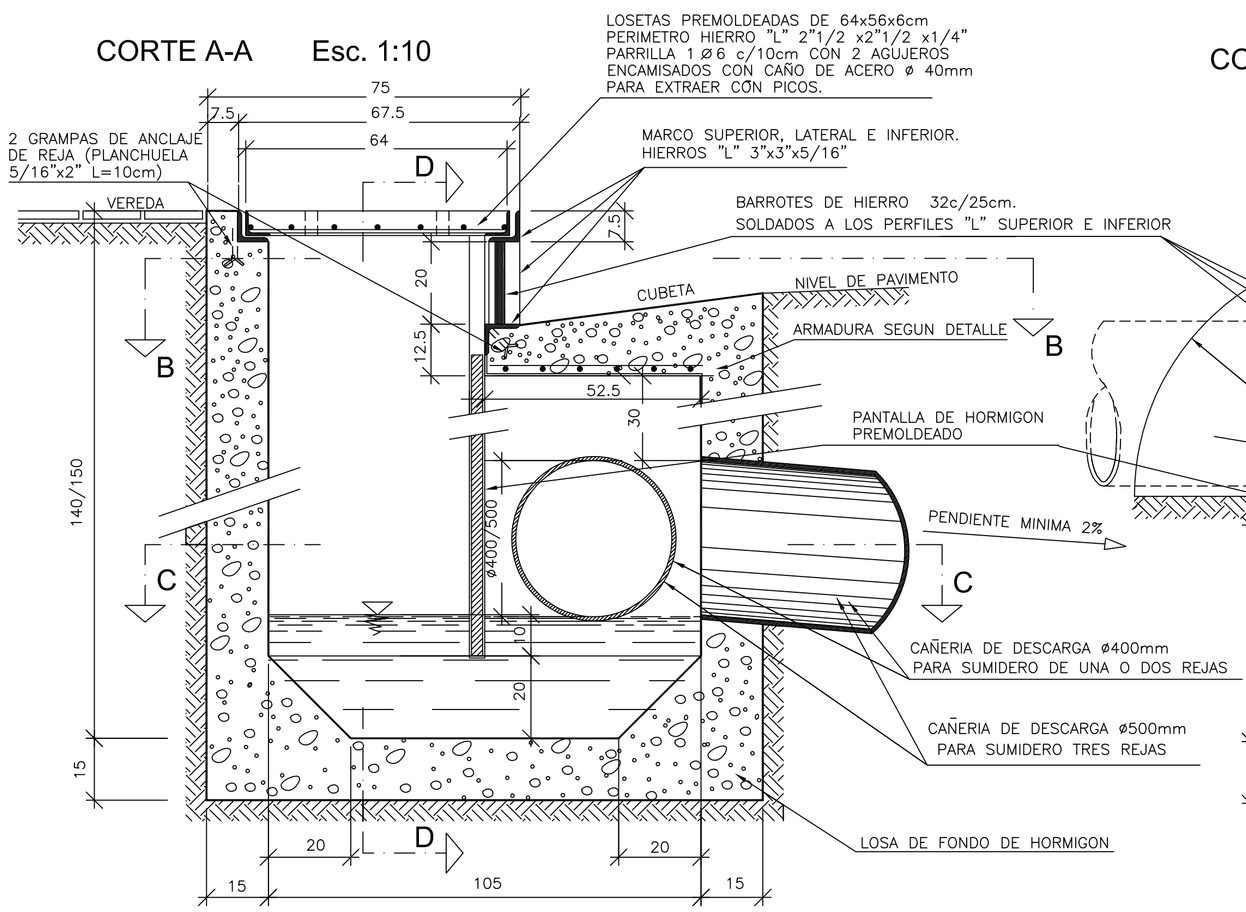

CORTE B-B Esc. 1:10

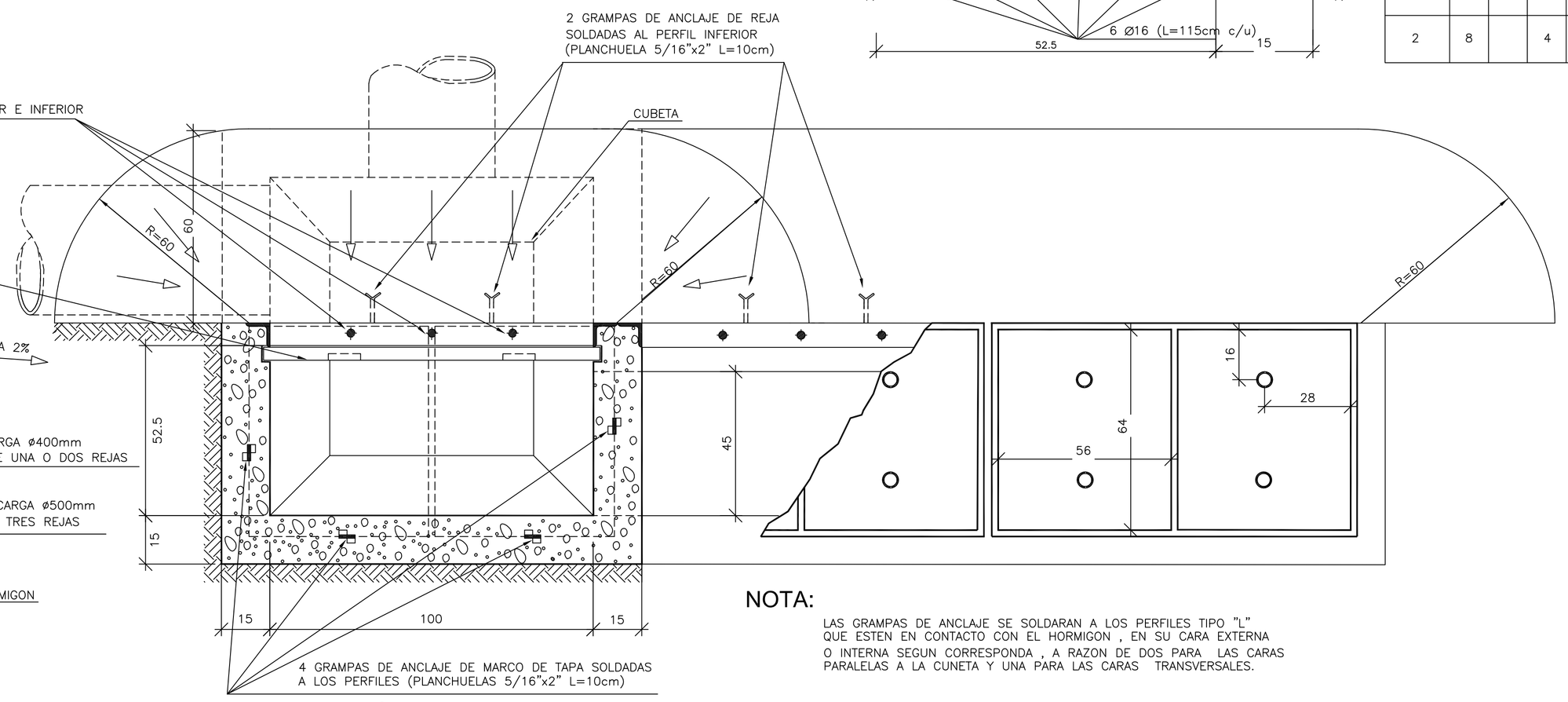

DETALLE DE ARMADURA EN LOSA DE CUBE
ESC 1:5

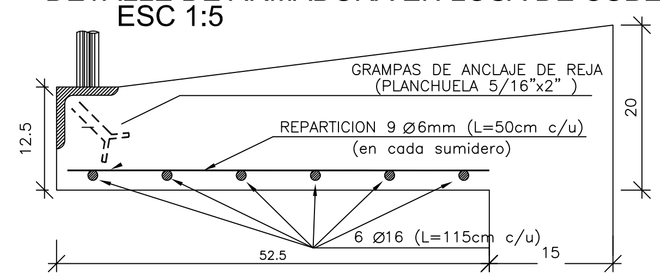

ARMADURA DE REFUERZO P/ SUMIDEROS DE 2 Ó 3 REJAS				
POSICION	ø	SEP	CANT	
1	6	14	6	10 / 20 20 / 10
2	8		4	70

NOTA:

LAS GRAMPAS DE ANCLAJE SE SOLDARAN A LOS PERFILES TIPO "L" QUE ESTEN EN CONTACTO CON EL HORMIGON , EN SU CARA EXTERNA O INTERNA SEGUN CORRESPONDA , A RAZON DE DOS PARA LAS CARAS PARALELAS A LA CUNETA Y UNA PARA LAS CARAS TRANSVERSALES.

CORTE C-C Esc. 1:10

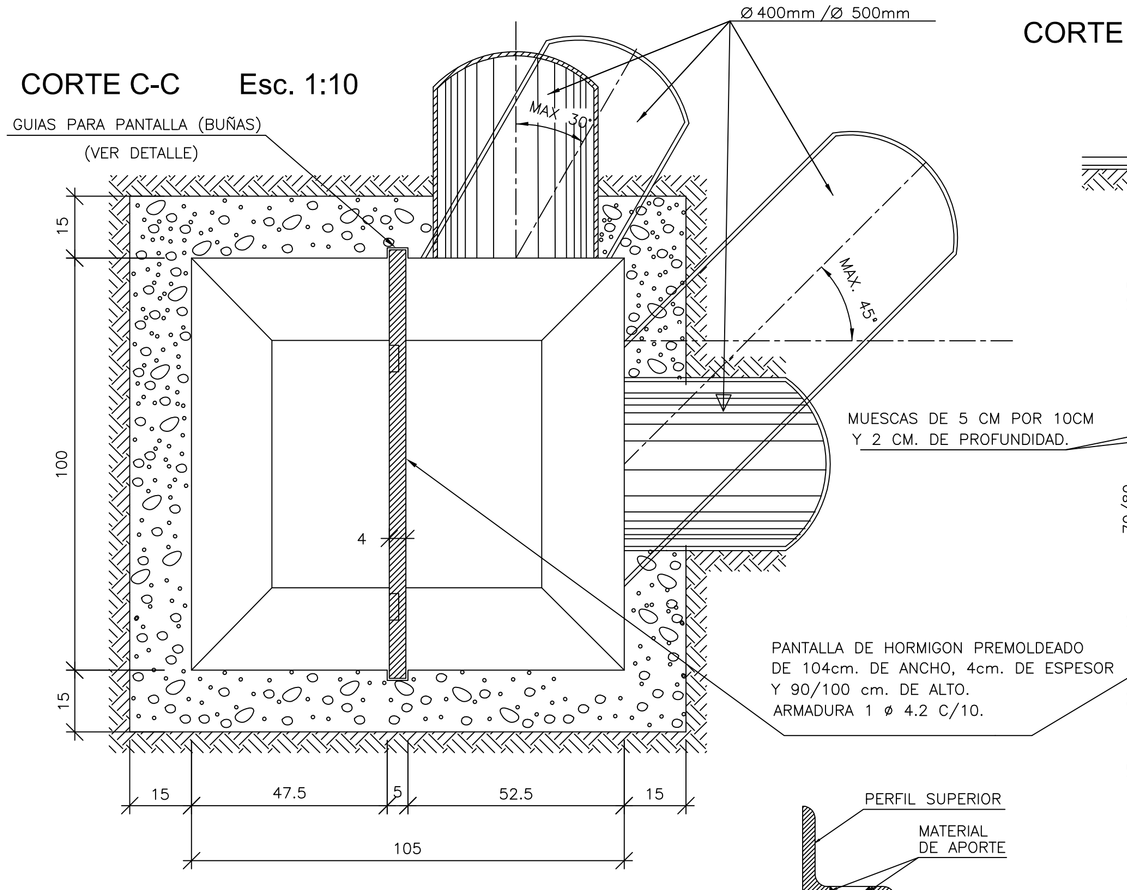

CORTE D-D Esc. 1:10

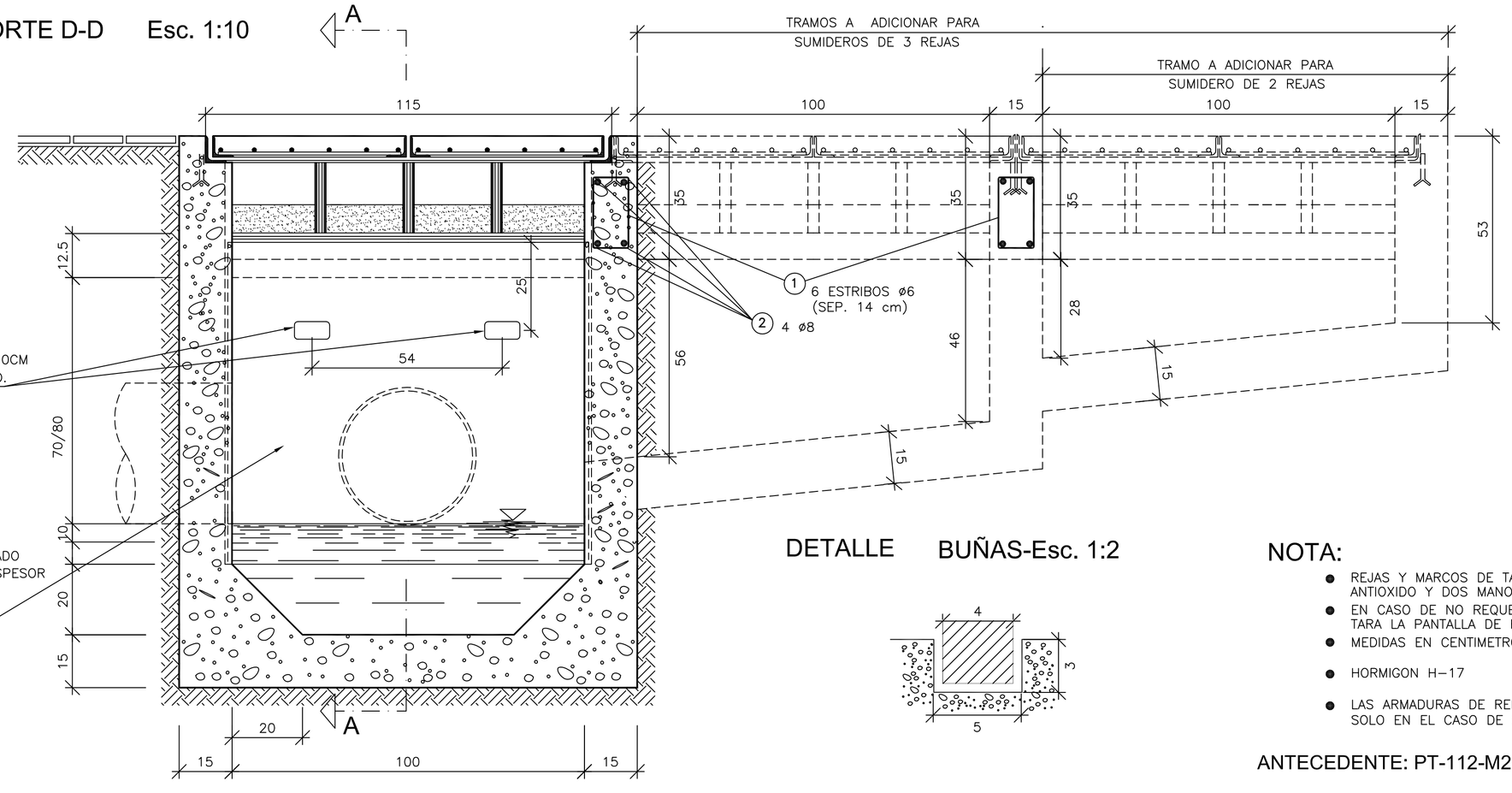

DETALLE BUÑAS-Esc. 1:2

NOTA:

- REJAS Y MARCOS DE TAPAS SE PINTARAN CON DOS MANOS DE ANTIOXIDO Y DOS MANOS DE ESMALTE SINTECTICO COLOR NEGRO.–
- EN CASO DE NO REQUERIRSE SUMIDERO SIFONADO NO SE EJECUTARA LA PANTALLA DE H° PREMOLDEADO.
- MEDIDAS EN CENTIMETROS
- HORMIGON H–17
- LAS ARMADURAS DE REFUERZO POSICIONES 1 Y 2 SE EJECUTARAN SOLO EN EL CASO DE SUMIDEROS DE DOS O TRES REJAS.

ANTECEDENTE: PT-112-M2 MUNICIPALIDAD DE ROSARIO

LAS UNIONES SOLDADAS ENTRE LOS PERFILES "L" DEBERAN SER REFORZADAS FORMANDO CORDONES DE MATERIAL DE APORTE EN AMBOS LADOS.
LOS PERFILES "L" QUE DEBAN SOSTENER LOS BARROTES DE ACERO TRAFILADO ø32mm., LLEVARAN PERFORACIONES DE IGUAL DIAMETRO A FIN DE ENCASTRAR A LOS MISMOS, LOS QUE LUEGO SERAN SOLDADOS EN CADA EXTREMO (VER DETALLE).

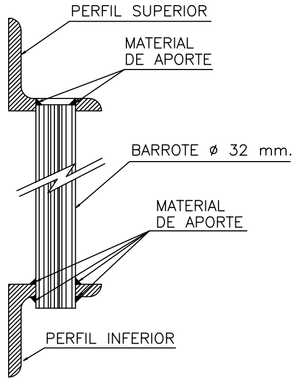

DETALLE ESC 1:5

REJA VISTA DE FRENTE -Esc. 1:10

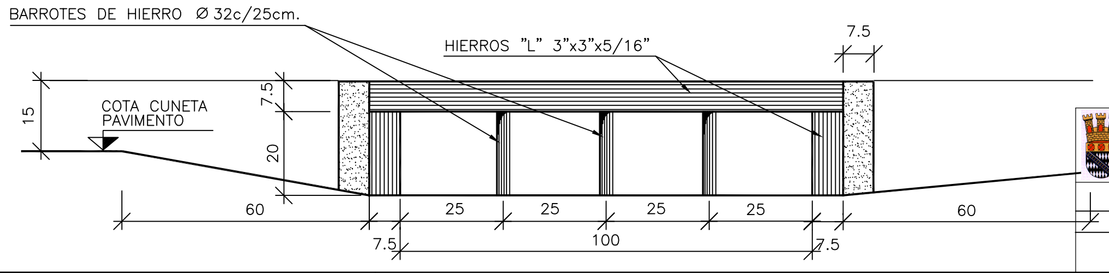

MUNICIPALIDAD DE PEREZ - PROVINCIA DE SANTA FE
SECRETARIA DE OBRAS Y SERVICIOS PUBLICOS

DICIEMBRE 2016

DIBUJO TECNICO
Arq. VANESA SAMIÑAIS

INTENDENTE MUNICIPAL: LIC. PABLO CORSALINI

DETALLES CONSRTRUCTIVOS PERFILES PAVIMENTOS

SECRETARIO DE OBRAS Y SERVICIOS PUBLICO: ING. JORGE A. BARRIONUEVO
DIRECTOR DE OBRAS Y SERVICIOS PUBLICO: TEC. MARCELO SUAREZ
DIRECTOR DE PLANEAMIENTO: ARQ. MARCELO OTTAVIANO

Plano Nº 12