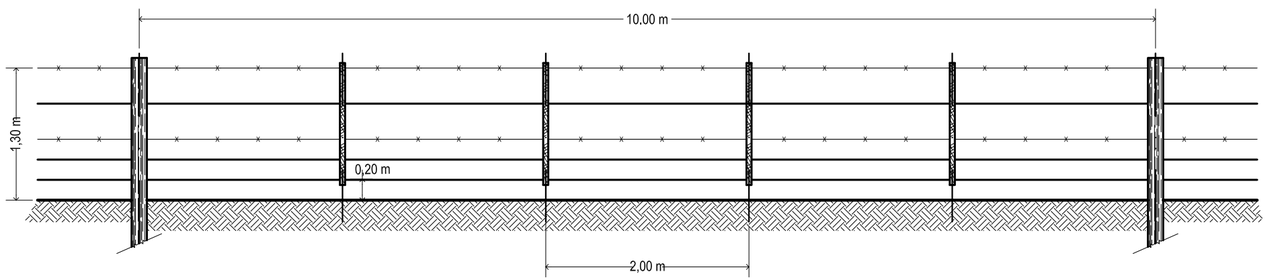

MATERIALES:
* Medios Postes Reforzados
* Postes torniqueteros y Torniquetes s/ Especificaciones
* Alambre liso ovalado de acero cincado, calibre (J de P) 17/15, de mediana resistencia s/ Norma IRAM 562
* Alambre de Púas de acero cincado de mediana resistencia de 2 hilos, calibre ISWG 12,5 s/ Norma IRAM 544
* Ataduras de alambre cincado de sección circular de 3 mm de diámetro s/ Norma IRAM 519

NOTA:
El alambre de púas deberá ser atado a todas las varillas

PROVINCIA DE SANTA FE
DIRECCION PROVINCIAL DE VIALIDAD
DIRECCION DE ESTUDIOS Y PROYECTOS

PLANO TIPO

ALAMBRADO

PLANO N° 2284
ESCALA: 1:50

PROYECTISTA: D. P. V.
REEMPLAZA

FECHA: Enero/2007
DIRECTOR: ING. O.CONTURSI
DIBUJO: J.L.MENDICINO

DISPOSICIÓN DE AGUJEROS

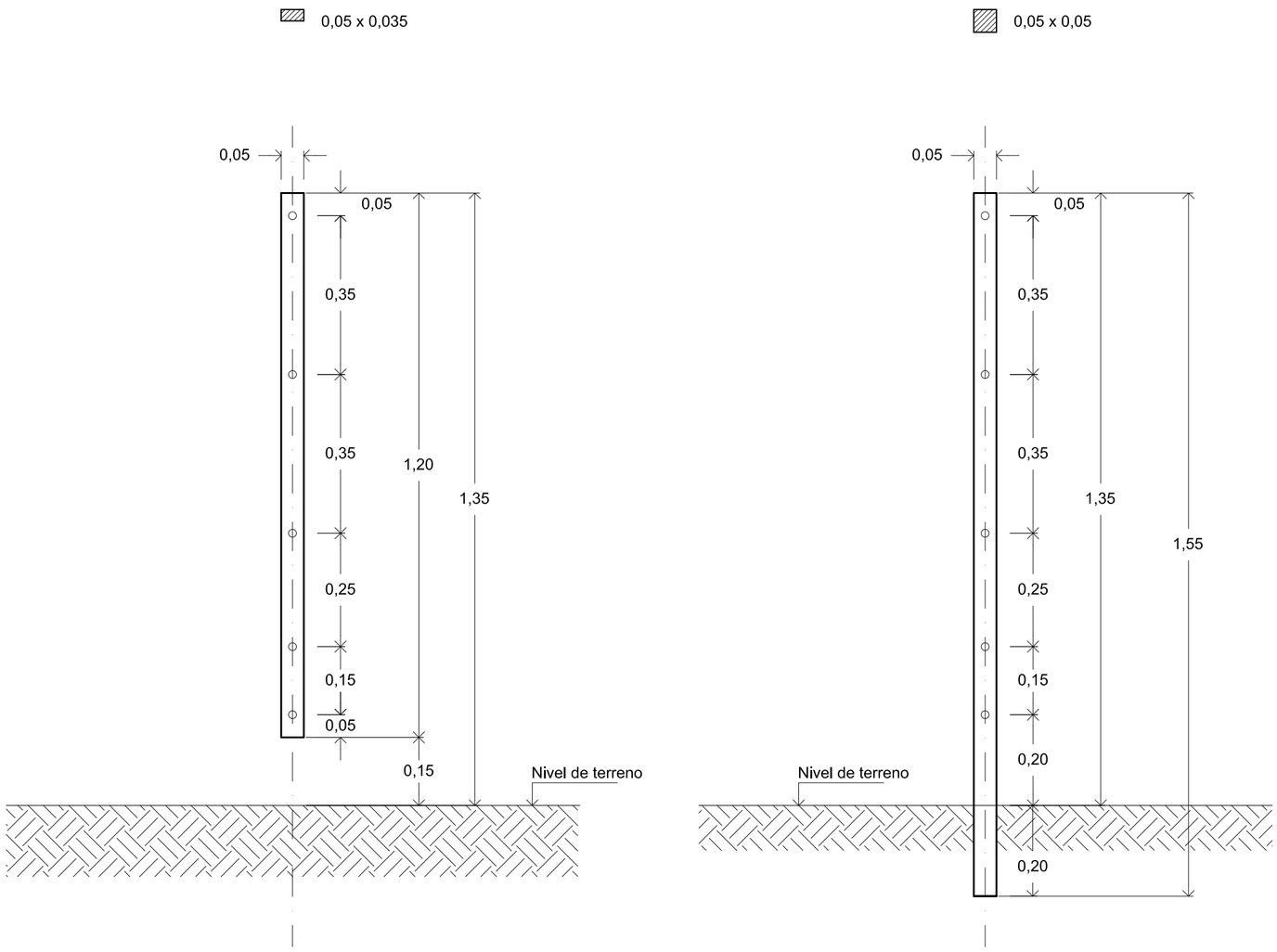

PROVINCIA DE SANTA FE

DIRECCION PROVINCIAL DE VIALIDAD

DIRECCION DE ESTUDIOS Y PROYECTOS

PLANO TIPO

VARILLA Y VARILLÓN

Actualizado por la Ing.
Enero/2007

DIRECTOR:
ING. O.Contursi

PLANO N°
2284-1

ESCALA:
1 : 10

PROYECTISTA:
DPV

REEMPLAZA

DIBUJO:
J.L.Mendicino

VISTA Y CORTE

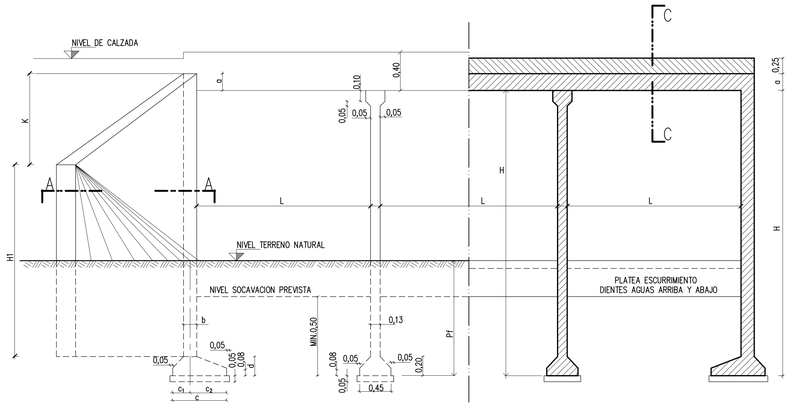

SECCION B-B

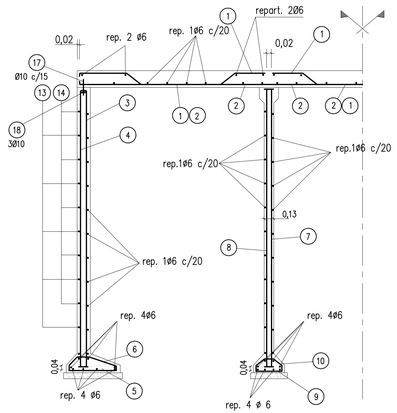

SEMI-SECCION C-C

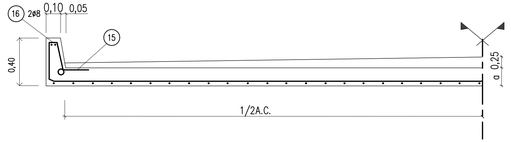

DETALLE MURO DE ALA SIN ZAPATA

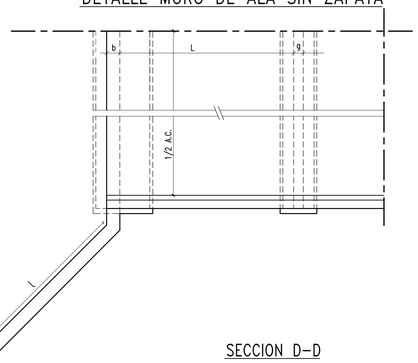

DOBLADO DE HIERROS

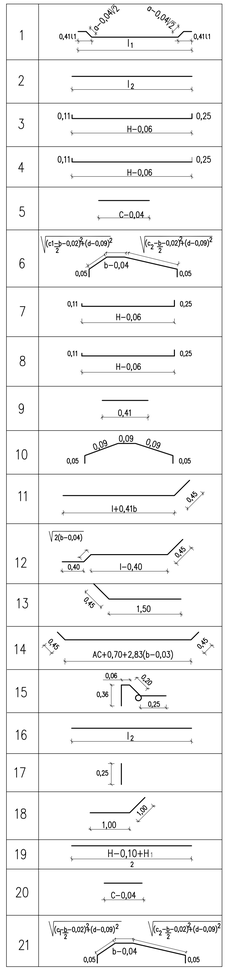

VISTA SUPERIOR (MURO DE ALA CON ZAPATA DE FUNDACION)

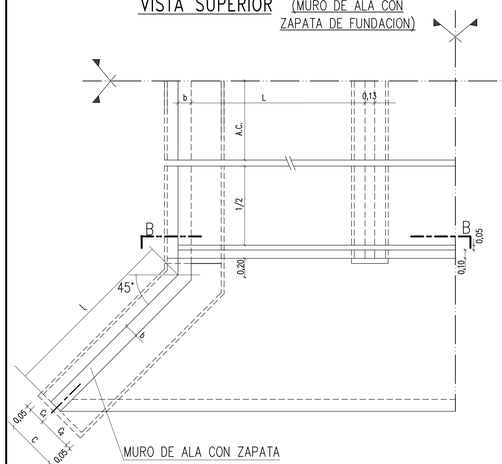

DETALLE MURO DE ALA SIN ZAPATA FUNDACION

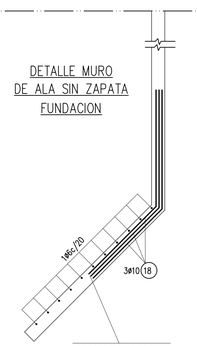

SECCION A-A

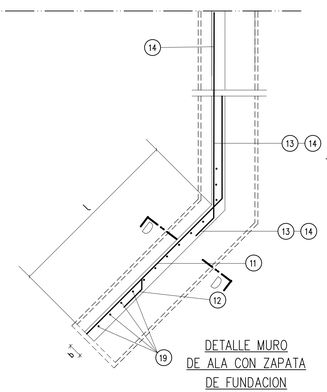

DETALLE PLATEA

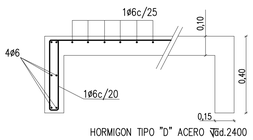

HORMIGON TIPO "D" ACERO ∇Ød.2400

La platea no se vincula estructuralmente al estribo de la alcantarilla

CAÑO DESAGUE PLUVIAL DE FIBROCEMENTO

CARPETA DE RODAMIENTO

En las alcantarillas compuestas de mas de 4m de luz total se colocara un caño de desague pluvial a un metro de cada esquina.

ø EXTERIOR DEL CAÑO 7,55cm

l_2 =	L + 2b − 4 cm	PARA LUZ SIMPLE
l_2 =	2L + 2b + 9 cm	PARA LUZ DOBLE
l_2 =	3L + 2b + 22 cm	PARA LUZ TRIPLE
l_1 =	L + 2b − 4 cm	PARA LUZ SIMPLE
l_1 =	L + b + 3 cm	PARA LOSA EXTREMA
l_1 =	L + 11 cm	PARA LOSA INTERMEDIA

SECCION D-D

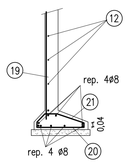

DETALLE DE JUNTA

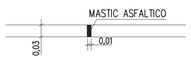

PROVINCIA DE SANTA FE
DIRECCION PROVINCIAL DE VIALIDAD
DIRECCION DE ESTUDIOS Y PROYECTOS

PLANO TIPO

ALCANTARILLA TIPO A_1
SIMPLES Y MULTIPLES
LUCES 1,00_1,50_2,00

PLANO N° 3557/A
ESCALA: VARIAS

PROYECTISTA: ING. J. SALVAY
Actualizado por la Ing. CANO en ABRIL,1980. MAYO,1989
DIBUJO: Tec. I. FIGUEROA

FECHA: MARZO/2007
DIRECTOR: ING. O.CONTURSI

*ESTE PLANO SE COMPLEMENTA CON EL N° 3557/B.-

COMPUTO DE HIERROS

N° DE TRAMOS	BARRA / H (m)	1 L=100	1 L=150	1 L=200	2 L=100	2 L=150	2 L=200	3	4	5	6	7	8	9	10
SIMPLE	1,50	0,8021	1,11	1,43	0,75	1,06	1,37	1,42	1,42	0,32	0,25				
	2,00	0,8021	1,11	1,43	0,75	1,06	1,37	1,82	1,82	0,32	0,25				
	2,50	0,83	1,13	1,46	0,78	1,08	1,39	2,21	2,21	0,36	0,27				
	3,00	0,85	1,16	1,48	0,80	1,11	1,42	2,61	2,61	0,44	0,32				
	3,50	0,88	1,18	1,50	0,83	1,13	1,44	3,00	3,00	0,52	0,35				
2 TRAMOS	1,50	1,54	2,15	2,77	1,45	2,07	2,68	1,42	1,42	0,32	0,25	0,71	0,71	0,16	0,13
	2,00	1,54	2,15	2,77	1,45	2,07	2,68	1,82	1,82	0,32	0,25	0,91	0,91	0,16	0,13
	2,50	1,56	2,18	2,80	1,47	2,09	2,71	2,21	2,21	0,36	0,27	1,11	1,11	0,16	0,13
	3,00	1,58	2,20	2,82	1,50	2,12	2,73	2,61	2,61	0,44	0,32	1,30	1,30	0,16	0,13
	3,50	1,61	2,23	2,85	1,52	2,14	2,76	3,00	3,00	0,52	0,35	1,50	1,50	0,16	0,13
3 TRAMOS	1,50	2,27	3,23	4,19	2,15	3,07	3,99	1,42	1,42	0,32	0,25	1,42	1,42	0,32	0,26
	2,00	2,27	3,23	4,19	2,15	3,07	3,99	1,82	1,82	0,32	0,25	1,82	1,82	0,32	0,26
	2,50	2,30	3,25	4,21	2,17	3,09	4,02	2,21	2,21	0,36	0,27	2,21	2,21	0,32	0,26
	3,00	2,32	3,28	4,24	2,19	3,12	4,05	2,61	2,61	0,44	0,32	2,61	2,61	0,32	0,26
	3,50	2,35	3,30	4,26	2,22	3,15	4,07	3,00	3,00	0,52	0,35	3,00	3,00	0,32	0,26

N° DE TRAMOS	BARRA / H (m)	11 ℓ 2:3	11 ℓ 1:2	11 ℓ 1:3	11 ℓ 1:4	12 ℓ 2:3	12 ℓ 1:2	12 ℓ 1:3	12 ℓ 1:4	13	14	15	16 L=100	16 L=150	16 L=200	17	18
SIMPLE	1,50	0,83	1,04	1,48	1,64	0,29	0,51	0,94	1,91	1,20	0,62(AC+0,90)	1,07	0,56	0,76	0,96	0,15	1,24
	2,00	1,15	1,48	1,86	2,51	0,61	0,94	2,13	2,78	1,20	0,62(AC+0,90)	1,07	0,56	0,76	0,96	0,15	1,24
	2,50	1,48	1,65	2,52		0,94	1,92	2,79		1,20	0,62(AC+0,95)	1,07	0,57	0,77	0,97	0,15	1,24
	3,00	2,85	1,65	2,52		0,95	1,92	2,79		1,20	0,62(AC+0,98)	1,07	0,52	0,79	1,00	0,15	1,24
	3,50	2,20	3,01			2,59	3,39			1,73	0,89(AC+1,01)	1,07	0,53	0,80	1,00	0,15	1,24
2 TRAMOS	1,50	0,83	1,04	1,48	1,64	0,29	0,51	0,94	1,91	1,20	0,62(AC+0,90)	1,07	1,01	1,41	1,81	0,15	1,24
	2,00	1,15	1,48	1,86	2,51	0,61	0,94	2,13	2,78	1,20	0,62(AC+0,90)	1,07	1,01	1,41	1,81	0,15	1,24
	2,50	1,65	2,52			0,94	1,92	2,79		1,20	0,62(AC+0,95)	1,07	1,02	1,42	1,82	0,15	1,24
	3,00	2,85	1,65	2,52		0,95	1,92	2,79		1,20	0,62(AC+0,98)	1,07	1,04	1,44	1,84	0,15	1,24
	3,50	2,20	3,01			2,59	3,39			1,73	0,89(AC+1,01)	1,07	1,06	1,46	1,86	0,15	1,24
3 TRAMOS	1,50	0,83	1,04	1,48	1,64	0,29	0,51	1,20	1,91	1,20	0,62(AC+0,90)	1,07	1,46	2,06	2,66	0,15	1,24
	2,00	1,15	1,48	1,86	2,51	0,61	0,94	2,13	2,78	1,20	0,62(AC+0,90)	1,07	1,46	2,06	2,66	0,15	1,24
	2,50	1,65	2,52			0,94	1,92	2,79		1,20	0,62(AC+0,95)	1,07	1,48	2,08	2,68	0,15	1,24
	3,00	2,85	1,65	2,52		0,95	1,92	2,79		1,20	0,62(AC+0,98)	1,07	1,49	2,09	2,69	0,15	1,24
	3,50	2,20	3,01			2,59	3,39			1,73	0,89(AC+1,01)	1,07	1,51	2,11	2,71	0,15	1,24

N° DE TRAMOS	BARRA / H (m)	19 2:3	19 1:2	19 1:3	19 1:4	20 2:3	20 1:2	20 1:3	20 1:4	21 2:3	21 1:2	21 1:3	21 1:4
SIMPLE	1,50				0,6324				0,2212				0,2686
	2,00			0,8391	0,8329			0,24090	0,2015			0,2885	0,2512
	2,50		1,0489	1,0396			0,32780	0,2607			0,3699	0,3088	
	3,00		1,3574	1,3481			0,8791	0,5615			0,9732	0,4801	
	3,50	1,5579	1,5425			0,95021	0,0795			1,0895	1,2065		
2 TRAMOS	1,50				0,6324				0,2212				0,2686
	2,00			0,8391	0,8329			0,24090	0,2015			0,2885	0,2512
	2,50		1,0489	1,0396			0,32780	0,2607			0,3699	0,3088	
	3,00		1,3574	1,3481			0,8791	0,5615			0,9732	0,4801	
	3,50	1,5579	1,5425			0,95021	0,0795			1,0895	1,2065		
3 TRAMOS	1,50				0,6324				0,2212				0,2686
	2,00			0,8391	0,8329			0,24090	0,2015			0,2885	0,2512
	2,50		1,0489	1,0396			0,32780	0,2607			0,3699	0,3088	
	3,00		1,3574	1,3481			0,8791	0,5615			0,9732	0,4801	
	3,50	1,5579	1,5425			0,95021	0,0795			1,0895	1,2065		

DIMENSIONES

H	b (cm)	c_1 (cm)	c_2 (cm)	d (cm)	LONG. MURO DE ALA (m) 2:3	1:2	1:3	1:4
1,50	13	45	22,5	22,5	20	0,83	1,18	1,88	2,60
2,00	13	45	22,5	22,5	20	1,35	1,88	2,95	4,00
2,50	15	50	20	30	20	1,88	2,60	4,00	
3,00	17	60	20	40	20	1,88	2,60	4,00	
3,50	19	70	25	45	25	2,40	3,30		

MURO DE ALA CON BASE (m) H	i	c_1	c_2	c	l	d
1,50	1:4	0,20	0,40	0,60	2,60	0,20
2,00	1:4	0,20	0,35	0,55	4,00	0,20
2,00	1:3	0,20	0,45	0,65	2,95	0,20
2,50	1:3	0,20	0,50	0,70	4,00	0,20
2,50	1:2	0,25	0,62	0,87	2,60	0,20
3,00	1:3	0,25	0,70	0,95	4,00	0,20
3,00	1:2	0,25	0,78	1,03	2,60	0,20
3,50	1:2	0,25	1,00	1,25	3,30	0,25
3,50	2:3	0,25	0,86	1,11	2,40	0,25

ZAPATA MURO FRONTAL H (m)	C (cm)	C_1 (cm)	C_2 (cm)	d (cm)
1,50	45	22,5	22,5	20
2,00	45	22,5	22,5	20
2,50	50	20	30	20
3,00	60	20	40	20
3,50	70	25	45	25

H (m)	H_1 (m) 2:3	1:2	1:3	1:4	K (m) 2:3	1:2	1:3	1:4
1,50	0,75	0,71	0,67	0,65	0,55	0,59	0,63	0,65
2,00	0,90	0,86	0,82	0,80	0,90	0,94	0,98	1,00
2,50	1,05	1,00	0,97		1,25	1,30	1,33	
3,00	1,55	1,50	1,47		1,25	1,30	1,33	
3,50	1,65	1,60			1,60	1,65		

L (m)	a (cm)
1,00	13
1,50	15
2,00	17

L (m) \ BARRA N°	1 ø	1 S	2 ø	2 S
1,00	10	28	10	28
1,50	10	25	10	25
2,00	10	21	10	21

TALUDES (i) 2: 3	1: 2	1: 3	1: 4

ARMADURAS

CARACT.	MURO DE ALA CON ZAPATA Y SIN ZAPATA DE FUNDACION 3	4	5	6	7	8	9	10	13	14	15	MURO DE ALA SIN ZAPATA 11	12
BARRA													
H(m)	ø S	ø S	ø S	ø S	ø S	ø S	ø S	ø S	ø S	ø S	ø S	ø S	ø S
1,50	8 20	8 20	8 20	6 20	8 20	8 20	8 20	6 20	10 40	10 40	8 20	10 40	10 40
2,00	8 20	8 20	8 20	6 20	8 20	8 20	8 20	6 20	10 40	10 40	8 20	10 40	10 40
2,50	8 20	8 20	8 20	6 20	8 20	8 20	8 20	6 20	10 36	10 36	8 20	10 36	10 36
3,00	8 20	8 20	8 20	6 20	8 20	8 20	8 20	6 20	10 34	10 34	8 20	10 34	10 34
3,50	8 20	8 20	8 20	6 20	8 20	8 20	8 20	6 20	12 30	12 30	8 20	12 30	12 30

MURO DE ALA CON ZAPATA H(m)	2:3	1:2	1:3	1:4	2:3	1:2	1:3	1:4	2:3	1:2	1:3	1:4	2:3	1:2	1:3	1:4
1,50	ø S	ø S	ø S	ø S	ø S	ø S	ø S	ø S	ø S	ø S	ø S	ø S	ø S	ø S	ø S	ø S
1,50					10 40								10 40			
2,00				10 40	10 30				10 40	10 30				10 40	10 40	
2,50		10 30	10 20				10 30	10 20					10 20	10 30		
3,00		10 30	10 10				10 30	10 10					10 15	10 15		
3,50	12 40	12 30			12 40	12 30			10 10	10 10					12 20	12 10

MURO DE ALA CON ZAPATA H(m)	2:3	1:2	1:3	1:4	2:3	1:2	1:3	1:4	2:3	1:2	1:3	1:4	2:3	1:2	1:3	1:4
1,50	ø S	ø S	ø S	ø S	ø S	ø S	ø S	ø S	ø S	ø S	ø S	ø S	ø S	ø S	ø S	ø S
1,50									10 40							
2,00													10 40			
2,50														8 10	8 10	
3,00														12 10	10 10	
3,50													12 20	12 10		

BARRA N°	Ni (LONGITUDES Y SEPARACIONES)
1	(AC+0,26) 1/S
2–3–4–5–6 7–8–9–10	(AC+0,26) 1/S+1
11	4[(H–d+a–0,04) 1/S+1]
12–13	4(H–d+a–0,04) 1/S
14	2[(H–d+a–0,04) 1/S+1]
15	N°TRAMO 1: [(L+2b–0,04) 1/S+1]; N°TRAMO 2: [(2L+2b+g–0,04) 1/S+1]; N°TRAMO 3: [(3L+2b+g–0,04) 1/S+1]
16	4 BARRAS
17	2 BARRAS 2[(AC+0,26)l/s+l]
18	12 BARRAS
19	4 [(l–0,04)1/S+1]
20	4 [(l–0,04)1/S+1]
21	4 [(l–0,04)1/S+1]

ALCANTARILLA TIPO A1	
AC	____m
L	____m
H	____m
Pf	____m
CON O SIN PLATEA	

VOLUMENES

VOLUMEN DE HORMICON PARA EL MURO DE ALA

H	VM (m3) 2:3	1:2	1:3	1:4
1,50	0,44239	0,616668	0,962936	1,3182
2,00	0,9477	1,30021	2,00954	2,704
2,50	1,8894	2,574	3,924	
3,00	2,78052	3,8012	5,8072	
3,50	4,4688	6,0819		

ALA CON BASE

H	VFA (m3) 2:3	1:2	1:3	1:4
1,50				0,312
2,00			0,3835	0,44
2,50		0,4524	0,56	
3,00		0,5356	0,76	
3,50	0,5328	0,825		

EXCAVACION (para muro de ala sin base)

$VE=[AC+0,40)(Pf+0,05)[2(C+0,10)+(n-1)0,55]+4[(Pf-d)b]]$

EXCAVACION (para alcantarilla con muro de ala c/base))

$VE=[AC+0,40)(Pf+0,05)[2(C+0,10)+(n-1)0,55]+4[(Pf+0,05)(C+0,10)]]$

HORMIGON ESTRUCTURAS H–21 S/CIRSOC

$V.H.T.(m3)=V.H + VM + \frown H\ (AC-100)$

HORMIGON BAJO FUNADACION H–8 S/CIRSOC

$V.F.T.(m3)=V.F.+ \frown F(AC-100)+VFA$

PESO TOTAL Fe

$G_T\ (Kg)=\Sigma Ni.Gi + Q + M$

NOTA:
TODOS LOS DATOS QUE APARECEN ENTRE LINEAS GRUESAS CORRESPONDEN A ALCANTARILLAS CUYOS MUROS DE ALA LLEVAN ZAPATA DE FUNDACION.

CALCULO DE Q

ARMADURA TOTAL DE REPARTICION–LOSAS–MURO FRONTAL PILA MULTIPLICADOR (AC+0,26)0,22

H	m=1 N° Tramo L=100	L=150	L=200	m=2 N° Tramo L=100	L=150	L=200	m=3 N° Tramo L=100	L=150	L=200
1,50	51	54	56	79	85	90	107	115	122
2,00	63	66	68	98	102	108	131	139	146
2,50	72	74	77	110	115	120	147	155	162
3,00	84	86	89	128	133	138	172	179	187
3,50	92	95	97	140	145	150	188	195	203

Q=[(AC+0,26)0,22]xVALOR TABLA

VALORES DE M(PARA MURO DE ALA SIN ZAPATA KG.

H	i 2:3	1:2	1:3	1:4
1,50	4,51	5,31	8,67	
2,00	8,32	11,704		
2,50	14,74			
3,00	19,14			

COMPUTO METRICO

N° DE TRAMOS	H (m)	VH L=1,00	VH L=1,50	VH L=2,00	$\frown$H L=1,00	$\frown$H L=1,50	$\frown$H L=2,00	VF	$\frown$F
SIMPLE	1,50	1,415405	1,444595	1,473785	0,912600	0,9404	0,9682	0,1155	0,0825
	2,00	1,720905	1,750095	1,779285	1,10760	1,1354	1,1632	0,1155	0,0825
	2,50	2,213585	2,243615	2,273642	1,4162	1,448	1,4734	0,1225	0,0875
	3,00	2,792465	2,823335	2,854205	1,7788	1,8082	1,8376	0,1365	0,0975
	3,50	3,464895	3,496605	3,528315	2,2069	2,2371	2,2673	0,1505	0,1075
2 TRAMOS	1,50	2,010640	2,06356	2,116480	1,3118	1,3622	1,4126	0,154	0,11
	2,00	2,400640	2,45356	2,506480	1,5718	1,6222	1,6726	0,154	0,11
	2,50	2,977820	3,03158	3,085340	1,9454	1,9966	2,0478	0,161	0,115
	3,00	3,641200	3,6958	3,750400	2,373	2,425	2,477	0,175	0,125
	3,50	4,39813	4,45357	4,509010	2,8661	2,9189	2,9717	0,189	0,135
3 TRAMOS	1,50	2,605875	2,682525	2,759175	1,711	1,784	1,857	0,1925	0,1375
	2,00	3,080375	3,757025	3,233675	2,036	2,109	2,182	0,1925	0,1375
	2,50	3,742055	3,819545	3,897035	2,4746	2,5484	2,6222	0,1995	0,1425
	3,00	4,489935	4,568265	4,646595	2,9672	3,0418	3,1164	0,2135	0,1525
	3,50	5,331365	5,410535	5,489705	3,52530	3,6007	3,6761	0,2275	0,1625

PROVINCIA DE SANTA FE
DIRECCION PROVINCIAL DE VIALIDAD
DIRECCION DE ESTUDIOS Y PROYECTOS

PLANO TIPO

ALCANTARILLA TIPO A_1
DIMENSIONES ARMADURAS
COMPUTO METRICO y de HIERRO

PLANO N° 3557/B–BIS
ESCALA:

PROYECTISTA: ING. J. SALVAY ING. M.E.CANO
COLABORADOR:
DIBUJO:

FECHA: MARZO 2007
DIRECTOR: ING. O. CONTURSI

NOTA: ESTE PLANO COMPLEMENTA AL N° 3557/A ACTUALIZACIÓN MATERIALES (ABRIL DE 1999)

MATERIALES

HORMIGON:

PARA ESTRUCTURAS _____ H–21 S/CIRSOC
PARA HORMIGON DE LIMPIEZA _____ H–8 S/CIRSOC

ACERO:

TIPO III –A.D.N. 420/500 S/CIRSOC

SIMBOLOGÍA

AC = ANCHO CALZADA (mts)
VH = VOLUMEN PARA 2 GUARDARRUEDAS AC=1,00 m (m3) [2x0,15x1,00]
VM = VOLUMEN DE MUROS DE ALA (m3)
VHT = VOLUMEN TOTAL DE HORMIGON H–21 S/CIRSOC (m3)
VFT = VOLUMEN TOTAL DE HORMIGON H–8 S/CIRSOC (m3)
VF = VOLUMEN DE HORMIGON BAJO FUNDACION PARA AC=1,00 m(m3)
VFA = VOLUMEN DE HORMIGON BAJO FUNDACION PARA MURO DE ALA CON CON BASE (m3)
VE = VOLUMEN DE EXCAVACION (m3)
$\frown$H = AREA CORRESPONDIENTE A UNA SECCION LONG. DE LA ESTRUCTURA (m2)
$\frown$F = AREA CORRESPONDIENTE A UNA SECCION LONG. DE H° BAJO FUNDACION (m2).
GT = PESO TOTAL DE ACERO (Kg)
Gi = PESO DE LA BARRA i (kg)
Ni = NUMERO DE BARRAS
S = SEPARACION ENTRE BARRAS (cm)
$\overline{\sigma}$e adm.2400 Kg/cm2 (TENSION ADMISIBLE DEL ACERO)
$\overline{\sigma}$t adm. 1,5 Kg/cm2 (TENSION ADMISIBLE TERRENO DE FUNDACION)
l = LONGITUD EN HORIZONTAL DEL MURO DE ALA (m)
pf = PROFUNDIDAD DE EXCAVACION=COTA DE FUNDACION
M = PESO TOTAL ARMADURA DE REPARTICION MURO DE ALA (Kg)
Q = ARMADURA TOTAL REPARTICION LOSA, MURO FRONTAL, PILAS.
n = NUMERO DE TRAMOS.

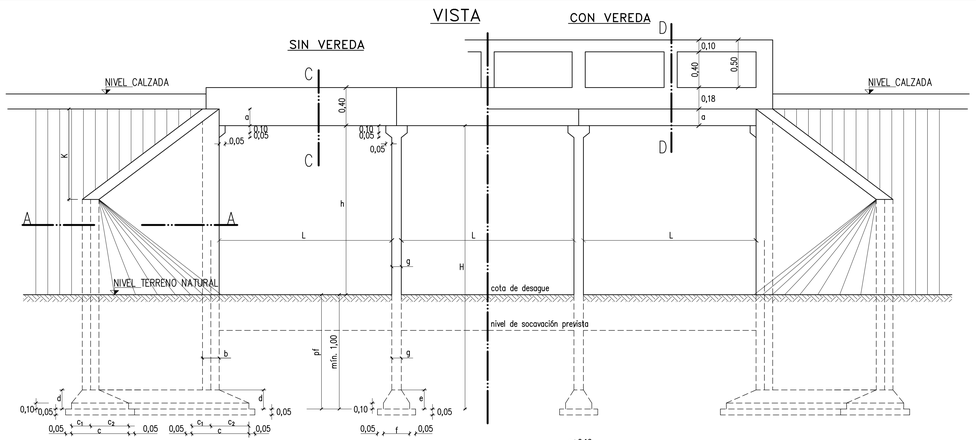

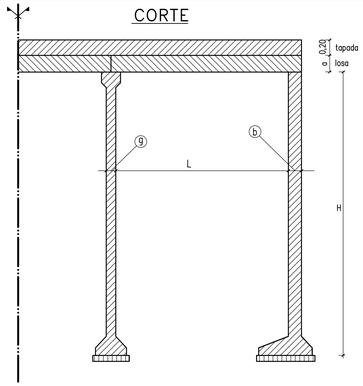

DIMENSIONES

H (m)	b (cm)	e (cm)	g (cm)	C (cm) L=2.50	L=3.00	L=3.50	L=4.00	L=4.50	L=5.00	C_1 (cm) L=2.50	L=3.00	L=3.50	L=4.00	L=4.50	L=5.00	d (cm) L=2.50	L=3.00	L=3.50	L=4.00	L=4.50	L=5.00	f (cm) L=2.50	L=3.00	L=3.50	L=4.00	L=4.50	L=5.00
2.50	17	25	15	65	80	80	85	85	100	30	35	35	40	40	50	30	30	30	30	30	30	55	65	70	80	85	90
3.00	19	25	15	75	90	90	95	100	115	30	35	35	40	40	50	30	30	30	30	30	30	60	65	70	80	85	95
3.50	21	25	16	80	90	90	95	100	115	30	35	35	40	40	50	30	30	30	30	30	30	60	70	70	80	85	95
4.00	23	25	17	--	95	100	115	115	120	--	35	40	40	40	50	--	30	30	30	30	35	--	75	75	85	90	100
4.50	25	30	18	--	--	120	120	135	135	--	--	40	40	40	50	--	--	35	35	40	40	--	--	80	85	95	100
5.00	27	30	19	--	--	--	145	145	150	--	--	--	--	45	45	50	--	--	--	40	40	40	--	--	--	85	95	100
5.50	29	30	20	--	--	--	--	160	170	--	--	--	--	--	50	55	--	--	--	45	45	--	--	--	--	--	95	100
6.00	31	30	21	--	--	--	--	--	190	--	--	--	--	--	--	65	--	--	--	--	50	--	--	--	--	--	--	120

LOSA

L (m)	a (cm)
2.50	17
3.00	19
3.50	22
4.00	24
4.50	26
5.00	27

barra N° / (m)	1 ø	1 S	2 ø	2 S
2.50	12	30	12	30
3.00	12	25	12	25
3.50	12	20	12	25
4.00	16	30	16	30
4.50	16	30	16	30
5.00	16	30	16	30

CORDON VEREDA

barra N° / (m)	15 ø	15 S	17 ø	17 S
2.50	8	20	8	20
3.00	8	20	8	20
3.50	8	20	8	20
4.00	8	20	8	20
4.50	8	20	8	20
5.00	8	20	8	20

ARMADURA

H (m) \ barra N°	3 – 4 L=2.50 ø	S	L=3.00 ø	S	L=3.50 ø	S	L=4.00 ø	S	L=4.50 ø	S	L=5.00 ø	S	5 ø	S	6 ø	S	7 ø	S	8 ø	S
2.50	8	20	8	20	8	20	8	20	8	20	8	20	8	20	8	20	8	20	8	20
3.00	8	20	8	20	8	20	8	20	8	20	8	20	8	20	8	20	8	20	8	20
3.5	10	20	10	20	10	20	10	20	10	20	8	17	8	20	8	20	8	20	8	20
4.00	--	--	12	16	12	16	12	16	12	16	10	17	8	20	8	20	8	20	8	20
4.50	--	--	--	--	12	12	16	16	16	16	16	16	10	17	8	20	8	20	8	20
5.00	--	--	--	--	--	--	16	16	16	16	16	12	17	8	20	8	20	8	20	8
5.50	--	--	--	--	--	--	--	--	20	16	20	16	12	13	8	20	8	20	8	20
6.00	--	--	--	--	--	--	--	--	--	--	20	16	12	13	8	20	8	20	8	20

H (m) \ barra N°	9 L=2.50 ø	S	L=3.00 ø	S	L=3.50 ø	S	L=4.00 ø	S	L=4.50 ø	S	L=5.00 ø	S	10 ø	S	11 ø	S	12 ø	S	13 ø	S	14 ø	S	18 por colum–p. baran ø	S	19 ø	S	21 ø	S	22 ø	S
2.50	8	20	8	20	8	20	8	20	8	20	8	20	8	20	8	18	8	18	8	18	8	40	8	2	12	4	10	15	10	18
3.00	8	20	8	20	8	20	8	20	8	20	8	20	8	20	8	18	8	18	8	18	8	30	8	2	12	4	10	15	10	18
3.50	10	20	10	20	10	20	10	20	10	20	8	17	8	20	8	18	10	18	10	18	10	30	8	2	12	4	10	15	12	18
4.00	--	--	12	16	12	16	12	16	12	16	10	17	8	20	8	20	8	20	8	20	8	30	8	2	12	4	10	15	12	18
4.50	--	--	--	--	12	12	16	16	16	16	16	16	10	17	8	20	8	20	8	20	8	20	8	2	12	4	10	15	16	16
5.00	--	--	--	--	--	--	16	16	16	16	16	12	17	8	20	8	20	8	20	8	20	8	8	2	12	4	10	15	16	16
5.50	--	--	--	--	--	--	--	--	20	16	20	16	12	13	8	20	8	20	8	20	8	20	10	20	10	17	8	20	16	16
6.00	--	--	--	--	--	--	--	--	--	--	20	16	12	13	8	20	8	20	8	20	8	20	10	17	8	20	16	16	16	16

DIMENSIONES

La=LONGITUD MURO DE ALA (m)					
L (m)	H (m)	i 2 : 3	1 : 2	1 : 3	1 : 4
2.50	2.50	1.00	1.40	2.30	3.20
	3.00	1.50	2.10	3.40	4.60
	3.50	2.00	2.80	4.40	6.00
a	4.00	2.60	3.50	5.40	7.40
5.00	4.50	3.10	4.20	6.50	8.70
	5.00	3.60	4.90	7.50	10.00
	5.50	4.10	5.60	8.60	11.50
	6.00	4.60	6.30	9.60	12.80

VALORES DE K (m)					
L (m)	H (m)	i 2 : 3	1 : 2	1 : 3	1 : 4
2.50	2.50	0.70	0.70	0.80	0.80
	3.00	1.00	1.10	1.15	1.15
	3.50	1.30	1.40	1.50	1.50
a	4.00	1.70	1.70	1.80	1.85
5.00	4.50	2.10	2.10	2.20	2.20
	5.00	2.40	2.40	2.50	2.50
	5.50	2.70	2.80	2.90	2.90
	6.00	3.10	3.10	3.20	3.20

LB= LONGITUD DE UNA BARANDA																													
N° tramo	H (m)	L (m) 2.50	3.00	3.50	4.00	4.50	5.00	N° de tramos	L (m) 2.50	3.00	3.50	4.00	4.50	5.00	N° de tramos	L (m) 2.50	3.00	3.50	4.00	4.50	5.00
SIMPLE	2.50	2.84	3.34	3.84	4.34	4.84	5.34	2 TRAMOS	5.49	6.49	7.49	8.49	9.49	10.49	3 TRAMOS	8.14	9.64	11.14	12.64	14.14	15.64
	3.00	2.88	3.38	3.88	4.38	4.88	5.38		5.53	6.53	7.53	8.53	9.53	10.53		8.18	9.68	11.18	12.68	14.18	15.68
	3.50	2.92	3.42	3.92	4.42	4.92	5.42		5.58	6.58	7.58	8.58	9.58	10.58		8.24	9.74	11.24	12.74	14.24	15.74
	4.00	--	--	3.46	3.96	4.46	4.96	5.46		--	6.63	7.63	8.63	9.63	10.63		--	9.80	11.30	12.80	14.30	15.80
	4.50	--	--	--	4.00	4.50	5.00	5.50		--	--	7.68	8.68	9.68	10.68		--	--	11.36	12.86	14.36	15.86
	5.00	--	--	--	--	4.54	5.04	5.54		--	--	--	8.73	9.73	10.73		--	--	--	12.99	14.42	15.92
	5.50	--	--	--	--	--	5.08	5.58		--	--	--	--	9.78	10.78		--	--	--	--	14.48	15.98
	6.00	--	--	--	--	--	--	5.62		--	--	--	--	--	10.83		--	--	--	--	--	16.04

PLANTA

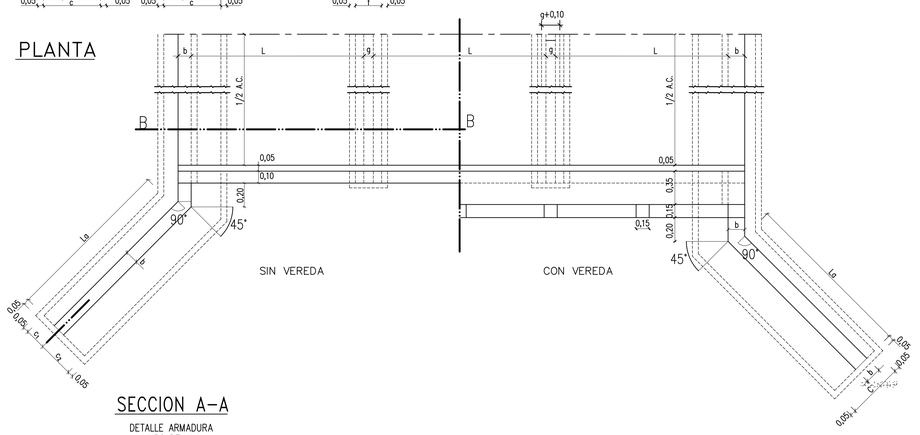

SECCION B-B

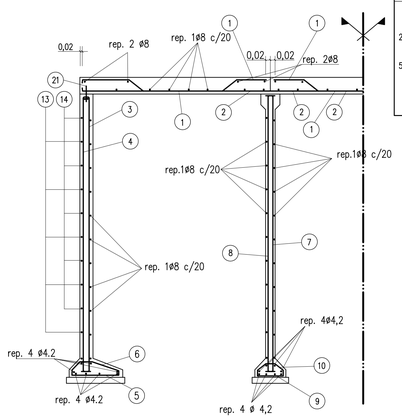

DETALLE PLATEA

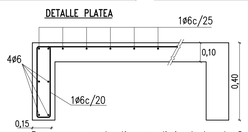

Por razones constructivas se elimina la tapada–Se hará carpeta de rodamiento H° tipo "B" de e=3cm. en borde y e=5cm. en centro. (no esta computada)

HORMIGON TIPO D
ACERO TIPO III (A.D.N.)
LA PLATEA NO SE VINCULARA ESTRUCTURALMENTE AL ESTRIBO DE LA ALCANTARILLA.

NOTA
SE COLOCARA UN CAÑO DE DESAGUE EN EL PUNTO MEDIO DE CADA TRAMO Y A CADO LADO.–

NOTA
DATOS A FIJAR EN PROY. ALCANT. TIPO A2
AC=... (m) L=... (m) H=... (m)
n=N° TRAMOS – CON O SIN VEREDA
Pf=... (m)

NOTA
HORMIGON ESTRUCTURAL TIPO B (PUCET)
HORMIGON BAJO FUNDACION TIPO E (PUCET)
ACERO TIPO III (A.D.N.) 420/500

TIPO DE CARGA
SECUN NORMA NB6 BRASLEÑA CAMION 36 T

SECCION A-A

DETALLE ARMADURA MURO DE ALA

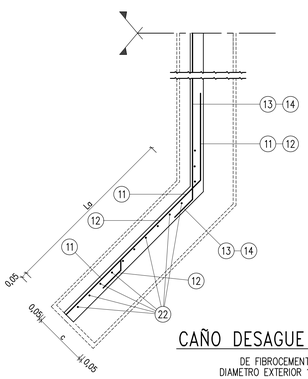

PILARES Y BARANDAS

VISTA (UN TRAMO)
L= 2.50 a 3.50

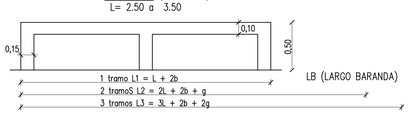

VISTA (UN TRAMO)
L= 4.00 a 5.00

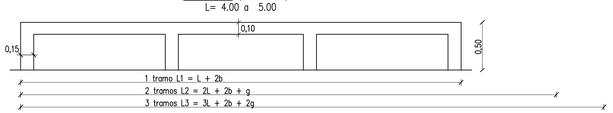

CORTE LONGITUDINAL
L= 2.50 a 3.50

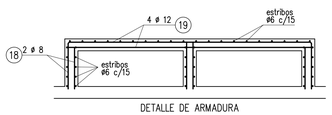

DETALLE DE ARMADURA

CORTE LONGITUDINAL
L= 4.00 a 5.00

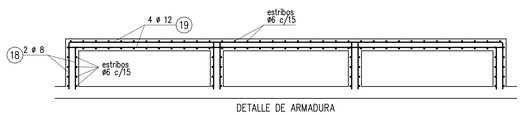

DETALLE DE ARMADURA

CAÑO DESAGUE PLUVIAL

DE FIBROCEMENTO
DIAMETRO EXTERIOR 100mm

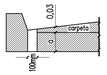

SEMI-SECCION C-C

DETALLE ARMADURA S/VEREDA

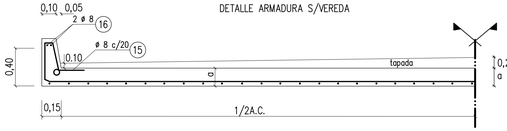

SEMI-SECCION D-D

DETALLE LOSA CON VEREDA
GEOMETRIA Y ARMADURAS

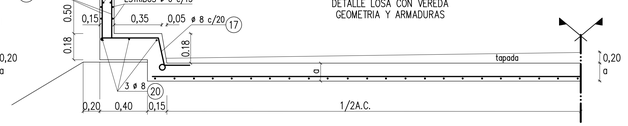

DOBLADO DE HIERROS

N°	DOBLADO	Li = LONGITUD TOTAL
1		1 tramos Li = L + 2b –0.04+0.82 x (a–0.04) 2 tramos Li = 2L + 2b + g –0.06+1.64 x(a–0.04) 3 tramos Li = 3L + 2b + 2g –0.08+2.46 x (a–0.04)
2–16–20		1 tramo Li = L + 2b–0.04 2 tramos Li = 2L + 2b + g –0.06 3 tramos Li = 3L + 2b + 2g –0.08
3 y 4		Li = 3;4 = H+b+0.10
5		Li = c – 0.04
6		$i=\sqrt{(a-0.10)^2+(c_1-b/2)^2}+\sqrt{(a-0.10)^2+(c_2-b/2)^2}+b+0.06$
7 y 8		Li = H + 0.30
9		Li = f – 0.04
10		$Li=2\sqrt{(a-0.10)^2+(1/2-g/2)^2}+g+0.06$
11		$Li=La+\sqrt{2}\,(b-0.02)+0.43$
12		$Li=0.5\ La+2.83\ b+0.82$
13		Li=1.95
14		Li = c/vereda = A.C + 2.40 + 2.82 (b–0.04) Li = s/vereda = A.C + 1.70 + 2.82 (b–0.04)
15		Li = 1.33 (s/vereda)
17		Li = 1.53 (c/vereda)
18		Li = 1.73
19		1 tramo Li = L + 2b–0.04 2 tramo Li = 2L + 2b + g –0.06 3 tramo Li = 3L + 2b + 2g –0.08
21		Li = 0.25
22		Long. promedio = H+a–K/2–0.04

NOTA: RECUBRIMIENTO DE ARMADURA 0.02 MEDIDAS MTS.

SIMBOLOGIA

A.C.	=	ANCHO CALZADA (m)
H	=	AREA CORRESPONDIENTE A UNA SECCION LONGITUDINAL DE LA ESTRUCTURA (m)
VH_S	=	VOLUMEN DE H° CORRESPONDIENTE A 2 GUARDARRUEDAS MAS UN A.C.=1m(m3)
VH_C	=	VOLUMEN DE H° CORRESPONDIENTE A 2 VEREDAS MAS UN A.C.=1m(m3)
F	=	AREA CORRESPONDIENTE A UNA SECCION LONGITUDINAL DE H° BAJO FUNDACION (m2)
VF_S	=	VOLUMEN DE H° BAJO FUNDACION PARA 2 GUARDARRUEDAS MAS A.C.=1m(m3)
VF_C	=	VOLUMEN DE H° BAJO FUNDACION PARA DOS VEREDAS MAS A.C.=1m(m3)
V_M	=	VOLUMEN TOTAL DE H° DE LOS 4 MUROS DE ALA (m3)
VF_M	=	VOLUMEN TOTAL DE H° BAJO FUNDACION DE LOS 4 MUROS DE ALA (m3)
B	=	AREA DE H° CORRESPONIENTE A 2 BARANDA (m2)
L B	=	LONGITUD DE LA BARANDA (m)
Vp	=	VOLUMEN DE H° DE 1 PILAR (m3)
np	=	N° DE PILARES
Gi	=	PESO DE UNA BARRA (Kg)
Ni	=	CANTIDAD TOTAL DE BARRAS
Ri	=	CANTIDAD TOTAL DE ARMADURAS DE REPARTICION
Li	=	LONGITUD TOTAL DE CADA BARRA (m)
ø	=	DIAMETRO DE LA BARRA
S	=	SEPARACION ENTRE BARRAS
Pf	=	PROFUNDIDAD DE FUNDACION–COTA DE DESAGUE–COTA DE FUNDACION
VE	=	VOLUMEN DE EXCAVACION
n	=	NUMERO DE TRAMOS
La	=	LONGITUD DE MURO DE ALA (m)
VT_S	=	VOLUMEN TOTAL H° TIPO "B" PARA ALCANTARILLAS SIN VEREDAS (m3)
VT_C	=	VOLUMEN TOTAL H° TIPO "B" PARA ALCANTARILLAS CON VEREDAS (m3)
VF_S	=	VOLUMEN TOTAL H° TIPO "E" PARA ALCANTARILLAS SIN VEREDAS (m3)
VE_C	=	VOLUMEN TOTAL H° TIPO "E" PARA ALCANTARILLAS CON VEREDAS (m3)
GT	=	PESO TOTAL DE HIERRO

ESTE PLANO REEMPLAZA AL 3805/A

PROVINCIA DE SANTA FE
DIRECCION PROVINCIAL DE VIALIDAD
DIRECCION DE ESTUDIOS Y PROYECTOS

PLANO TIPO

ALCANTARILLA RECTA TIPO A2
LUCES SIMPLE Y MULTIPLES
(2.50–3.00–3.50–4.00–4.50–5.00)

ABRIL 2007

DIRECTOR:
ING. O. CONTURSI

PLANO N°
3805/A/1 BIS

ESCALA:
1:25

PROYECTISTA:
ING. J. GALVAY
ING. POGLA A.

ACTUALIZADO 20–9–80
ING. M. E. CANO

DIBUJO:

COMPUTOS METRICOS-LOSA-ESTRIBO-PILA

HORMIGON PARA ESTRUCTURAS

N° DE TRAMO	H (m)	⌒H (m^2) L=2,50	L=3,00	L=3,50	L=4,00	L=4,50	L=5,00	V_{Hs} (m^3) SIN VEREDA L=2,50	L=3,00	L=3,50	L=4,00	L=4,50	L=5,00
SIMPLE	2,50	1,5373	1,7491	1,9593	2,1761	2,3929	2,6363	2,6017	2,9158	3,1906	3,4840	3,7643	4,1103
	3,00	1,8661	2,0787	2,2901	2,5077	2,7453	2,9891	3,1630	3,4782	3,7548	4,0493	4,3648	4,7113
	3,50	2,2149	2,4083	2,6209	2,8393	3,0777	3,3219	3,7582	4,0407	4,3189	4,6146	4,9314	5,2784
	4,00	—	2,7979	3,0317	3,2909	3,5101	3,7632	—	4,7051	5,0191	5,3839	5,6678	6,0299
	4,50	—	—	3,5700	3,7700	4,1125	4,2975	—	—	5,9360	6,2000	6,6932	6,9394
	5,00	—	—	—	4,3921	4,6129	4,8233	—	—	—	7,2840	7,5701	7,8595
	5,50	—	—	—	—	5,2438	5,4846	—	—	—	—	8,4586	8,7910
	6,00	—	—	—	—	—	6,2039	—	—	—	—	—	9,0820
2 TRAMOS	2,50	2,4453	2,8226	3,2460	3,6734	4,0919	4,5456	3,9346	4,4768	5,0277	5,5964	6,1618	6,7597
	3,00	2,8431	3,2147	3,6394	4,0675	4,5268	4,9696	4,6046	5,1366	5,6893	6,2522	6,8598	7,4696
	3,50	3,3166	3,6757	4,0931	4,5222	4,9826	5,4259	5,3434	5,8542	6,3975	6,9639	7,5707	8,1812
	4,00	—	4,1942	4,6331	5,1032	5,5446	5,9261	—	6,6867	7,2660	7,9068	8,4760	9,1017
	4,50	—	—	5,3261	5,7297	6,3058	6,6826	—	—	8,3846	8,9149	9,7083	10,2085
	5,00	—	—	—	6,4922	6,9468	7,3491	—	—	—	10,1818	10,7684	11,3117
	5,50	—	—	—	—	7,7283	8,2511	—	—	—	—	11,8530	12,4395
	6,00	—	—	—	—	—	9,0865	—	—	—	—	—	12,9917
3 TRAMOS	2,50	3,3533	3,8980	4,5328	5,1706	5,8309	6,4548	5,2674	6,0377	6,8647	7,7088	8,5592	9,4091
	3,00	3,8496	4,3757	5,0136	5,6522	6,3333	6,9751	6,0462	6,7951	7,6239	8,4551	9,3547	10,2278
	3,50	4,4183	4,9431	5,5653	6,2051	6,8874	7,5298	6,9286	7,6677	8,4760	9,3231	10,2101	11,0841
	4,00	—	5,5905	6,2345	6,9155	7,5790	8,2305	—	8,6683	9,5130	10,4296	11,2842	12,1735
	4,50	—	—	7,0822	7,6894	8,4991	9,0677	—	—	10,8332	11,6297	12,7235	13,4775
	5,00	—	—	—	8,5923	9,2807	9,8749	—	—	—	13,0795	13,9667	14,7640
	5,50	—	—	—	—	10,2128	10,8376	—	—	—	—	15,2474	16,0880
	6,00	—	—	—	—	—	11,9583	—	—	—	—	—	16,9014

N° DE TRAMO	H (m)	V_{Hc} (m^3) CON VEREDA L=2,50	L=3,00	L=3,50	L=4,00	L=4,50	L=5,00	HORMIGON BAJO FUNDACION ⌒F (m2) L=2,50	L=3,00	L=3,50	L=4,00	L=4,50	L=5,00
SIMPLE	2,50	3,8550	4,3050	4,6850	5,0935	5,4780	5,9650	0,0750	0,0900	0,0900	0,0950	0,0950	0,1100
	3,00	4,6846	5,1366	5,5196	5,9301	6,3666	6,8546	0,0850	0,1000	0,1000	0,1050	0,1100	0,1250
	3,50	5,5641	5,9681	6,3541	6,7666	7,1601	7,6941	0,0900	0,1000	0,1000	0,1050	0,1100	0,1250
	4,00	—	6,9497	7,3887	7,9032	8,2937	8,8049	—	0,1050	0,1100	0,1250	0,1250	0,1300
	4,50	—	—	8,7420	9,1085	9,8072	10,1232	—	—	0,1300	0,1300	0,1450	0,1450
	5,00	—	—	—	11,0338	11,4283	11,8453	—	—	—	0,1500	0,1500	0,1600
	5,50	—	—	—	—	12,6507	13,1311	—	—	—	—	0,1700	0,1800
	6,00	—	—	—	—	—	14,9369	—	—	—	—	—	0,2000
2 TRAMOS	2,50	5,5373	6,2959	7,0476	7,8243	8,5915	9,4204	0,1075	0,1275	0,1300	0,1400	0,1425	0,1616
	3,00	6,4747	7,2250	7,9797	8,7513	9,5776	10,4188	0,1200	0,1375	0,1400	0,1500	0,1575	0,1775
	3,50	7,4991	8,2129	8,9597	9,7407	10,5172	11,4045	0,1250	0,1400	0,1400	0,1500	0,1575	0,1775
	4,00	—	9,3640	10,1641	11,0473	11,8211	12,6858	—	0,1475	0,1525	0,1725	0,1750	0,1850
	4,50	—	—	11,7205	12,4462	13,5431	14,2029	—	—	0,1750	0,1775	0,1975	0,2000
	5,00	—	—	—	14,5559	15,3488	16,1098	—	—	—	0,2025	0,2075	0,2150
	5,50	—	—	—	—	16,7689	17,5934	—	—	—	—	0,2225	0,2350
	6,00	—	—	—	—	—	19,6620	—	—	—	—	—	0,2650
3 TRAMOS	2,50	7,2186	8,2868	9,4103	10,5550	11,7051	12,8756	0,1400	0,1650	0,1700	0,1850	0,1900	0,2100
	3,00	8,2648	9,3134	10,4399	11,5726	12,7887	13,9830	0,1550	0,1750	0,1800	0,1950	0,2050	0,2300
	3,50	9,4341	10,4577	11,5653	12,7174	13,8742	15,2149	0,1600	0,1800	0,1800	0,1950	0,2050	0,2300
	4,00	—	11,7783	12,9396	14,1915	15,3485	16,5667	—	0,1900	0,1950	0,2200	0,2250	0,2400
	4,50	—	—	14,6990	15,7839	17,2789	18,2826	—	—	0,2200	0,2250	0,2500	0,2550
	5,00	—	—	—	18,0780	19,2700	20,3743	—	—	—	0,2500	0,2600	0,2700
	5,50	—	—	—	—	20,8871	22,0557	—	—	—	—	0,2750	0,2900
	6,00	—	—	—	—	—	24,3871	—	—	—	—	—	0,3300

N° DE TRAMO	H (m)	V_{Fs} (m^3) SIN VEREDA L=2,50	L=3,00	L=3,50	L=4,00	L=4,50	L=5,00	V_{Fc} (m^3) CON VEREDA L=2,50	L=3,00	L=3,50	L=4,00	L=4,50	L=5,00
SIMPLE	2,50	0,1215	0,1512	0,1512	0,1615	0,1615	0,1936	0,1875	0,2250	0,2250	0,2375	0,2375	0,2750
	3,00	0,1411	0,1720	0,1720	0,1827	0,1936	0,2275	0,2125	0,2500	0,2500	0,2625	0,2750	0,3125
	3,50	0,1512	0,1720	0,1720	0,1827	0,1936	0,2275	0,2250	0,2500	0,2500	0,2625	0,2750	0,3125
	4,00	—	0,1827	0,1936	0,2275	0,2275	0,2392	—	0,2625	0,2750	0,3125	0,3125	0,3250
	4,50	—	—	0,2392	0,2392	0,2755	0,2755	—	—	0,3250	0,3250	0,3625	0,3625
	5,00	—	—	—	0,3038	0,3038	0,3168	—	—	—	0,3875	0,3875	0,4000
	5,50	—	—	—	—	0,3434	0,3708	—	—	—	—	0,4250	0,4500
	6,00	—	—	—	—	—	0,4280	—	—	—	—	—	0,5000
2 TRAMOS	2,50	0,1638	0,2000	0,2032	0,2200	0,2233	0,2586	0,2298	0,2738	0,2770	0,2960	0,2993	0,3400
	3,00	0,1866	0,2208	0,2240	0,2412	0,2554	0,2958	0,2580	0,2988	0,3020	0,3210	0,3368	0,3808
	3,50	0,1967	0,2240	0,2240	0,2412	0,2554	0,2958	0,2705	0,3020	0,3020	0,3210	0,3368	0,3808
	4,00	—	0,2380	0,2489	0,2893	0,2925	0,3107	—	0,3178	0,3302	0,3743	0,3775	0,3965
	4,50	—	—	0,2977	0,3010	0,3437	0,3470	—	—	0,3835	0,3868	0,4308	0,4340
	5,00	—	—	—	0,3655	0,3721	0,3883	—	—	—	0,4493	0,4558	0,4715
	5,50	—	—	—	—	0,4116	0,4423	—	—	—	—	0,4933	0,5215
	6,00	—	—	—	—	—	0,5125	—	—	—	—	—	0,5845
3 TRAMOS	2,50	0,2061	0,2487	0,2552	0,2785	0,2851	0,3236	0,2721	0,3226	0,3290	0,3545	0,3611	0,4050
	3,00	0,2321	0,2695	0,2760	0,2997	0,3171	0,3641	0,3035	0,3476	0,3540	0,3795	0,3986	0,4491
	3,50	0,2422	0,2760	0,2760	0,2997	0,3171	0,3641	0,3160	0,3540	0,3540	0,3795	0,3986	0,4491
	4,00	—	0,2933	0,3041	0,3511	0,3575	0,3822	—	0,3731	0,3855	0,4361	0,4425	0,4680
	4,50	—	—	0,3562	0,3627	0,4119	0,4185	—	—	0,4420	0,4486	0,4991	0,5055
	5,00	—	—	—	0,4273	0,4404	0,4598	—	—	—	0,5111	0,5241	0,5430
	5,50	—	—	—	—	0,4799	0,5138	—	—	—	—	0,5616	0,5930
	6,00	—	—	—	—	—	0,5970	—	—	—	—	—	0,6690

VOLUMEN HORMIGON MUROS DE ALA Y ZAPATAS.

N° DE TRAMOS	H (m)	V_M (m3) i= 2 : 3 L=2,50	L=3,00	L=3,50	L=4,00	L=4,50	L=5,00	V_M (m3) i= 1 : 2 L=2,50	L=3,00	L=3,50	L=4,00	L=4,50	L=5,00
SIMPLE 2 Y 3 TRAMOS	2,50	1,9616	2,0952	2,1156	2,1692	2,1828	2,3096	2,7462	2,9333	2,9618	3,0369	3,0559	3,2334
	3,00	3,7158	3,9186	3,9528	4,0356	4,1184	4,3098	5,1223	5,4062	5,4541	5,5700	5,6860	5,9539
	3,50	6,0176	6,2112	6,2616	6,3752	6,4888	6,7456	8,3070	8,5781	8,6486	8,8077	8,9667	9,3262
	4,00	—	9,4869	9,6626	10,0225	10,0703	10,4504	—	12,7708	13,0074	13,4918	13,5562	14,0679
	4,50	—	—	14,0275	14,0895	14,9110	14,9420	—	—	19,0050	19,0890	20,2020	20,2440
	5,00	—	—	—	19,9555	20,0333	20,2522	—	—	—	27,1617	27,2675	27,5654
	5,50	—	—	—	—	26,8821	27,3806	—	—	—	—	36,3922	37,0731
	6,00	—	—	—	—	—	35,6997	—	—	—	—	—	48,8930

N° DE TRAMOS	H (m)	V_M (m3) i= 1 : 3 L=2,50	L=3,00	L=3,50	L=4,00	L=4,50	L=5,00	V_M (m3) i= 1 : 4 L=2,50	L=3,00	L=3,50	L=4,00	L=4,50	L=5,00
SIMPLE 2 Y 3 TRAMOS	2,50	4,4335	4,7408	4,7877	4,9110	4,9422	5,2339	6,1683	6,5958	6,6611	6,8326	6,8762	7,2819
	3,00	8,2287	8,6884	8,7659	8,9536	9,1412	9,5751	11,1329	11,7548	11,8597	12,1136	12,3676	12,9545
	3,50	12,8691	13,2950	13,4059	13,6558	13,9058	14,4707	17,5488	18,1296	18,2808	18,6216	18,9624	19,7328
	4,00	—	19,4551	19,8202	20,5675	20,6669	21,4564	—	26.4905	26,9908	28,0149	28,1511	28,5152
	4,50	—	—	29,0875	29,2175	30,9400	31,0050	—	—	38,9325	39,1065	41,4120	41,4990
	5,00	—	—	—	41,1690	41,3310	41,7870	—	—	—	54,8920	55,1080	55,7160
	5,50	—	—	—	—	55,3892	56,4349	—	—	—	—	74,0669	75,4653
	6,00	—	—	—	—	—	73,9085	—	—	—	—	—	98,5446

HORMIGON BAJO FUNDACION MURO DE ALA

N° DE TRAMOS	H (m)	V_{F_M} (m3) i= 2 : 3 L=2,50	L=3,00	L=3,50	L=4,00	L=4,50	L=5,00	V_{F_M} (m3) i= 1 : 2 L=2,50	L=3,00	L=3,50	L=4,00	L=4,50	L=5,00
SIMPLE 2 Y 3 TRAMOS	2,50	0,130	0,160	0,160	0,170	0,170	0,200	0,180	0,220	0,220	0,240	0,240	0,280
	3,00	0.510	0,270	0,270	0,280	0,300	0,340	0,310	0,380	0,380	0,400	0,420	0,480
	3,50	0,320	0,360	0,360	0,380	0,400	0,460	0,450	0,500	0,500	0,530	0,560	0,640
	4,00	—	0,490	0,520	0,600	0,600	0,620	—	0,660	0,700	0,800	0,800	0,840
	4,50	—	—	0,740	0,740	0,840	0,840	—	—	1,010	1,010	1,130	1,130
	5,00	—	—	—	1,040	1,040	1,080	—	—	—	1,420	1,420	1,470
	5,50	—	—	—	—	1,320	1,400	—	—	—	—	1,790	1,900
	6,00	—	—	—	—	—	1,750	—	—	—	—	—	2,390

N° DE TRAMOS	H (m)	V_{F_M} (m3) i= 1 : 3 L=2,50	L=3,00	L=3,50	L=4,00	L=4,50	L=5,00	V_{F_M} (m3) i= 1 : 4 L=2,50	L=3,00	L=3,50	L=4,00	L=4,50	L=5,00
SIMPLE 2 Y 3 TRAMOS	2,50	0,300	0,370	0,370	0,390	0,390	0,460	0,420	0,510	0,510	0,540	0,540	0,640
	3,00	0,510	0,610	0,610	0,650	0,680	0,780	0,690	0,830	0,830	0,870	0,920	1,060
	3,50	0,700	0,790	0,790	0,840	0,880	1,010	0,960	1,080	1,080	1,140	1,200	1,380
	4,00	—	1,030	1,080	1,240	1,240	1,300	—	1,400	1,480	1,700	1,700	1,780
	4,50	—	—	1,560	1,560	1,760	1,760	—	—	2,100	2,100	2,350	2,350
	5,00	—	—	—	2,170	2,170	2,250	—	—	—	2,900	2,900	3,000
	5,50	—	—	—	—	2,750	2,920	—	—	—	—	3,680	3,910
	6,00	—	—	—	—	—	3,650	—	—	—	—	—	4,860

COMPUTO DE HIERRO

BARRAS N°	Ni CANTIDAD TOTAL DE BARRAS
1	(AC + 0,26) ⁒ S + 1
2	(AC + 0,26) ⁒ S + 1
3-4 S/VEREDA	{(AC + 0,84 b + 0,70) ⁒ S + 1} 2
3-4 C/VEREDA	{(AC + 0,84 b + 1,50) ⁒ S + 1} 2
5 - 6 Estribo S/VEREDA	{(AC + 0,84 b + 0,70) ⁒ S + 1} 2
5 - 6 Estribo C/VEREDA	{(AC + 0,84 b + 1,50) ⁒ S + 1} 2
5 - 6 MURO DE ALA	{(la - 0,02 + 0,21 C) ⁒ S + 1} 4
7 - 8 2 TRAMOS	(AC + 0,26) ⁒ S + 1
7 - 8 3 TRAMOS	{(AC + 0,26) ⁒ S + 1} 2
9 - 10 2 TRAMOS	(AC + 0,26) ⁒ S + 1
9 - 10 3 TRAMOS	{(AC + 0,26) ⁒ S + 1} 2
11 - 12	{(H - k/2 - d + a - 0,04) ⁒ S} 4
13	{(H - d + a - 0,06) ⁒ S} 4
14	{(H - d + a - 0,08) ⁒ S} 2
15 y 17	{(L + 2b - 0,04) ⁒ S+1} 2 (1 TRAMO) {(2L + 2b + g - 0,06) ⁒ S+1} 2 (2 TRAMOS) {(3L + 2b + 2g - 0,08) ⁒ S+1} 2 (3 TRAMOS)
16	4
18	L=2,50 a L=3,50: 1 TRAMO = 12; 2 TRAMOS = 20; 3 TRAMOS = 28 L=4,00 a L=5,00: 1 TRAMO = 16; 2 TRAMOS = 28; 3 TRAMOS = 40
19	8
20	6
21	{(AC - 0,04) ⁒ S + 1} 2
22	{(la - 0,04) ⁒ S + 1} 4

ARMADURA DE REPARTICION.

PARTE DE LA ESTRUCTURA	N° DE TRAMOS	Ri= CANTIDAD DE HIERROS	PESO DE UNA BARRA Gi
LOSA	1 TRAMO	(L + 2b - 0,04) ⁒ 0,20 + 4	(AC + 0,26) 0,40
	2 TRAMOS	(2L + 2b + g - 0,06) ⁒ 0,20 + 8	(AC + 0,26) 0,40
	3 TRAMOS	(3L + 2b + 2g - 0,08) ⁒ 0,20 + 12	(AC + 0,26) 0,40
ESTRIBO	1,2 y 3 TRAMOS	{(H - d - 0,15) ⁒ 0,20 + 1}2	S/v (AC + 0,84b+0,70)0,40 C/v (AC + 0,84b+1,50)0,11
PILA	2 TRAMOS	{(H - 0,15 -e) ⁒ 0,20 + 1}2	(AC + 0,26) 0,40
	3 TRAMOS	{(H - 0,15 -e) ⁒ 0,20 + 1}4	(AC + 0,26) 0,40
ZAPATA PILA	2 TRAMOS	8	(AC + 0,26) 0,11
	3 TRAMOS	16	(AC + 0,26) 0,11
ZAPATA ESTRIBO S/VEREDA	1,2 y 3 TRAMOS	16	(AC + 0,84b+0,70) 0,11
ZAPATA ESTRIBO C/VEREDA	1,2 y 3 TRAMOS	16	(AC + 0,84b+1,50) 0,11
ZAPATA MURO DE ALA	1,2 y 3 TRAMOS	32	(la - 0,04+0,41b) 0,11
PILAR	1 PILAR	4	0,444
BARANDA	2 BARANDAS	(L_B ⁒ 0,15 + 1)2	(L_B - 0,04) 0,22

PESO DE UNA BARRA Gi (Kg)

N° DE TRAMOS	H (m)	BARRA/TALUD L (m)	11 i=2 :3	i=1 :2	i=1 :3	i=1 :4	L (m)	12 i=2 :3	i=1 :2	i=1 :3	i=1 :4	L (m)	22 i=2 :3	i=1 :2	i=1 :3	i=1 :4	L (m)	22 i=2 :3	i=1 :2	i=1 :3	i=1 :4
SIMPLE 2 Y 3 TRAMOS	2,50		0,6373	0,7953	1,1508	1,5063		0,7114	0,7904	0,9682	1,1459		1,4191	1,4191	1,3883	1,3883		1,4623	1,4623	1,4314	1,4314
	3,00		0,8460	1,0830	1,5965	2,0705		0,8325	0,9510	1,2078	1,4448		1,6351	1,6042	1,5888	1,5888		1,6782	1,6474	1,6320	1,6320
	3,50	2,50	1,6474	2,1410	3,1282	4,1154	2,50	1,4896	1,7360	2,2300	2,7236	2,50	2,6640	2,6196	2,5752	2,5752	4,00	2,7262	2,6818	2,6374	2,6374
	4,00	A	2,9289	3,7281	5,4153	7,1913	A	2,4606	2,8602	3,7038	4,5918	3,00	2,9304	2,9304	2,8860	2,8638	4,50	2,9926	2,9926	2,9482	2,9260
	4,50	5,00	3,3980	4,3748	6,4172	8,3708	5,00	2,7328	2,9104	3,7540	4,6420	3,50	5,6808	5,6808	5,6019	5,6019	5,00	5,7913	5,7913	5,7124	5,7124
	5,00		3,8671	5,0215	7,3303	9,5503		3,0051	3,5823	4,7367	5,8467		—	—	—	—		6,3436	6,3436	6,2647	6,2647
	5,50		7,7056	10,0726	14,8066	19,3828		5,8239	7,0074	9,3744	11,6625		—	—	—	—		10,776	10,6531	10,5298	10,5298
	6,00		8,5392	11,2218	16,4292	21,4788		6,3077	7,6490	10,2527	12,7775		—	—	—	—		11,5162	11,5162	11,3929	11,3929

hp=n° DE PILARES

L (m)	hp N° DE TRAMOS SIMPLE	2 TRAMOS	3 TRAMOS
2,50	6	10	14
3,00	6	10	14
3,50	6	10	14
4,00	8	14	20
4,50	8	14	20
5,00	8	14	20

PESO DE UNA BARRA Gi (Kg)

N° DE TRAMOS	H (m)	1 L=2,50	L=3,00	L=3,50	L=4,00	L=4,50	L=5,00	2 L=2,50	L=3,00	L=3,50	L=4,00	L=4,50	L=5,00
SIMPLE	2,50	2,5826	3,0296	3,5055	7,0531	7,8690	8,6720	2,4864	2,9304	3,3744	6,7940	7,5840	8,3740
	3,00	2,6182	3,0751	3,5410	7,1163	7,9322	8,7352	2,5219	2,9659	3,4099	6,8572	7,6472	8,4372
	3,50	2,6538	3,1107	3,5765	7,1795	7,9954	8,7984	2,5574	3,0014	3,4454	6,9204	7,7104	8,5004
	4,00	—	3,1462	3,6120	7,2427	8,0586	8,8616	—	3,0370	3,4810	6,9836	7,7736	8,5636
	4,50	—	—	3,6475	7,3059	8,1218	8,9248	—	—	3,5165	7,0468	7,8368	8,6268
	5,00	—	—	—	7,3691	8,1850	8,9880	—	—	—	7,1100	7,9000	8,6900
	5,50	—	—	—	—	8,2482	9,0512	—	—	—	—	7,9632	8,7532
	6,00	—	—	—	—	—	9,1144	—	—	—	—	—	8,8164
2 TRAMOS	2,50	5,0111	5,9283	6,8600	9,0422	15,4695	17,0754	4,8218	5,7098	6,5978	13,3194	14,8994	16,4794
	3,00	5,0466	5,9638	6,8955	9,1054	15,5327	17,1386	4,8574	5,7454	6,6334	13,3826	14,9626	16,5424
	3,50	5,0910	6,0082	6,9399	9,1844	15,6117	17,2176	4,9018	5,7898	6,6778	13,4616	15,0416	16,6216
	4,00	—	6,0526	6,9843	9,2634	15,6907	17,2966	—	5,8342	6,7222	13,5406	15,1206	16,7006
	4,50	—	—	7,0287	9,3424	15,7697	17,3756	—	—	6,7666	13,6196	15,1996	16,7796
	5,00	—	—	—	9,4214	15,8487	17,4546	—	—	—	13,6986	15,2786	16,8586
	5,50	—	—	—	—	15,9277	17,5336	—	—	—	—	15,3576	16,9376
	6,00	—	—	—	—	—	17,6126	—	—	—	—	—	17,0166
3 TRAMOS	2,50	7,4413	8,8169	10,2145	20,6222	23,0699	25,4788	7,1573	8,4893	9,8213	19,8448	22,2148	24,5848
	3,00	7,4768	8,8525	10,2500	20,6854	23,1330	25,5120	7,1928	8,5248	9,8568	19,9080	22,2780	24,6480
	3,50	7,5301	8,9057	10,3033	20,7802	23,2279	25,6368	7,2461	8,5781	9,9101	20,0028	22,3728	24,7428
	4,00	—	8,9590	10,3566	20,8750	23,3227	25,7316	—	8,6314	9,9634	20,0976	22,4676	24,8376
	4,50	—	—	10,4098	20,9698	23,4175	25,8264	—	—	10,0166	20,1924	22,5624	24,9324
	5,00	—	—	—	21,0646	23,5123	25,9212	—	—	—	20,2872	22,6572	25,0904
	5,50	—	—	—	—	23,6071	26,0160	—	—	—	—	22,7520	25,1220
	6,00	—	—	—	—	—	26,1108	—	—	—	—	—	25,2168

N° DE TRAMOS	H (m)	16-20 L=2,50	L=3,00	L=3,50	L=4,00	L=4,50	L=5,00	7	8
SIMPLE	2,50	1,1060	1,3035	1,5010	1,6985	1,8960	2,0935	—	—
	3,00	1,1218	1,3193	1,5168	1,7143	1,9118	2,1093	—	—
	3,50	1,1376	1,3351	1,5326	1,7301	1,9276	2,1251	—	—
	4,00	—	1,3509	1,5484	1,7459	1,9434	2,1409	—	—
	4,50	—	—	1,5642	1,7617	1,9592	2,1567	—	—
	5,00	—	—	—	1,7775	1,9750	2,1725	—	—
	5,50	—	—	—	—	1,9908	2,1883	—	—
	6,00	—	—	—	—	—	2,2041	—	—
2 TRAMOS	2,50	2,1448	2,5398	2,9348	3,3298	3,7248	4,1198	1,1060	1,1060
	3,00	2,1606	2,5556	2,9506	3,3456	3,7406	4,1356	1,3035	1,3035
	3,50	2,1804	2,5754	2,9704	3,3654	3,7604	4,1554	1,5010	1,5010
	4,00	—	2,5951	2,9901	3,3851	3,7801	4,1751	1,6985	1,6985
	4,50	—	—	3,0099	3,4049	3,7999	4,1949	1,8960	1,8960
	5,00	—	—	—	3,4246	3,8196	4,2146	2,0935	2,0935
	5,50	—	—	—	—	3,8394	4,2344	2,2910	2,2910
	6,00	—	—	—	—	—	4,2541	2,4885	2,4885
3 TRAMOS	2,50	3,1837	3,7762	4,3687	4,9612	5,5537	6,1462	1,1060	1,1060
	3,00	3,1995	3,7920	4,3845	4,9770	5,5695	6,1620	1,3035	1,3035
	3,50	3,2232	3,8157	4,4082	5,0007	5,5932	6,1857	1,5010	1,5010
	4,00	—	3,8394	4,4319	5,0244	5,6169	6,2094	1,6985	1,6985
	4,50	—	—	4,4556	5,0481	5,6406	6,2331	1,8960	1,8960
	5,00	—	—	—	5,0718	5,6643	6,2568	2,0935	2,0935
	5,50	—	—	—	—	5,6880	6,2805	2,2910	2,2910
	6,00	—	—	—	—	—	6,3042	2,4885	2,4885

N° DE TRAMOS	H (m)	9 L=2,50	L=3,00	L=3,50	L=4,00	L=4,50	L=5,00	10 L=2,50	L=3,00	L=3,50	L=4,00	L=4,50	L=5,00
SIMPLE	2,50	—	—	—	—	—	—	—	—	—	—	—	—
	3,00	—	—	—	—	—	—	—	—	—	—	—	—
	3,50	—	—	—	—	—	—	—	—	—	—	—	—
	4,00	—	—	—	—	—	—	—	—	—	—	—	—
	4,50	—	—	—	—	—	—	—	—	—	—	—	—
	5,00	—	—	—	—	—	—	—	—	—	—	—	—
	5,50	—	—	—	—	—	—	—	—	—	—	—	—
	6,00	—	—	—	—	—	—	—	—	—	—	—	—
2 TRAMOS	2,50	0,2014	0,2409	0,2607	0,3002	0,4998	0,5306	0,2805	0,3133	0,3304	0,3657	0,3838	0,4020
	3,00	0,2212	0,2409	0,2607	0,3002	0,4998	0,5615	0,2966	0,3133	0,3304	0,3657	0,3838	0,4204
	3,50	0,2212	0,2607	0,2607	0,3002	0,4998	0,5615	0,2973	0,3309	0,3309	0,3661	0,3841	0,4207
	4,00	—	0,2804	0,2804	0,3199	0,5306	0,5923	—	0,3488	0,3488	0,3844	0,4026	0,4395
	4,50	—	—	0,3002	0,3199	0,5615	0,5923	—	—	0,3862	0,4030	0,4375	0,4552
	5,00	—	—	—	0,3199	0,5615	0,5923	—	—	—	0,4036	0,4380	0,4556
	5,50	—	—	—	—	0,5615	0,5923	—	—	—	—	0,4384	0,4560
	6,00	—	—	—	—	—	0,7157	—	—	—	—	—	0,5284
3 TRAMOS	2,50	0,2014	0,2409	0,2607	0,3002	0,4998	0,5306	0,2805	0,3133	0,3304	0,3657	0,3838	0,4020
	3,00	0,2212	0,2607	0,2607	0,3002	0,4998	0,5615	0,2966	0,3133	0,3304	0,3657	0,3838	0,4204
	3,50	0,2212	0,2607	0,2607	0,3002	0,4998	0,5615	0,2973	0,3309	0,3309	0,3661	0,3841	0,4207
	4,00	—	0,2804	0,2804	0,3199	0,5306	0,5923	—	0,3488	0,3488	0,3844	0,4026	0,4395
	4,50	—	—	0,3002	0,3199	0,5615	0,5923	—	—	0,3862	0,4030	0,4375	0,4552
	5,00	—	—	—	0,3199	0,5615	0,5923	—	—	—	0,4036	0,4380	0,4556
	5,50	—	—	—	—	0,5615	0,5923	—	—	—	—	0,4384	0,4560
	6,00	—	—	—	—	—	0,7157	—	—	—	—	—	0,5284

N° DE TRAMOS	H (m)	13	14 CON VEREDA	14 SIN VEREDA	15	17	18
SIMPLE	2,50	0,7703	0,40(AC+2,77)	0,40(AC+2,07)	0,5254	0,6044	0,6834
	3,00	0,7703	0,40(AC+2,82)	0,40(AC+2,12)	0,5254	0,6044	0,6834
	3,50	1,2032	0,62(AC+2,88)	0,62(AC+2,20)	0,5254	0,6044	0,6834
	4,00	1,7316	0,89(AC+2,94)	0,89(AC+2,23)	0,5254	0,6044	0,6834
	4,50	1,7316	0,89(AC+2,99)	0,89(AC+2,30)	0,5254	0,6044	0,6834
	5,00	1,7316	0,89(AC+3,05)	0,89(AC+2,35)	0,5254	0,6044	0,6834
	5,50	3,0771	1,60(AC+3,10)	1,60(AC+2,40)	0,5254	0,6044	0,6834
	6,00	3,0771	1,60(AC+3,16)	1,60(AC+2,46)	0,5254	0,6044	0,6834
2 TRAMOS	2,50	0,7703	0,40(AC+2,77)	0,40(AC+2,07)	0,5254	0,6044	0,6834
	3,00	0,7703	0,40(AC+2,82)	0,40(AC+2,12)	0,5254	0,6044	0,6834
	3,50	1,2032	0,62(AC+2,88)	0,62(AC+2,20)	0,5254	0,6044	0,6834
	4,00	1,7316	0,89(AC+2,94)	0,89(AC+2,23)	0,5254	0,6044	0,6834
	4,50	1,7316	0,89(AC+2,99)	0,89(AC+2,30)	0,5254	0,6044	0,6834
	5,00	1,7316	0,89(AC+3,05)	0,89(AC+2,35)	0,5254	0,6044	0,6834
	5,50	3,0771	1,60(AC+3,10)	1,60(AC+2,40)	0,5254	0,6044	0,6834
	6,00	3,0771	1,60(AC+3,16)	1,60(AC+2,46)	0,5254	0,6044	0,6834
3 TRAMOS	2,50	0,7703	0,40(AC+2,77)	0,40(AC+2,07)	0,5254	0,6044	0,6834
	3,00	0,7703	0,40(AC+2,82)	0,40(AC+2,12)	0,5254	0,6044	0,6834
	3,50	1,2032	0,62(AC+2,88)	0,62(AC+2,20)	0,5254	0,6044	0,6834
	4,00	1,7316	0,89(AC+2,94)	0,89(AC+2,23)	0,5254	0,6044	0,6834
	4,50	1,7316	0,89(AC+2,99)	0,89(AC+2,30)	0,5254	0,6044	0,6834
	5,00	1,7316	0,89(AC+3,05)	0,89(AC+2,35)	0,5254	0,6044	0,6834
	5,50	3,0771	1,60(AC+3,10)	1,60(AC+2,40)	0,5254	0,6044	0,6834
	6,00	3,0771	1,60(AC+3,16)	1,60(AC+2,46)	0,5254	0,6044	0,6834

N° DE TRAMOS	H (m)	19 L=2,50	L=3,00	L=3,50	L=4,00	L=4,50	L=5,00	21
SIMPLE	2,50	2,4864	2,9304	3,3744	3,8184	4,2624	4,7064	0,1543
	3,00	2,5219	2,9659	3,4099	3,8539	4,2979	4,7419	0,1543
	3,50	2,5574	3,0014	3,4454	3,8894	4,3334	4,7774	0,1543
	4,00	—	3,0370	3,4810	3,9250	4,3690	4,8130	0,1543
	4,50	—	—	3,5165	3,9605	4,4045	4,8485	0,1543
	5,00	—	—	—	3,9960	4,4400	4,8840	0,1543
	5,50	—	—	—	—	4,4755	4,9195	0,1543
	6,00	—	—	—	—	—	4,9550	0,1543
2 TRAMOS	2,50	4,8218	5,7098	6,5978	7,4858	8,3738	9,2618	0,1543
	3,00	4,8574	5,7454	6,6334	7,5214	8,4094	9,2974	0,1543
	3,50	4,9018	5,7898	6,6778	7,5658	8,4539	9,3418	0,1543
	4,00	—	5,8342	6,7222	7,6102	8,4982	9,3862	0,1543
	4,50	—	—	6,7666	7,6546	8,5426	9,4306	0,1543
	5,00	—	—	—	7,6990	8,5870	9,4750	0,1543
	5,50	—	—	—	—	8,6314	9,5194	0,1543
	6,00	—	—	—	—	—	9,5439	0,1543
3 TRAMOS	2,50	7,1573	8,4893	9,8213	11,1533	12,4853	13,8173	0,1543
	3,00	7,1928	8,5248	9,8568	11,1888	12,5208	13,8528	0,1543
	3,50	7,2461	8,5781	9,9101	11,2421	12,5741	13,9061	0,1543
	4,00	—	8,6314	9,9634	11,2954	12,6274	13,9594	0,1543
	4,50	—	—	10,0166	11,3486	12,6806	14,0126	0,1543
	5,00	—	—	—	11,4019	12,7339	14,0659	0,1543
	5,50	—	—	—	—	12,7872	14,1192	0,1543
	6,00	—	—	—	—	—	14,1725	0,1543

N° DE TRAMOS	H (m)	3-4 L=2,50	L=3,00	L=3,50	L=4,00	L=4,50	L=5,00	5 L=2,50	L=3,00	L=3,50	L=4,00	L=4,50	L=5,00	6 L=2,50	L=3,00	L=3,50	L=4,00	L=4,50	L=5,00
SIMPLE 2 Y 3 TRAMOS	2,50	1,0942	1,0942	1,0942	1,0942	1,0942	1,0942	0,2409	0,3002	0,3002	0,3199	0,3199	0,3792	0,3380	0,3864	0,3864	0,4026	0,4026	0,4548
	3,00	1,2996	1,2996	1,2996	1,2996	1,2996	1,2996	0,2804	0,3397	0,3397	0,3594	0,3792	0,4385	0,3728	0,4231	0,4231	0,4391	0,4574	0,5102
	3,50	2,3508	2,3508	2,3508	2,3508	2,3508	2,3508	0,3002	0,3397	0,3397	0,3594	0,3792	0,4385	0,3920	0,4243	0,4243	0,4401	0,4583	0,5108
	4,00	—	3,8450	3,8450	3,8450	3,8450	3,8450	—	0,5615	0,5923	0,6849	0,6849	0,7157	—	0,4541	0,4620	0,5150	0,5150	0,5472
	4,50	—	—	4,3068	7,6630	7,6630	7,6630	—	—	0,7157	0,7157	0,8083	0,8083	—	—	0,5536	0,5536	0,6300	0,6320
	5,00	—	—	—	8,4846	8,4846	8,4846	—	—	—	1,2521	1,2521	1,2965	—	—	—	0,6638	0,6638	0,6786
	5,50	—	—	—	—	14,5483	14,5483	—	—	—	—	1,3853	1,4741	—	—	—	—	0,7369	0,7700
	6,00	—	—	—	—	—	15,8327	—	—	—	—	—	1,6517	—	—	—	—	—	0,8580

BARANDAS Y PILARES

BARANDAS	PILARES
⌒B= 0,030 m^2	V_P= 0,009 m^3

CALCULO DE VOLUMENES

HORMIGON TIPO H-21

$V_{T_s}(m^3)=V_M+V_{H_s}+⌒H$ (AC-1,00)

$V_{T_c}(m^3)=V_M+V_{H_c}+⌒H$ (AC-1,00)+ ⌒ B $L_B+V_p \times n_p$

HORMIGON TIPO H-8

$V_{E_s}(m^3)=V_{F_M}+V_{F_s}+⌒F$ (AC-1,00)

$V_{E_c}(m^3)=V_{F_M}+V_{F_c}+⌒F$ (AC-1,00)

VOLUMEN DE EXCAVACION (S/VEREDA)

$V_E=(P_f+0{,}05)[(C+0{,}10)[4x(la+0{,}05)+2x(AC+1{,}10)]+(AC+0{,}50)x(n-1)x(f+0{,}10)]$

VOLUMEN DE EXCAVACION (C/VEREDA)

$V_E=(P_f+0{,}05)[(C+0{,}10)[2x(AC+1{,}80)+4(la+0{,}05)]+(n-1)x(f+0{,}10)x(AC+0{,}50)]$

PESO TOTAL DE HIERRO

G_T(Kg)=Ni Gi+Ri Gi

PROVINCIA DE SANTA FE
DIRECCION PROVINCIAL DE VIALIDAD
DIRECCION DE ESTUDIOS Y PROYECTOS

PLANO TIPO

ALCANTARILLA RECTA TIPO "A2"
DIMENSIONES, ARMADURAS
Y COMPUTOS METRICOS.

PLANO N° 3805/B/1a

ESTE PLANO COMPLEMENTA AL N° 3805/A/1

PROYECTISTA: (1996) ING. J. SALVAY (D.P.V.) ING. POLA (D.P.H.)

FECHA: MARZO 2007

DIRECTOR: ING. O. CONTURSI

DIBUJO:

NOTA: (ABRIL 1999)

ESTE PLANO MODIFICA AL 3805/B/1 EN DENOMINACION DE MATERIALES (ADECUADO SEGÚN CIRSOC. 201)

VISTA FRONTAL

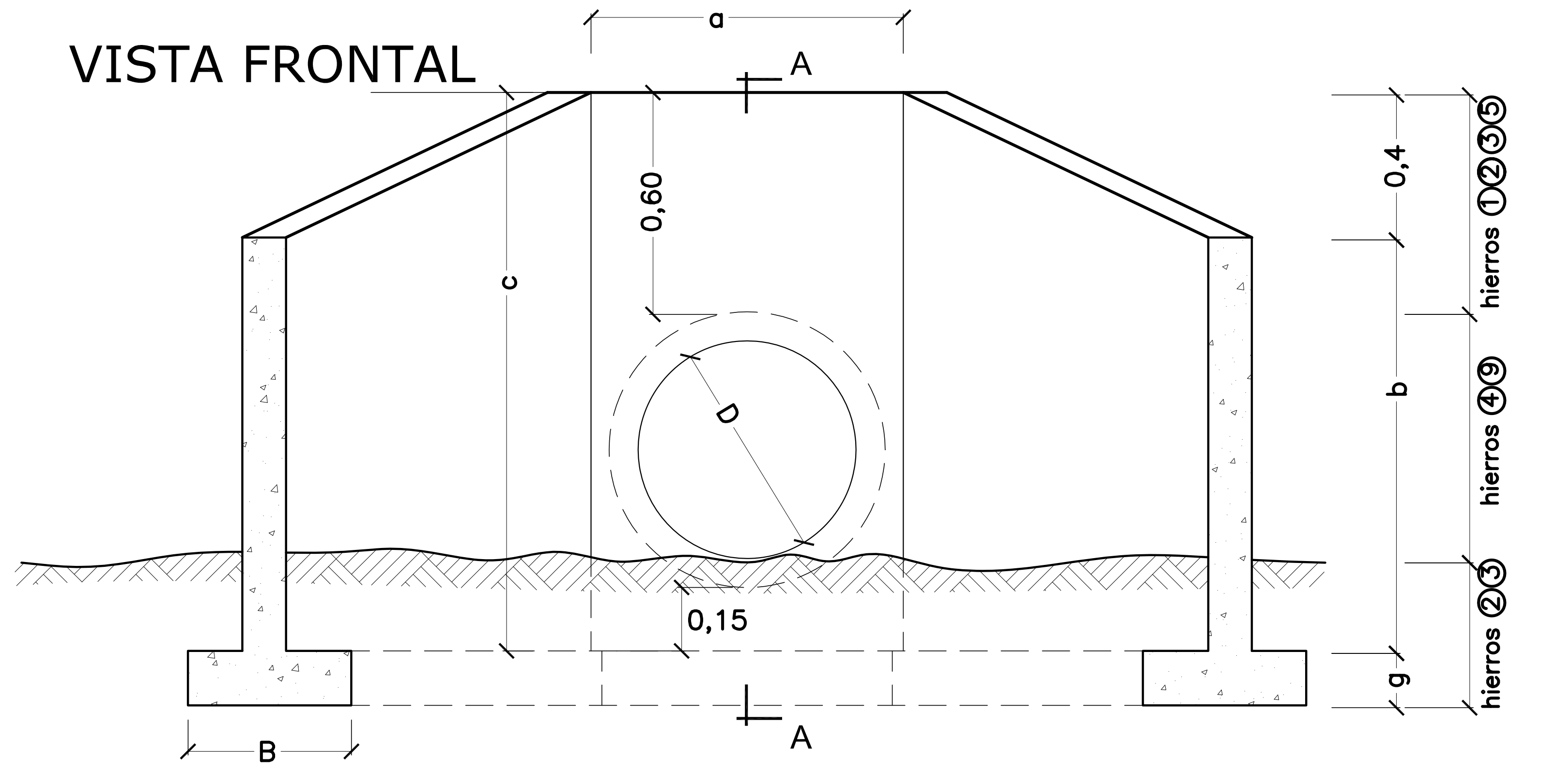

CORTE A-A

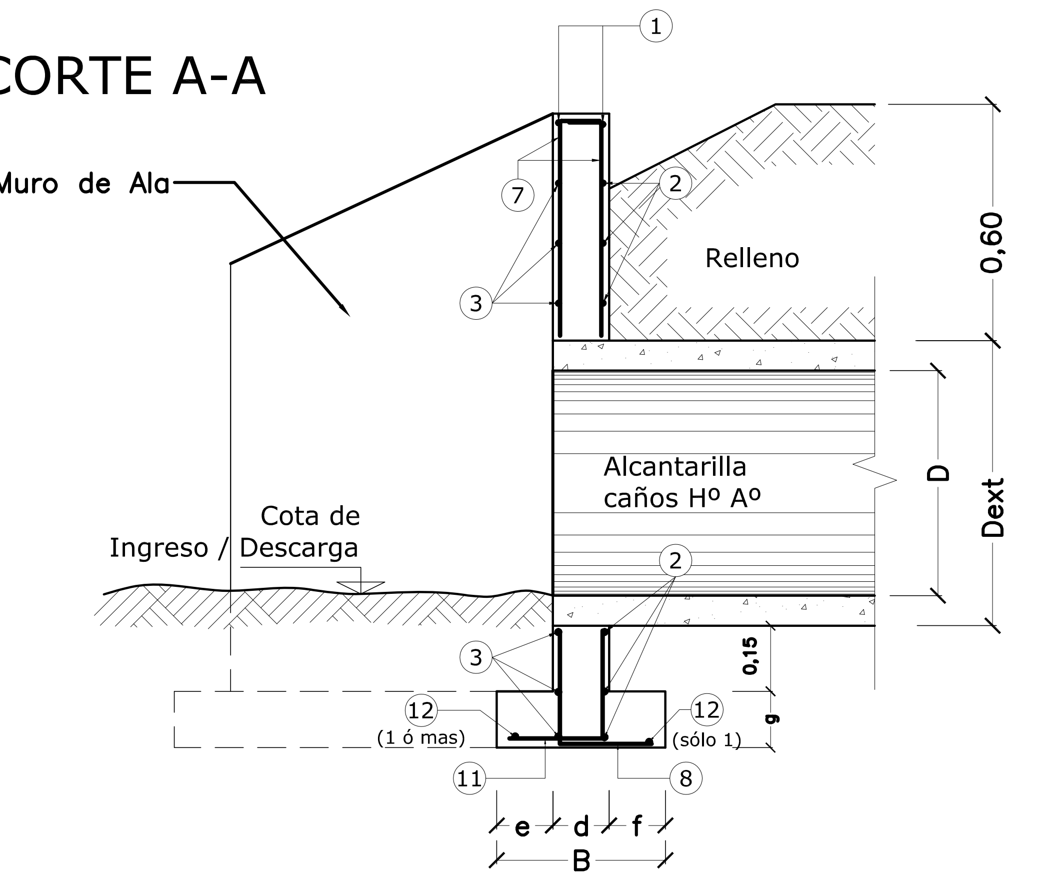

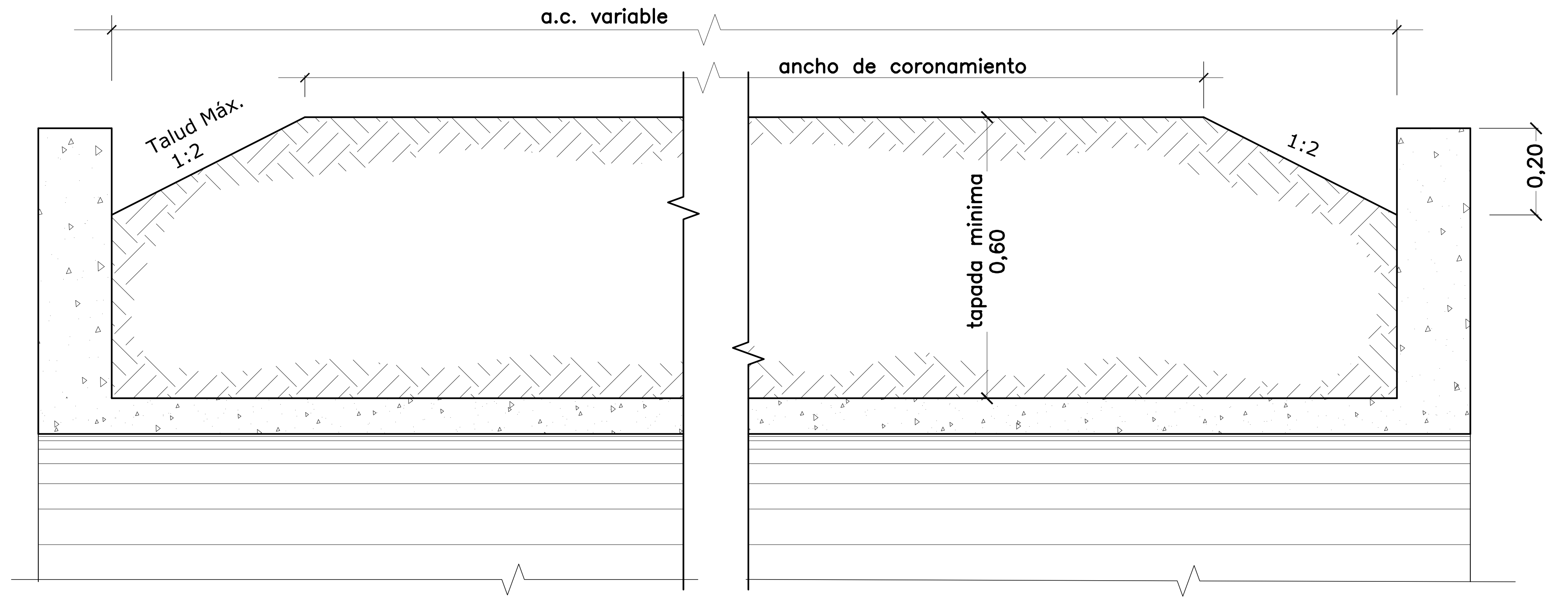

MATERIALES A UTILIZAR

D (m)	Hormigón	Acero ADN420/500
0,60	1,716 m³	186,46 Kg
0,70	2,068 m³	192,52 Kg
0,80	2,810 m³	248,06 Kg
0,90	3,492 m³	275,28 Kg
1,00	4,210 m³	301,96 Kg
1,10	4,646 m³	332,75 Kg
1,20	5,304 m³	377,75 Kg
1,40	6,562 m³	387,38 Kg
1,60	7,510 m³	488,80 Kg

PROVINCIA DE SANTA FE
DIRECCION PROVINCIAL DE VIALIDAD
DIRECCION DE ESTUDIOS Y PROYECTOS

PLANO TIPO

CABEZALES PARA ALCANTARILLA DE CAÑOS DE Hº Aº

PLANO Nº 4140-BIS

ESCALA: ----

FECHA: DICIEMBRE 2006

DIRECTOR: ING. CIVIL OSVALDO CONTURSI

PROYECTISTA: ING. J. BETEMPS

ACTUALIZÓ: ING. G. FERRANDO, TEC. E. VOLTA

DIBUJÓ: ING. G. FERRANDO

ESTE PLANO COMPLEMENTA AL P.T. Nº 8508

OBSERVACIONES:
PARA LA CONFECCIÓN DE ESTE PLANO SE TOMÓ COMO BASE EL PLANO TIPO Nº 4140.
SE HAN AGREGADO LOS CABEZALES PARA CAÑOS DE HºAº DE DIÁMETRO 1,00m Y LAS ESPECIFICACIONES DEL TIPO DE MATERIALES.

MATERIALES:
HORMIGÓN H-21 S/CIRSOC 201
CEMENTO A.R.S.
ACERO ADN 420/500

SEMIPLANTA / SEMICORTE

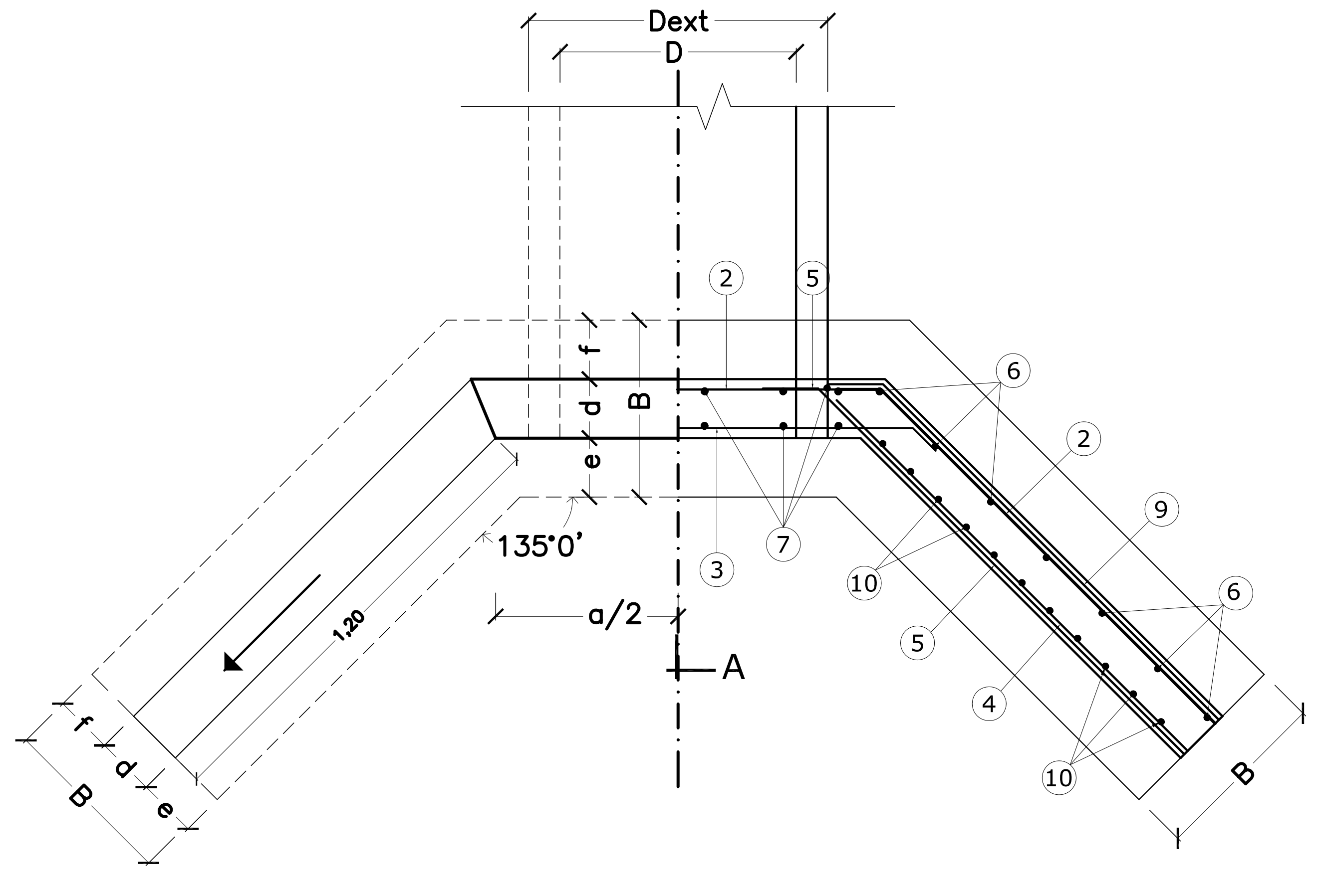

PLANILLA DIMENSIONES

D	a	b	c	d	e	f	B	g
0,60	0,83	1,14	1,54	0,15	0,15	0,15	0,45	0,15
0,70	1,01	1,26	1,66	0,16	0,17	0,17	0,50	0,15
0,80	1,13	1,38	1,78	0,17	0,30	0,23	0,70	0,20
0,90	1,25	1,50	1,90	0,18	0,57	0,25	1,00	0,20
1,00	1,37	1,62	2,02	0,19	0,64	0,26	1,09	0,23
1,10	1,47	1,72	2,12	0,19	0,70	0,26	1,15	0,25
1,20	1,60	1,85	2,25	0,20	0,83	0,27	1,30	0,25
1,40	1,82	2,07	2,47	0,21	0,86	0,28	1,35	0,30
1,60	2,05	2,30	2,70	0,22	0,89	0,29	1,40	0,30

NOTA: Todas las dimensiones están expresadas en metros (m)

POSIC.	DIMENSIONES	D = 0,60				D = 0,70				D = 0,80			
		Ø	sep cm	long. m	cant	Ø	sep cm	long m	cant	Ø	sep cm	long m	cant
1	a+0,05	8	-	0,94	4	8	-	1,06	4	8	-	1,18	4
2	a+0,05; variable e/ 0,20 y 1,20+0,31 d -0,03	6	20	3,06	12	6	20	3,19	12	6	20	3,32	12
3	a +2d -0,10; 0,20; 0,20	8	20	1,49	12	8	20	1,63	12	8	20	1,77	12
4	1,25; CANT(b-0,35)÷0,20	6	20	1,25	20	6	20	1,25	20	6	20	1,25	24
5	0,20; var. e/ 0,35 y 1,20+1,4 d -0,05	8	20	1,05	12	8	20	1,06	12	8	20	1,07	12
6	arriba 0,10; var entre (b+g-0,06) (c+g-0,06); 0,27 abajo	8	13	1,80	44	10	16	1,92	36	10	13	2,29	44
7	0,54; 0,10	6	20	0,64	20	6	20	0,64	24	6	20	0,64	28
8	g+0,08; d+f-0,04	8	20	0,49	34	8	20	0,52	36	8	20	0,64	38
9	0,20; 1,20+ 0,31d - 0,03	6	20	1,42	20	6	20	1,42	20	6	20	1,42	24
10	arriba 0,10; var entre (b+g-0,06) (c+g-0,06); 0,27 abajo	6	13	1,80	44	6	16	1,92	36	6	13	2,29	44
11	e+d-0,04; g+0,08	8	20	0,49	34	8	15	0,52	36	8	12	0,71	38
12	1,18; var e/ a y a+0,63B; 1,18	8	-	3,39	4	8	-	3,52	4	8	-	3,71	4

POSIC.	D = 0,90				D = 1,00				D = 1,10			
	Ø	sep cm	long m	cant	Ø	sep cm	long m	cant	Ø	sep cm	long m	cant
1	8	-	1,30	4	8	-	1,42	4	8	-	1,52	4
2	6	20	3,52	12	6	20	3,95	12	6	20	3,68	12
3	8	20	1,91	12	8	20	1,80	12	8	20	2,15	12
4	6	20	1,25	28	6	20	1,25	36	6	20	1,25	28
5	8	20	1,07	12	8	20	1,35	12	8	20	1,08	12
6	12	16	2,41	36	12	15	2,36	36	8	14	2,48	40
7	6	20	0,64	28	6	20	0,64	32	6	20	0,64	32
8	8	20	0,67	38	8	20	0,72	38	8	20	0,74	40
9	6	20	1,43	28	6	20	1,43	28	6	20	1,43	28
10	6	16	2,41	36	6	15	2,36	36	6	14	2,48	40
11	10	16	0,99	48	10	15	1,10	52	10	14	1,18	58
12	8	-	3,98	6	8	-	4,08	6	8	-	4,19	7

POSIC.	D = 1,20				D = 1,40				D = 1,60			
	Ø	sep cm	long m	cant	Ø	sep cm	long m	cant	Ø	sep cm	long m	cant
1	8	-	1,65	4	8	-	1,87	4	8	-	2,07	4
2	6	20	3,83	12	6	20	4,05	12	6	20	4,29	12
3	8	20	2,30	12	8	20	2,54	12	8	20	2,79	12
4	6	20	1,25	28	6	20	1,25	36	6	20	1,25	40
5	8	20	1,09	12	8	20	1,10	12	8	20	1,10	12
6	12	13	2,61	44	12	12	2,88	36	16	18	3,11	40
7	6	20	0,64	36	6	20	0,64	36	6	20	0,64	44
8	8	20	0,76	42	8	20	0,83	44	8	20	0,85	46
9	6	20	1,43	28	6	20	1,44	36	6	20	1,44	40
10	6	13	2,61	44	6	16	2,88	36	6	14	3,11	40
11	10	12	1,32	68	12	16	1,41	54	12	14	1,45	66
12	8	-	4,37	7	8	-	4,61	8	8	-	4,85	8

NOTA:
LAS JUNTAS SERÁN TOMADAS CON MORTERO ASFÁLTICO 1:3
LOS CAÑOS A UTILIZAR SERÁN S/ P.T. Nº 8508
ACERO TORSIONADO TIPO III ADN 420/500 S/CIRSOC
RECUBRIMIENTO DE ARMADURAS 3 cm
HORMIGÓN TIPO 'B' DOSAJE 1:2:3 (Cemento, Arena, Piedra)
LAS CANTIDADES CONSIGNADAS EN LA PLANILLA DE DOBLADO DE HIERROS Y EN LAS DE CANTIDADES, CORRESPONDEN A 2 CABEZALES (1 ALCANTARILLA)

HIERROS POSICIÓN	DIÁMETRO 0.60m															
	2 CAÑOS				3 CAÑOS				4 CAÑOS				5 CAÑOS			
Nº	Ø	sep.	long.	cant.	Ø	sep.	long.	cant.	Ø	sep.	long.	cant.	Ø	sep.	long.	cant.
1	8		2.12	4	8		3.24	4	8		4.39	4	8		5.52	4
2	6	20	4.04	12	6	20	4.73	12	6	20	5.86	12	6	20	6.99	12
3	8	20	2.49	12	8	20	3.93	12	8	20	5.06	12	8	20	6.19	12
4	6	20	1.23	16	6	20	1.19	16	6	20	1.19	16	6	20	1.19	16
5	8	20	1.06	12	8	20	1.06	12	8	20	1.06	12	8	20	1.06	12
6	8	13	1.80	44	8	13	1.80	44	8	13	1.80	44	8	13	1.80	44
7	6	20	0.64	44	6	20	0.64	64	6	20	0.64	88	6	20	0.64	112
8	8	20	0.49	46	8	20	0.49	58	8	20	0.49	70	8	20	0.49	80
9	6	20	1.42	16	6	20	1.42	16	6	20	1.42	16	6	20	1.42	16
10	6	13	1.80	44	6	13	1.80	44	6	13	1.80	44	6	13	1.80	44
11	8	20	0.49	45	8	20	0.49	58	8	20	0.49	70	8	20	0.49	80
12	10		1.50	8	10		1.50	16	10		1.50	24	10		1.50	32
13	6	12	0.70	26	6	12	0.70	52	6	12	0.70	78	6	12	0.70	104

HIERROS POSICIÓN	DIÁMETRO 0.70m															
	2 CAÑOS				3 CAÑOS				4 CAÑOS				5 CAÑOS			
Nº	Ø	sep.	long.	cant.	Ø	sep.	long.	cant.	Ø	sep.	long.	cant.	Ø	sep.	long.	cant.
1	8		2.33	4	8		3.58	4	8		4.81	4	8		6.05	4
2	6	20	3.83	12	6	20	5.07	12	6	20	6.30	12	6	20	7.01	12
3	8	20	2.82	12	8	20	3.96	12	8	20	5.09	12	8	20	6.22	12
4	6	20	1.19	16	6	20	1.19	16	6	20	1.19	16	6	20	1.19	16
5	8	20	1.06	12	8	20	1.06	12	8	20	1.06	12	8	20	1.06	12
6	10	13	2.29	44	10	13	2.29	44	10	13	2.29	44	10	13	2.29	44
7	6	20	0.64	48	6	20	0.64	72	6	20	0.64	96	6	20	0.64	120
8	8	20	0.52	48	8	20	0.52	62	8	20	0.52	74	8	20	0.52	86
9	6	20	1.42	16	6	20	1.42	16	6	20	1.42	16	6	20	1.42	16
10	6	13	1.92	44	6	13	1.92	44	6	13	1.92	44	6	13	1.92	44
11	8	20	0.52	48	8	20	0.52	62	8	20	0.52	74	8	20	0.52	86
12	10		1.60	8	10		1.60	16	10		1.60	24	10		1.60	32
13	6	12	0.70	26	6	12	0.70	52	6	12	0.70	78	6	12	0.70	104

HIERROS POSICIÓN	DIÁMETRO 0.80m															
	2 CAÑOS				3 CAÑOS				4 CAÑOS				5 CAÑOS			
Nº	Ø	sep.	long.	cant.	Ø	sep.	long.	cant.	Ø	sep.	long.	cant.	Ø	sep.	long.	cant.
1	8		2.51	4	8		3.84	4	8		5.17	4	8		6.50	4
2	6	20	4.98	12	6	20	6.31	12	6	20	7.64	12	6	20	8.97	12
3	8	20	3.24	12	8	20	4.57	12	8	20	5.90	12	8	20	7.23	12
4	6	20	1.19	16	6	20	1.19	16	6	20	1.19	16	6	20	1.19	16
5	8	20	1.07	12	8	20	1.08	12	8	20	1.08	12	8	20	1.07	12
6	10	13	2.09	44	10	13	2.09	44	10	13	2.09	44	10	13	2.00	44
7	6	20	0.64	26	6	20	0.64	40	6	20	0.64	54	6	20	0.64	66
8	8	20	0.54	68	8	20	0.54	82	8	20	0.54	94	8	20	0.64	98
9	6	20	1.42	20	6	20	1.42	20	6	20	1.42	20	6	20	1.42	20
10	6	13	2.09	44	6	13	2.09	44	6	13	2.09	44	6	13	2.09	44
11	8	12	0.71	88	8	12	0.71	110	8	12	0.71	132	8	12	0.71	154
12	10		1.62	8	10		1.80	16	10		1.62	24	10		1.62	32
13	6	12	0.70	28	6	12	0.70	56	6	12	0.70	84	6	12	0.70	113

HIERROS POSICIÓN	DIÁMETRO 0.90m															
	2 CAÑOS				3 CAÑOS				4 CAÑOS				5 CAÑOS			
Nº	Ø	sep.	long.	cant.	Ø	sep.	long.	cant.	Ø	sep.	long.	cant.	Ø	sep.	long.	cant.
1	8		2.77	4	8		4.23	4	8		5.69	4	8		7.15	4
2	6	20	4.27	12	6	20	5.73	12	6	20	7.19	12	6	20	8.65	12
3	8	20	3.53	12	8	20	4.99	12	8	20	6.45	12	8	20	7.91	12
4	6	20	1.19	20	6	20	1.19	20	6	20	1.19	20	6	20	1.19	20
5	8	20	1.08	12	8	20	1.08	12	8	20	1.08	12	8	20	1.08	12
6	12	16	2.41	36	12	16	2.41	36	12	16	2.41	36	12	16	2.41	36
7	6	20	0.64	56	6	20	0.64	88	6	20	0.64	116	6	20	0.64	144
8	8	20	0.57	54	8	20	0.67	68	8	20	0.67	82	8	20	0.67	98
9	6	20	1.43	20	6	20	1.43	20	6	20	1.43	20	6	20	1.43	20
10	6	13	2.41	44	6	13	2.41	44	6	13	2.41	44	6	13	2.41	44
11	8	12	0.99	66	10	16	0.99	84	10	16	0.99	102	10	16	0.99	120
12	10		1.80	8	10		1.80	16	10		1.80	24	10		1.80	32
13	6	12	0.70	32	6	12	0.70	64	6	12	0.70	96	6	12	0.70	128

HIERROS POSICIÓN	DIÁMETRO 1.10m															
	2 CAÑOS				3 CAÑOS				4 CAÑOS				5 CAÑOS			
Nº	Ø	sep.	long.	cant.	Ø	sep.	long.	cant.	Ø	sep.	long.	cant.	Ø	sep.	long.	cant.
1	8		3.19	4	8		4.86	4	8		6.53	4	8		8.20	4
2	6	20	5.70	12	6	20	7.37	12	6	20	9.04	12	6	20	10.71	12
3	8	20	3.98	12	8	20	5.65	12	8	20	7.32	12	8	20	8.99	12
4	6	20	1.20	20	6	20	1.20	20	6	20	1.20	20	6	20	1.20	20
5	8	20	1.08	12	8	20	1.08	12	8	20	1.08	12	8	20	1.08	12
6	12	14	2.48	40	12	14	2.48	40	12	14	2.48	40	12	14	2.48	40
7	6	20	0.64	50	6	20	0.64	66	6	20	0.64	68	6	20	0.64	84
8	8	20	0.74	78	8	20	0.74	96	8	20	0.74	112				
9	6	20	1.43	24	6	20	1.43	24	6	20	1.43	24	6	20	1.43	24
10	6	14	2.48	40	6	14	2.48	40	6	14	2.48	40	6	14	2.48	40
11	10	14	1.18	106	10	14	1.18	130	10	14	1.18	154				
12	10		2.01	16	10		2.01	24	10		2.01	32				
13	6	12	0.70	36	6	12	0.70	72	6	12	0.70	108	6	12	0.70	144

* LONGITUD PROMEDIO

DOBLADO DE HIERROS

POSIC.	DIMENSIONES
1	a+0.05
2	1.20+0.41d / 0.05; a+0.83d-0.02
3	0.20; a+0.83d-0.10
4	var. entre 1.22 y 1.24
5	0.20; 1.20+0.41d-0.04
6	0.10 arriba; var. entre (b+g-0.06) (c+g-0.06); 0.20 abajo
7	0.54; 0.10
8	g+0.08; d+f-0.04
9	0.20; 1.20+0.31d-0.03
10	0.10 arriba; var. entre (b+g-0.06) (c+g-0.06); 0.27 abajo
11	c+d-0.04; g+0.08
12	c+g-0.06
13	0.15; 0.15

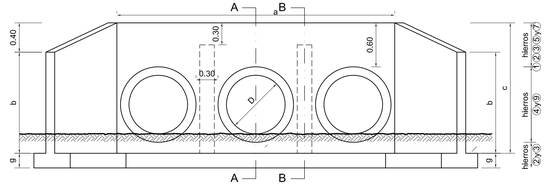

VISTA FRONTAL

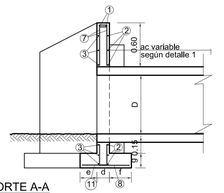

CORTE A-A

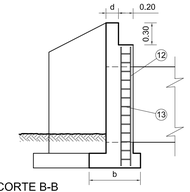

CORTE B-B

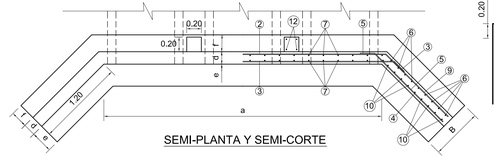

SEMI-PLANTA Y SEMI-CORTE

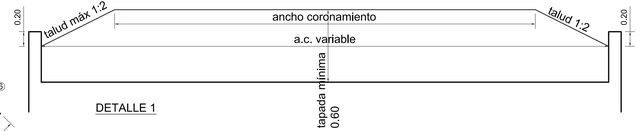

DETALLE 1

MATERIALES A UTILIZAR (2 cabezales)

MATERIALES	D=0.60 nº caños				D=0.70 nº caños				D=0.80 nº caños				D=0.90 nº caños				D=1.10 nº caños			
	2	3	4	5	2	3	4	5	2	3	4	5	2	3	4	5	2	3	4	5
hormigón	2.67	3.02	3.36	3.70	2.97	3.99	4.27	5.04	4.79	5.71	6.40	7.21	5.46	6.48	7.51	8.54	7.59	8.99	10.40	11.80
acero	111.01	142.87	163.61	180.88	165.23	184.91	203.69	221.23	175.28	209.49	243.71	277.13	227.20	263.55	295.16	328.00	259.40	311.57	364.33	416.77

DIMENSIONES (m)

D	a nº caños 2	3	4	5	b	c	d	e	f	B	g
0.60	2.07	3.21	4.34	5.47	1.14	1.54	0.15	0.15	0.15	0.45	0.15
0.70	2.28	3.53	4.76	6.00	1.26	1.66	0.16	0.17	0.17	0.50	0.15
0.80	2.46	3.79	5.12	6.45	1.38	1.78	0.17	0.30	0.23	0.70	0.20
0.90	2.72	4.18	5.64	7.10	1.50	1.90	0.18	0.57	0.25	1.00	0.20
1.10	3.14	4.81	6.48	8.15	1.72	2.12	0.19	0.70	0.26	1.15	0.25 *

VOLUMEN EXCAVACION=4[1.20 x B x (g+0.15)] + 2[a x B x (g+0.15)]

NOTA: LAS JUNTAS SERAN TOMADAS CON MORTERO ASFALTICO 1:3. LOS CAÑOS A USAR SERAN DE ACUERDO AL PLANO TIPO 3488 bis ACERO ALETADO TORSIONADO DE ALTO LIMITE DE FLUENCIA σe=2400Kg/cm²
HORMIGON 1:2:3 (CEMENTO-ARENA-PIEDRA)
LAS CANTIDADES CONSIGNADAS EN LA PLANILLA DE DOBLADO DE HIERROS CORRESPONDEN A LOS DOS CABEZALES. RECUBRIMIENTO DE ARMADURAS 2cm.
PARA UN SOLO CAÑO EN SECCION TRANSVERSAL VER PLANO 4140-bis.
LOS HIERROS 8 Y 11 SE COLOCARAN EN EL MURO FRONTAL Y EN LOS MUROS DE ALA.

PROVINCIA DE SANTA FE
DIRECCION PROVINCIAL DE VIALIDAD
DIRECCION DE ESTUDIOS Y PROYECTOS

PLANO TIPO
CABEZALES PARA ALC. DE VARIOS CAÑOS DE HORMIGÓN ARMADO DE DIÁMETRO 0,60-0,70-0,80-0,90 y 1.10m

PLANO Nº 4140/3
ESCALA:

PROYECTISTA: INGº. BETEMPS JULIO 1971
COMPUTADO:
DIBUJADO: DICIEMBRE 7/74
ACTUALIZADO: INGº. M. E. CAÑO 7/80
DIBUJO: TÉC. A. LEONARDUZZI

FECHA: MARZO/2007
DIRECTOR: INGº O. CONTURSI

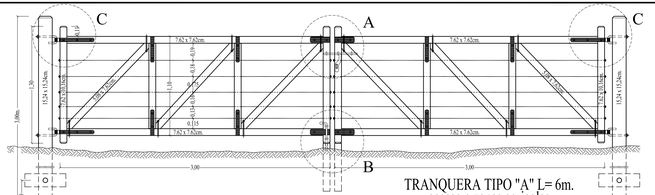

TRANQUERA TIPO "A" L= 6m.
acceso a zonas agricolas
ESCALA 1:25

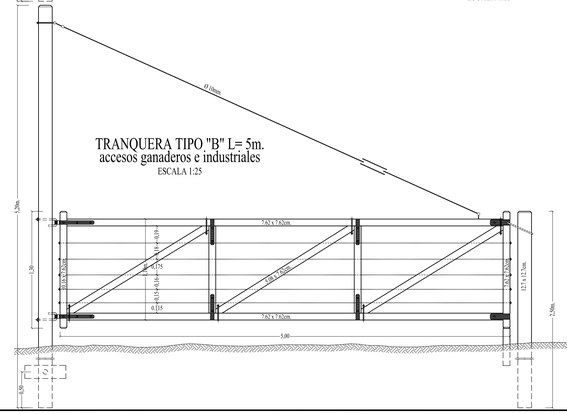

TRANQUERA TIPO "B" L= 5m.
accesos ganaderos e industriales
ESCALA 1:25

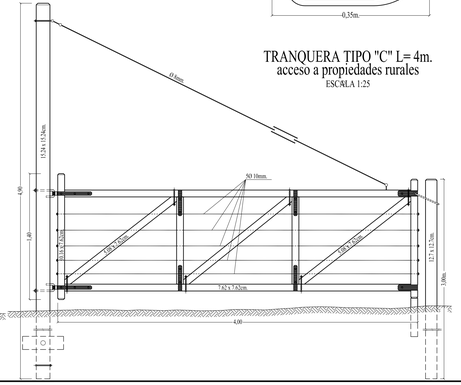

TRANQUERA TIPO "C" L= 4m.
acceso a propiedades rurales
ESCALA 1:25

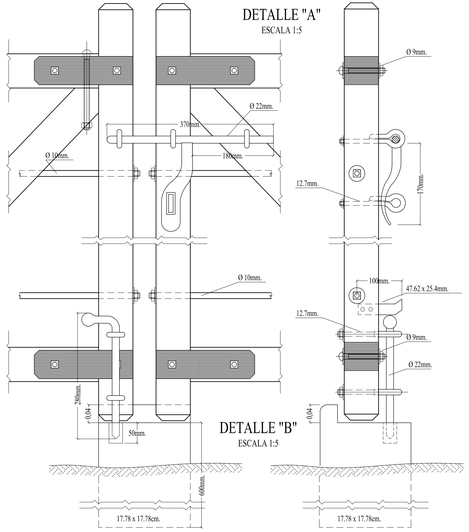

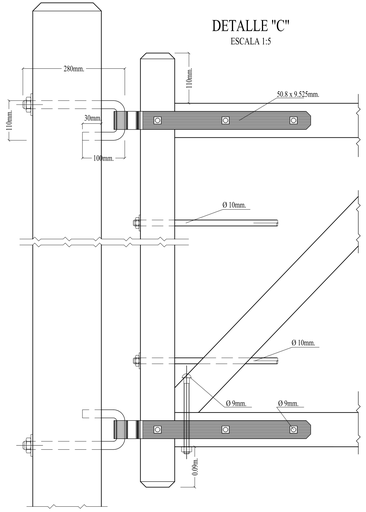

NOTA:

TODAS LAS PARTES DE MADERA LLEVARAN UNA MANO DE ACEITE MINERAL
LAS PARTES METALICAS SERAN PINTADAS CON ALQUITRAN
LA TRANQUERA SERA DE LAPACHO
Y LOS POSTES DE URUNDAY O CURUNDAY

ANTECEDENTES: MODIFICACION AL PLANO Nº J-5084 D.N.V.

PROVINCIA DE SANTA FE
DIRECCION PROVINCIAL DE VIALIDAD
DIRECCION DE ESTUDIOS Y PROYECTOS

PLANO TIPO

TRANQUERAS TIPO A-B-C

PLANO Nº: 438 bis
ESCALA: 1:5 1:25
PROYECTISTA:
REEMPLAZA AL PLANO Nº 438
DIBUJO: TEC. ACOSTA N.
FECHA: AGOSTO/2007
DIRECTOR: Ing O.CONTURSI

BARANDA (CONJUNTO)

ESCALA 1:10 (medidas en mm)

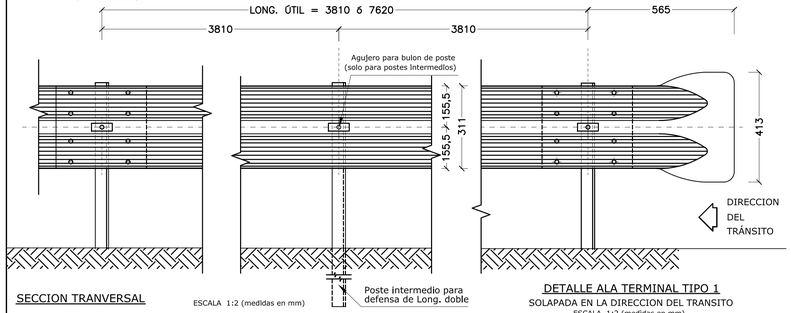

SECCION TRANVERSAL

ESCALA 1:2 (medidas en mm)

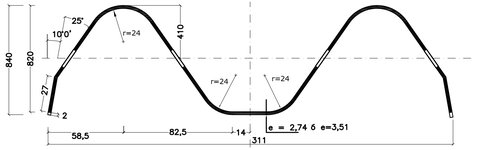

DETALLE UNION DE DOS DEFENSAS

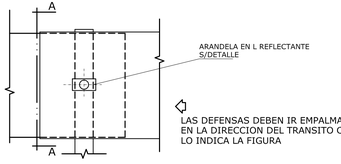

DETALLE ALA TERMINAL TIPO 1

SOLAPADA EN LA DIRECCION DEL TRANSITO

ESCALA 1:2 (medidas en mm)

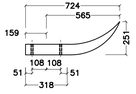

POSTE FIJACIÓN DE MADERA

ESCALA 1:3 (medidas en mm)

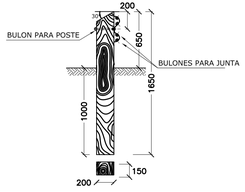

POSTE FIJACIÓN METALICO CINCADO

ESCALA 1:3 (medidas en mm)

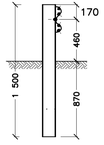

POSTE DE FIJACIÓN DE HORMIGÓN

(medidas en cm)

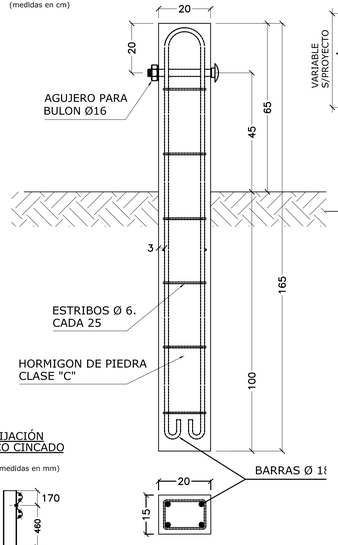

DETALLE UBICACION BARANDA (VISTA SUPERIOR)

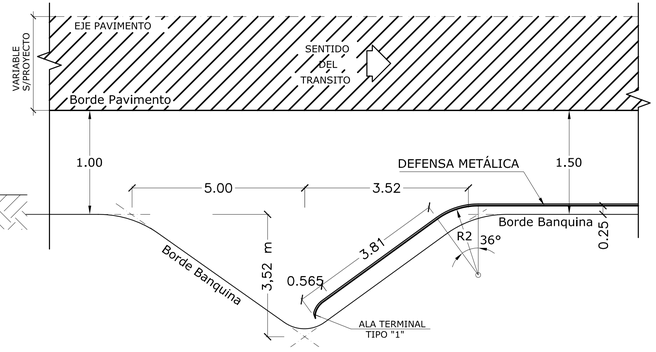

DETALLE ARANDELA REFLECTANTE

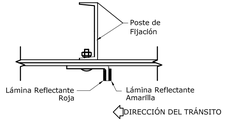

SECCIÓN POSTE METÁLICO

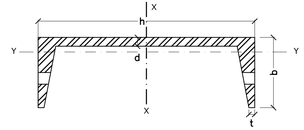

TIPO	Dimensiones (mm)				Peso	mom. resist. cm3	
	h	b	d	t	Kg/m	Wx	Wy
LIVIANO	152.4	48.77	5.08	8.71	12.2	71.70	8.16
PESADO	177.8	53.09	5.33	9.33	14.6	98.30	10.30

DIMENSIONES Y PROPIEDADES FISICAS DE LAS DEFENSAS METALICAS

ESPESORES (mm)			AREA DE LA SECCION TRANSVERSAL (cm2)	MOMENTOS DE INERCIA (cm4)		MODULO RESISTENTE (cm3)		Peso aprox. chapa cincada	
Chapa base	Chapa Cincada	Tolerancia		HORIZONTAL	VERTICAL	HORIZONTAL	VERTICAL	L= 3,81m Kg	L=7.62m Kg
2,67	2,74	± 0,23	12.84	96.15	1249.0	22.53	80.6	43.80	84.50
3,43	3,51	± 0,25	16.52	123.62	1607.0	28.90	103.6	55.90	107.90

DETALLE DE TUERCA Y BULÓN

ESCALA 1:2 (medidas en cm)

1. BULON DE 32mm LONG. CON TUERCA DE CARAS RECTAS PARA UNION DE LAS DEFENSAS ENTRE SI.
2. BULON DE 45mm LONG. CON TUERCA DE CARA REDONDEADA PARA FIJAR LAS DEFENSAS A LOS POSTES METALICOS

ALA TERMINAL ESPECIAL TIPO "A" SIMPLE

(medidas en mm)

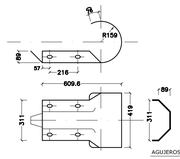

ALA TERMINAL ESPECIAL TIPO "B" DOBLE

(medidas en mm)

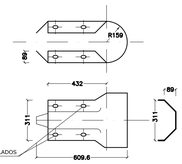

NOTAS:

1) Cuando no se indique lo contrario en el proyecto, los Postes de Fijación serán Metálicos cincados, y las alas terminales responderán al tipo "1".

2) Las Defensas en Curvas, cuyo radio sea mayor a 45m, podrán adaptarse directamente en obra, al ser instaladas.

3) Las de radio menor, deben ser provistas previamente.

DATOS A FIJAR EN EL PROYECTO

* LONGITUD ÚTIL: (Múltiplo de 3,81 m)
* CON / SIN ALAS TERMINALES
* TIPO DE ALA TERMINALES
* TIPO DE POSTE DE FIJACIÓN: Metálico / Madera / Hormigón
* ESPESOR DE LA DEFENSA:(mm)

PROVINCIA DE SANTA FE
DIRECCION PROVINCIAL DE VIALIDAD
DIRECCION DE ESTUDIOS Y PROYECTOS

PLANO TIPO

BARANDA METÁLICA CINCADA PARA DEFENSA

PLANO Nº 4463/1
ESCALA: INDICADAS

ANTECEDENTE: Plano J-7915 DNV
COLABORADOR:
DIBUJO:

FECHA: MARZO 2007
DIRECTOR: ING. O. CONTURSI

PLANTA SUPERIOR

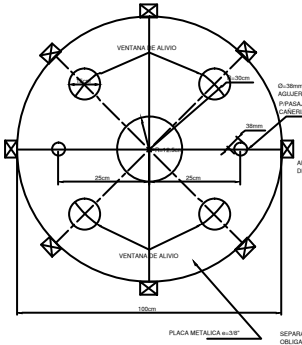

CORTE A–A

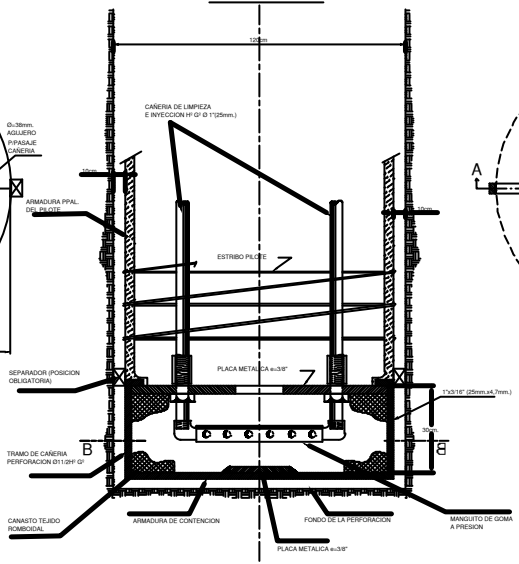

CORTE B – B

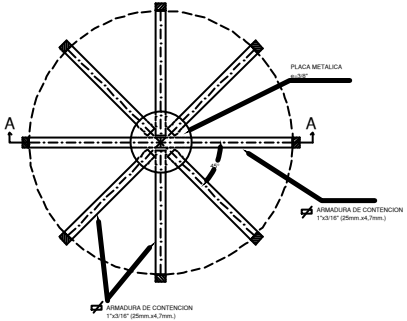

PARA PROCESO DE LIMPIEZA
E INYECCION VER ESPECIFICACIONES
TECNICAS COMPLEMENTARIAS
"CELDAS DE PRECARGA"

EL RELLENO DE AGREGADO PETREO EMBOLSADO
DEBERA APOYAR EN EL FONDO DE LA PERFORACION

PROVINCIA DE SANTA FE
DIRECCION PROVINCIAL DE VIALIDAD
DIRECCION GENERAL DE PROYECTOS

PILA
CELDA DE PRECARGA
PARA PILOTES DIAMETRO 1,20m.

PLANO Nº 8098-P
ESCALA:

PROYECTISTA:
ING. A. FERNANDEZ
ING. G. CEDRI

DIBUJO:
ING. J. BARNE
ING. E. GOMEZ

DIBUJO
G O R O N E L R.

FECHA:
JULIO/99
AGOSTO 2006

DIRECTOR GRAL:
ING. G. CONTURSI

DETALLE DESAGÜE

ESCALA: 1:7,5

(MEDIDAS EN CENTIMETROS)

CORTE A-A

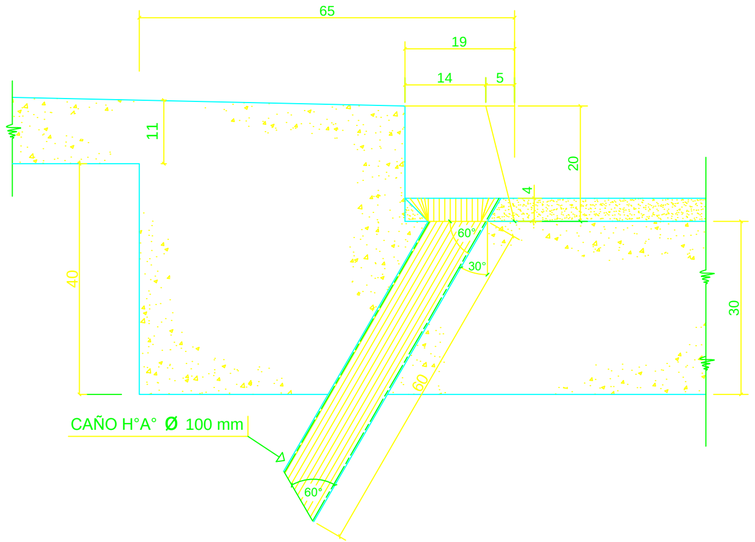

PLANTA

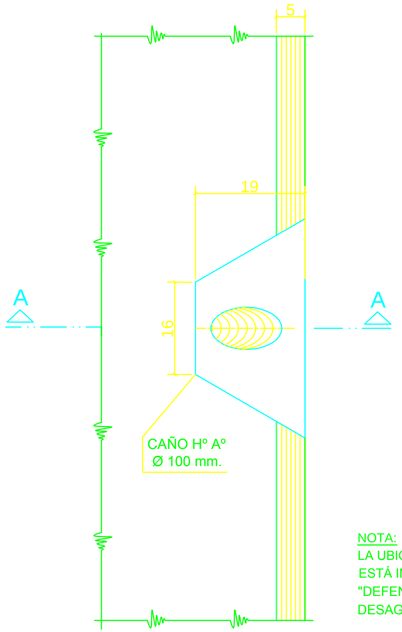

NOTA:
LA UBICACION (DISTANCIA ENTRE DESAGÜES) ESTÁ INDICADA EN EL PLANO TIPO "DEFENSA METALICA Y UBICACIÓN DESAGÜE PLUVIAL EN PUENTE"

PROVINCIA DE SANTA FE

DIRECCION PROVINCIAL DE VIALIDAD

DIRECCION DE ESTUDIOS Y PROYECTOS

DESAGÜE PLUVIAL EN CALZADA DE ALCANTARILLAS

PLANO Nº 8105-P

ESCALAS: INDICADAS

PROYECTISTA: ING CIVIL JOSE RODRIGUEZ

ACTUALIZACIÓN: ING CARLOS CIAN

FECHA: NOVIEMBRE 2008
Actualizado Julio 2016

DIRECTOR: ING CIVIL OSVALDO CONTURSI

REVISÓ: ING CIVIL DINO BATALLA
ING CIVIL FEDERICO CARRARA

CORTE 1-1

ESCALA: 1:25

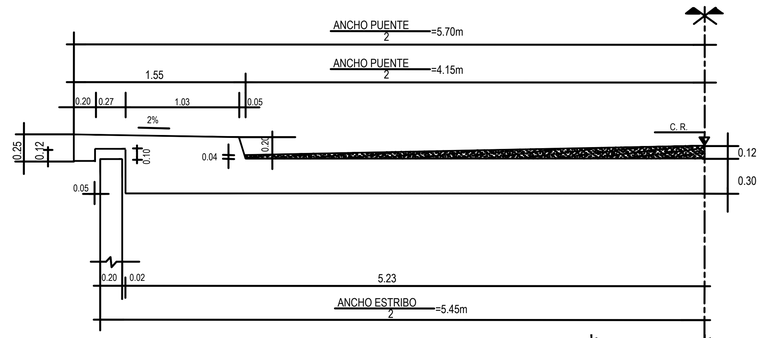

PLANTA

ESCALA: 1:25

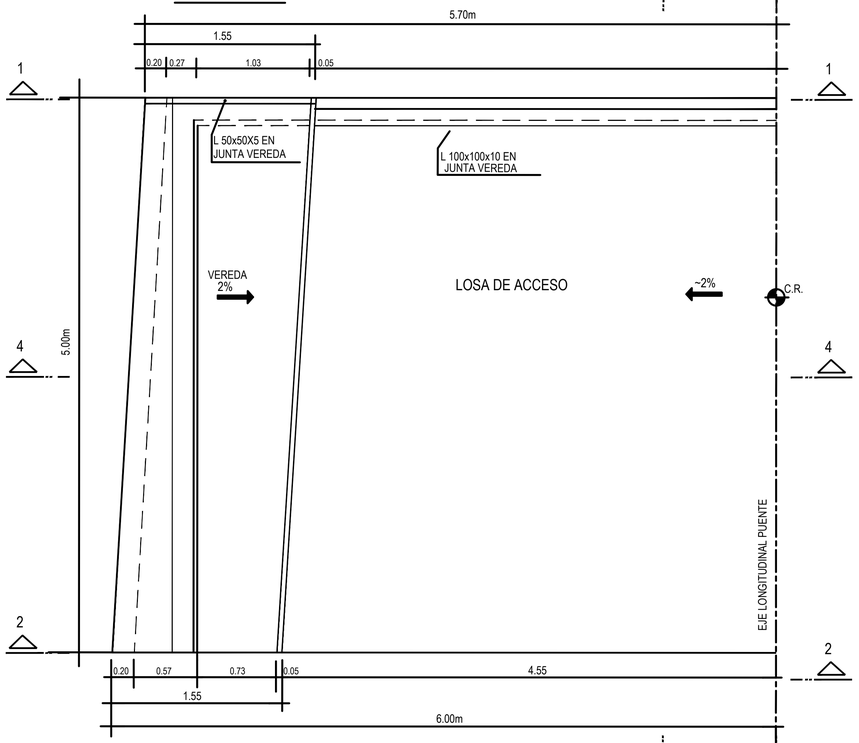

CORTE 2-2

ESCALA: 1:25

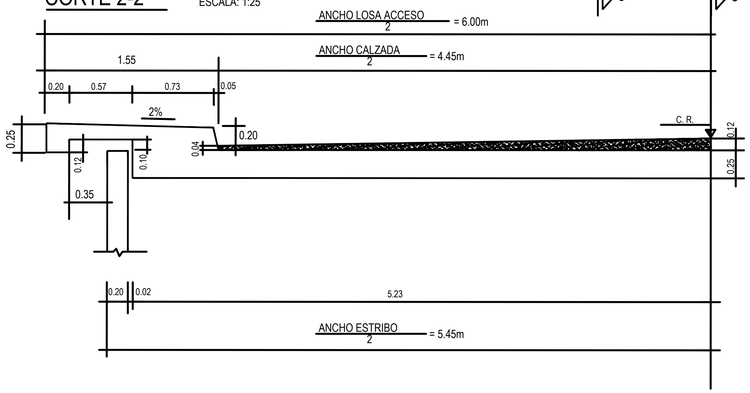

CORTE 3-3

ESCALA: 1:7.5

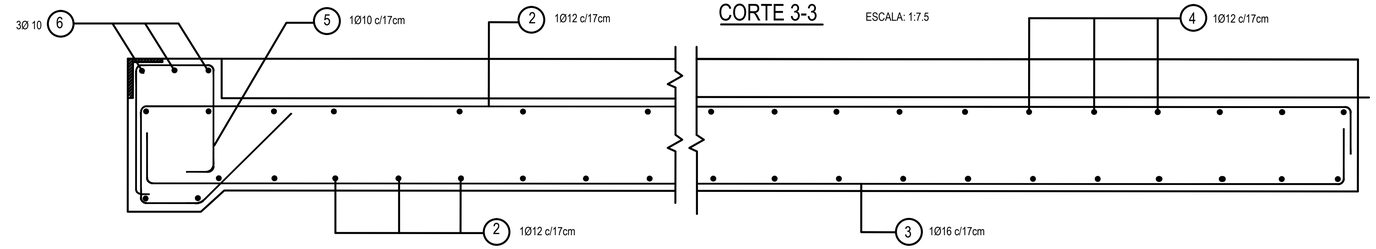

CORTE 4 - 4

ESCALA: 1:7.5

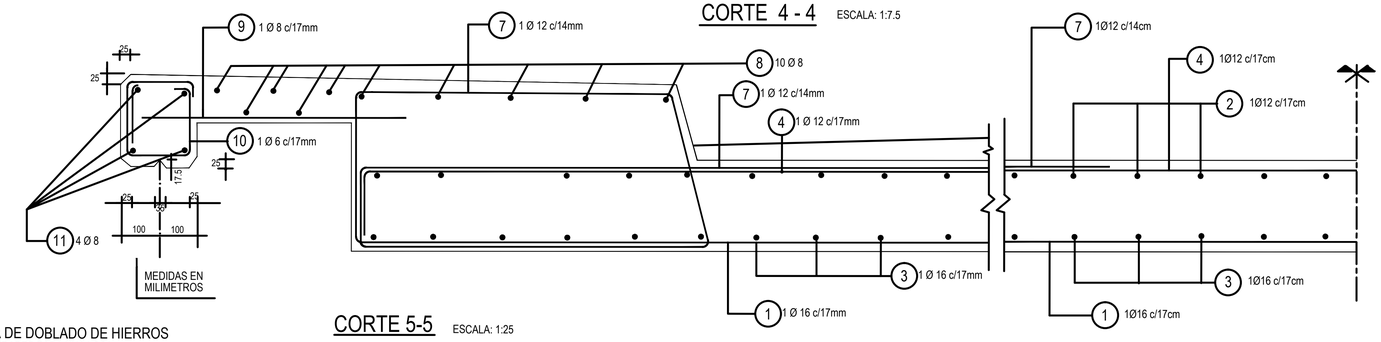

CORTE 5-5

ESCALA: 1:25

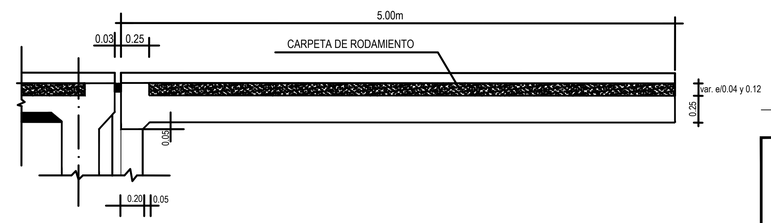

PLANILLA DE DOBLADO DE HIERROS

CANTIDADES PARA UNA LOSA

NOTA: TODAS LAS MEDIDAS DEBEN VERIFICARSE ANTES DEL CORTE Y DOBLADO.-

POS.	Ø (mm)	FORMA	CANT. PARC.	Nº ELEM.	CANT. TOTAL	LONG. CORTE (m)	LONG. TOTAL (m)	PESO (Kg.)
1	16	1Ø16mm c/17cm 37 10 1035 10 37	30	1	30	11.29	338.70	534.47
2	12	1Ø12mm c/17cm 25 12 30 490 15	56	1	56	5.72	320.32	284.44
3	16	1Ø16mm c/17cm 15 490 15	56	1	56	5.20	291.20	459.51
4	12	1Ø12mm c/17cm 15 1035 15	30	1	30	10.65	319.50	283.72
5	10	1Ø10mm c/17cm 12 var.de28a36 var.de28a36	49	1	49	0.76 (prom)	37.24	22.98
6	10	3Ø10mm 870	3	1	3	8.70	26.10	16.10
7	12	1Ø12mm c/14cm 142 5 20 150 19 39 var.de70a100	74	1	74	4.55 (prom)	336.70	298.99
8	8	20 Ø 8mm 490	20	1	20	4.90	98.00	38.71
9	8	1Ø 8mm c/17cm 90	60	1	60	0.90	54.00	21.33
10	6	1Ø 6mm c/17cm 14 8 19 19 14	60	1	60	0.82	49.20	10.92
11	8	4 Ø 8mm 490	8	1	8	4.90	39.20	15.48
TOTAL PARA UNA LOSA DE APROXIMACIÓN =								1986.65 kg
TOTAL PUENTE (2 LOSAS) = 1986.65kG. x 2 LOSAS =								3973.30kg.

NOTA: LAS MEDIDAS ESTAN INDICADAS EN METROS (m.)

MATERIALES:

HORMIGON H- 40

ACERO TIPO III ADN 420/450

(S/CIRSOC 201-2005)

CORTE TRANSVERSAL DE LA JUNTA

ESCALA 1:2.5

(MEDIDAS EN MILÍMETROS)

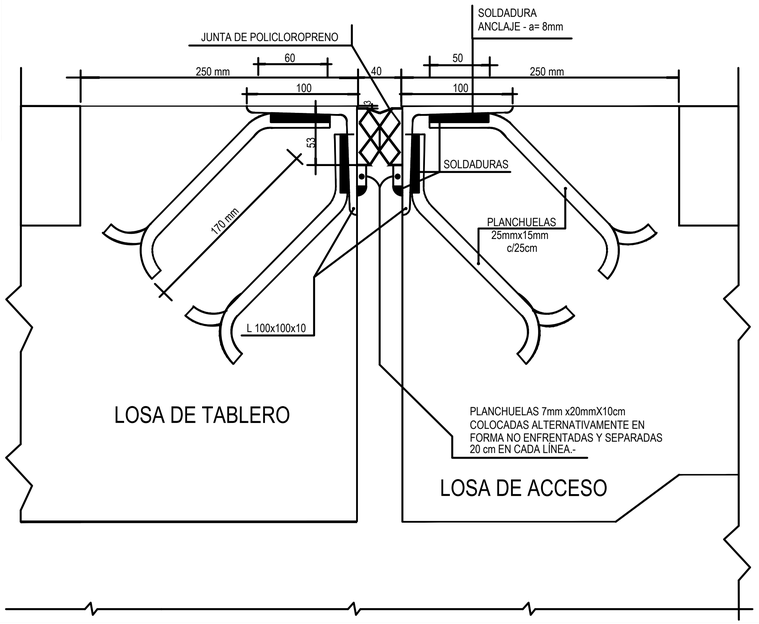

DPV SANTA FE

PROVINCIA DE SANTA FE

DIRECCION PROVINCIAL DE VIALIDAD

DIRECCION GENERAL DE PROYECTOS

LOSA DE ACCESO

LUZ = 5.00m

GEOMETRÍA - ARMADURAS

JUNTA DE DILATACIÓN.-

PLANO Nº: 8106-P

ESCALA: VARIAS

PROYECTISTAS: ING° G. FERRANDO, ING° C. CIAN

COLABORADOR: ING° L. DARÁN

DIBUJO: TÉC. E.S. VOLTA

FECHA: JULIO 2005

DIRECTOR GRAL: ING° O. CONTURSI

PLANO DIGITALIZADO C/ A.R.D. JUNIO 2015

PLANO TIPO

DETALLES BARANDA

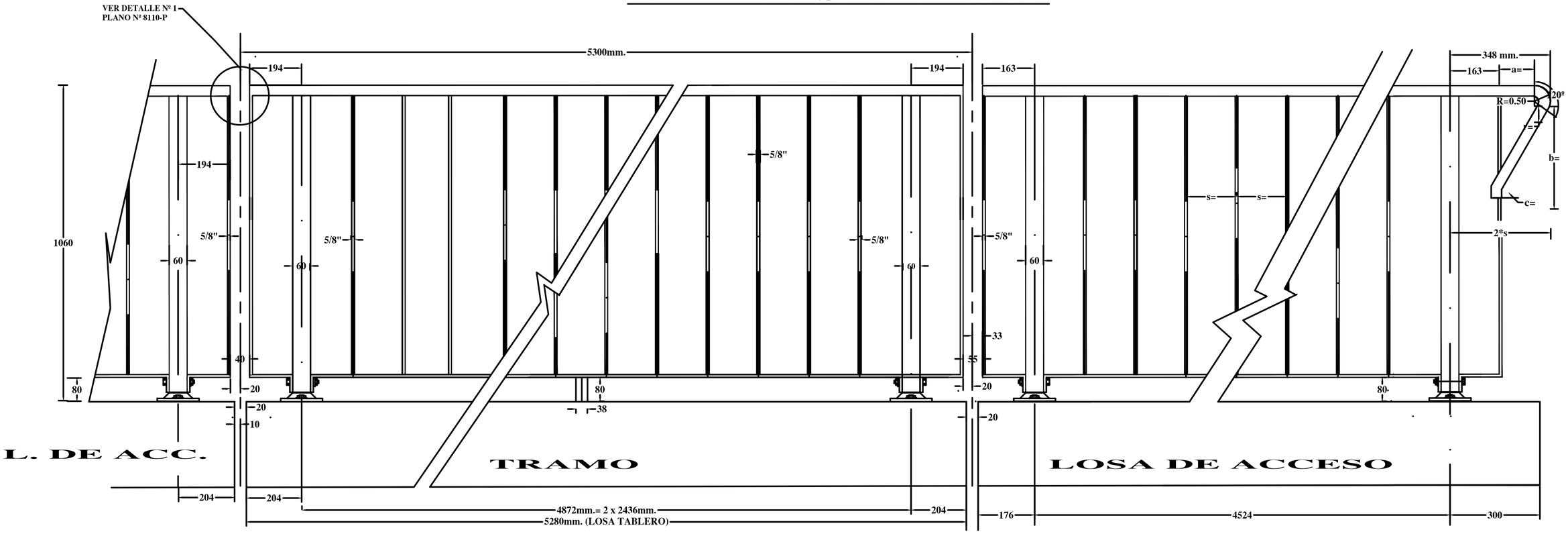

PLANTA

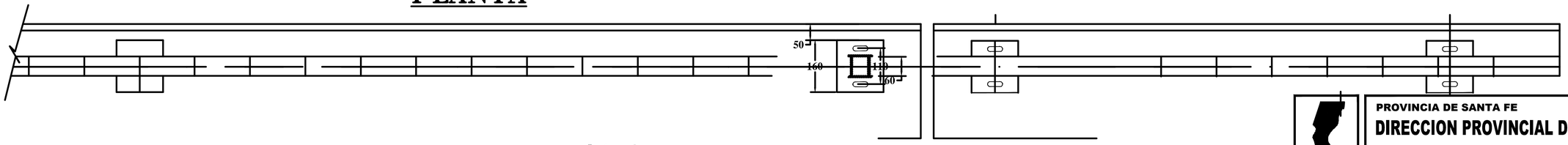

PROVINCIA DE SANTA FE
DIRECCION PROVINCIAL DE VIALIDAD
DIRECCION DE ESTUDIOS Y PROYECTOS

MODULO BARANDA

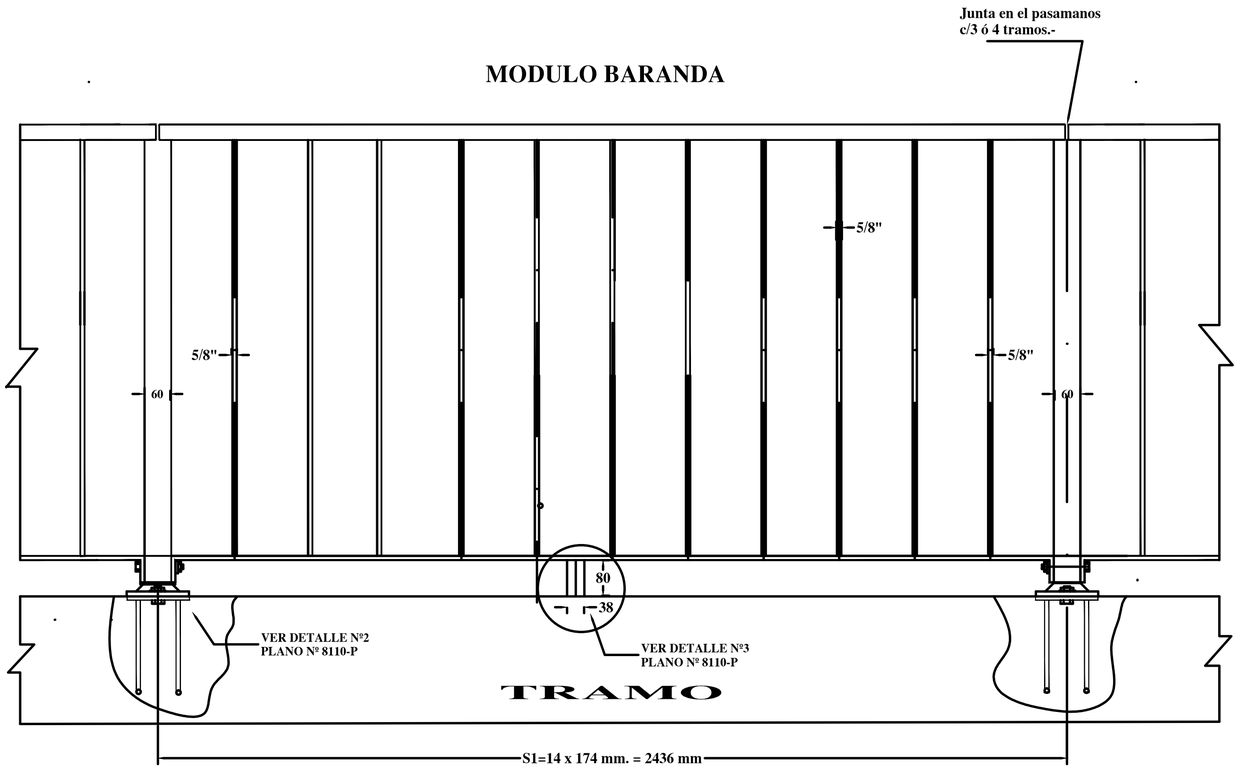

REFERENCIAS:

s=140 a180mm
r=50mm.
a=s-r
b=(a+r/tg.30º)x tg.60º
c=r/2
S1=S x n (máximo 2,50 mts)
n: de 12 a 14 vanos

NOTA

LAS PIEZAS METALICAS QUE NO QUEDEN EMBUTIDAS DEBERAN SER LIMPIADAS ELIMINANDO EN SECO LAS IMPUREZAS, LO MISMO QUE EL OXIDO Y LAS CASCARILLAS ANTES DEL PINTADO CORRESPONDIENTE Y SEGUN ESPECIFICACIONES TECNICAS. LA PINTURA DE TERMINACION P/TODOS LOS ELEMENTOS METALICOS SERA DE COLOR ANARANJADO.-

MATERIALES
ACERO LAMINADO "TIPO F-22" S/CIRSOC 301-(σf=220N/mm2).-

BARANDA METALICA EN ALCANTARILLA

PLANO Nº	8109-P
ESCALA:	
PROYECTISTA:	ING° G. FERRANDO ING° C. CIAN
COLABORADOR:	ING° L. DARAN ING° R. CONTINI
DIBUJO:	SANTOS CORONEL
FECHA:	JUNIO/99 Agosto 2016
DIRECTOR:	ING° C. LENCINA

DATOS A COMPLETAR EN CADA OBRA

S= 174
a= 124
b= 365
c= 25
S1=2262
r= 50
n= 13
j= 40

MEDIDAS EN (mm)

VISTA FRONTAL ENCUENTRO PASAMANOS- POSTE

DETALLE 1

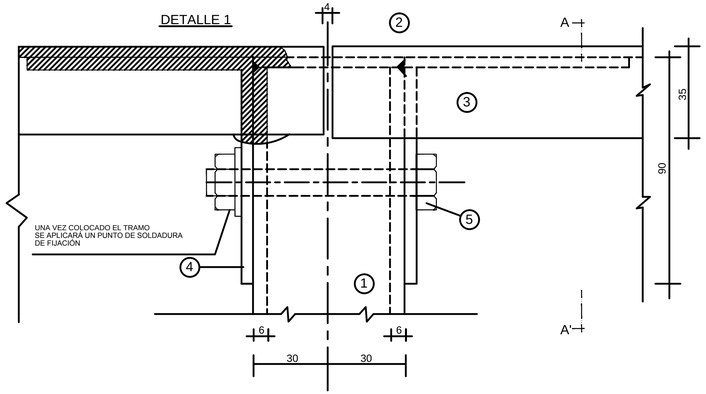

VISTA LATERAL

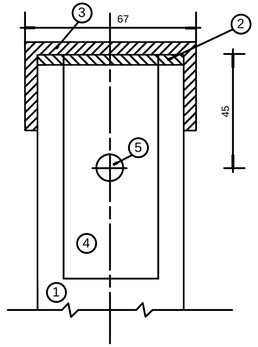

FRENTE DETALLE 3

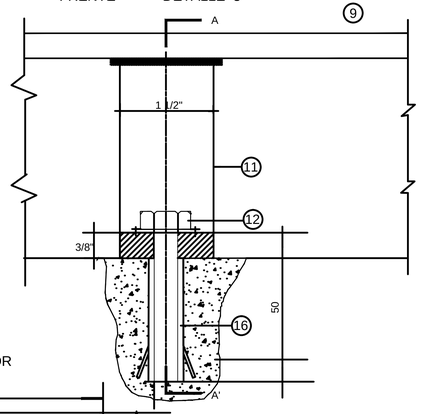

VISTA LATERAL EN CORTE A-A'

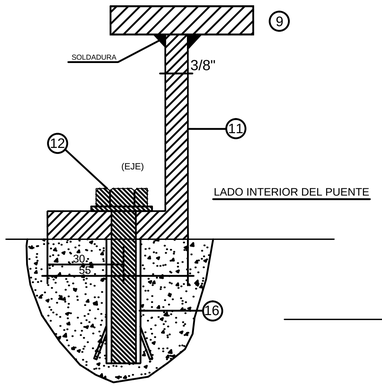

MEDIDAS en mm

FRENTE DETALLE 2

PLANCHUELA DE ACERO DE 38.1mm DE ANCHO, ESPESOR 3/8"

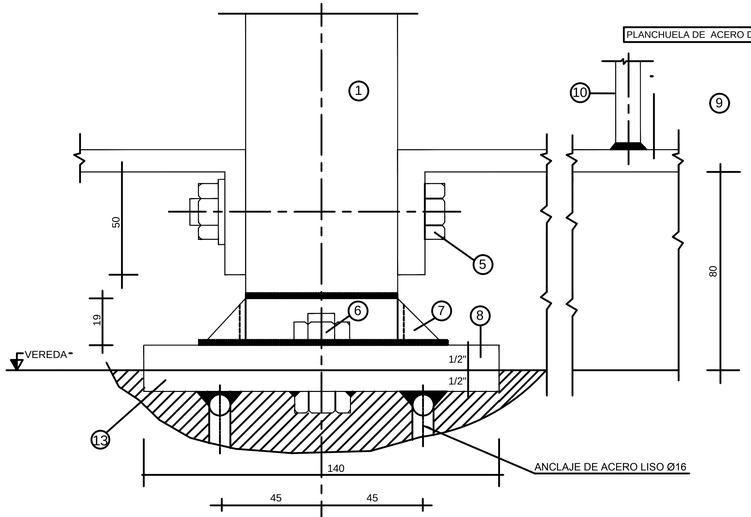

ZONA DE ENCUENTRO POSTE
CON PLACA DE ANCLAJE A LA VEREDA

PLANTA PLACA SUPERIOR

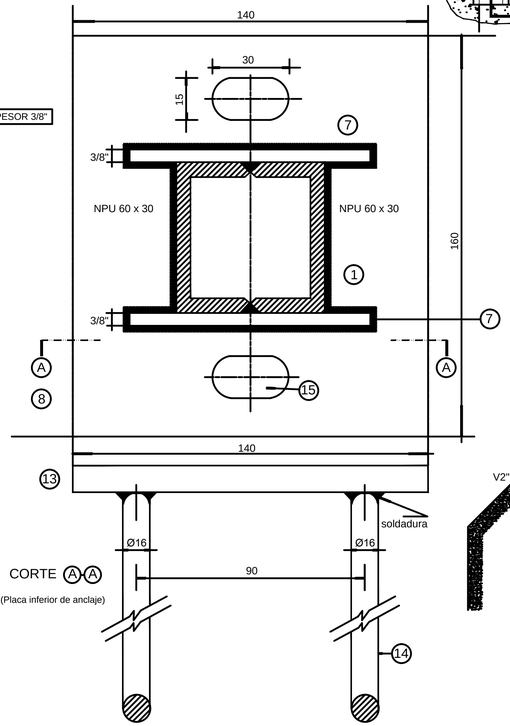

CORTE A-A

(Placa inferior de anclaje)

REFERENCIAS

1. POSTE FORMADO POR 2NP LISO - SOLDADURA CONTINUA .-a=5~mm.-
2. TAPA DE CHAPA - e= 3/16" -SOLDADURA -CONTINUA a=4 mm.-
3. PASAMANOS CHAPA PLEGADA - e = 1 / 6".-
4. PERFIL CHAPA~PLEGAOA - e = 3/16"- ANCHO: 38,1 mm., SOLDADO AL PASAMANOS- a = 4 mm
5. BULÓN CON TUERCA Y ARANDELA - Ø = 12 mm . -
6. BULÓN CON TUERCA Y ARANDELA - Ø = 13.5mm, SOLDADO A LA PLACA INFERIOR DE ANCLAJE.-
7. CARTELA e = 3/8 " SOLDADURAS CONTINUAS - a = 5 mrn.-
8. PLACA DE POSTE - e = 1/2 ".-
9. BARRAL INFERIOR - BARANDA - e = 3I2", ANCHO: 38.10 mm -
10. BARRAL INFERIOR - BARANDA - e = 3I2", ANCHO: 38.10 mm -
11. PERFIL "L" CHAPA PLEGADA - e = 3I2", ANCHO: 38.10 mm -
12. BULÓN C/ TUERCA /ARANDELA/ANCLAJE INCORPORADO - Ø= 10mm.-
13. PLACA INFERIOR - e= 1/2" C/BULÓN Ø= 13.5 mm INCORPORADO (VER REF. 5)
14. ANCLAJES Ø= 16 mm. CON SOLDADURA CONTINUA A (3)
15. AGUJERO OVAL P/AJUSTE POSTE BARANDA.-
16. SELLADO CON RESINA EPOXI

MATERIALES

ACERO LAMINADO "TIPO F22" S/CIRSOC 301- σ= 220N/mm2.-

VISTA LATERAL -PLACA HORIZONTAL DE ANCLAJE

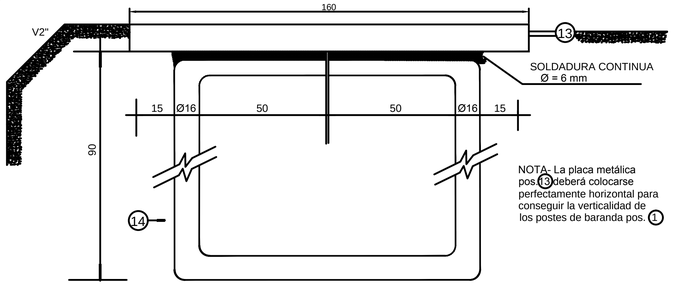

NOTA- La placa metálica pos.(13) deberá colocarse perfectamente horizontal para conseguir la verticalidad de los postes de baranda pos. (1)

PROVINCIA DE SANTA FE
DIRECCION PROVINCIAL DE VIALIDAD
DIRECCION GENERAL DE PROYECTOS

BARANDA METÁLICA
DETALLES CONSTRUCTIVOS

PLANO Nº 8110-P
ESCALA:

PROYECTISTA: ING° G. FERRANDO ING° C. CIAN
OPERADOR: ING° L. DARAN ING° R. CONTINI
DIBUJO: CIRILO VEGA

FECHA: JULIO 2005
DIRECTOR GRAL: ING° O. CONTURSI

PLANO DIGITALIZADO C/ A.R.D. JUNIO 2015

PLANO TIPO

CORTE A-A

ESCALA: 1:5
(MEDIDAS EN MILIMETROS)

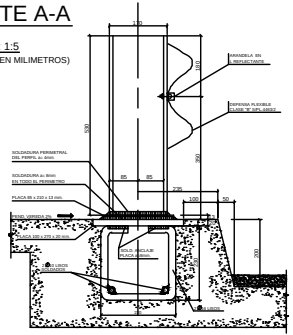

CORTE B-B

ESCALA: 1:5
(MEDIDAS EN MILIMETROS)

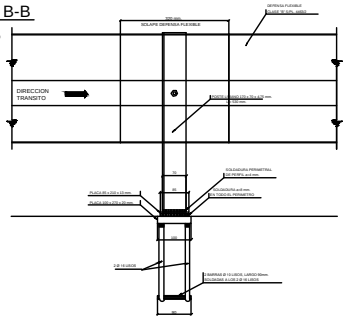

PLANTA

ESCALA: 1:75

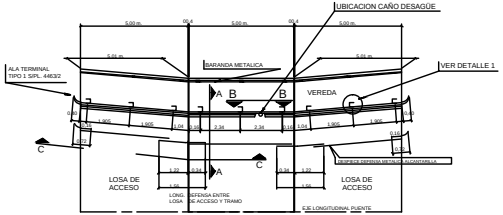

DETALLE 1

ESCALA: 1:2.5
(MEDIDAS EN MILIMETROS)

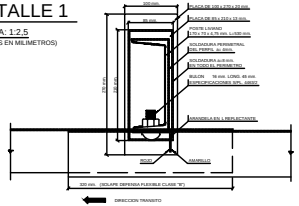

PROVINCIA DE SANTA FE:
DIRECCION PROVINCIAL DE VIALIDAD
DIRECCION DE ESTUDIOS Y PROYECTOS

DEFENSA METALICA Y UBICACION DESAGÜE PLUVIAL

PLANO Nº: 8111-P
ESCALA: INDICADAS

FECHA: NOVIEMBRE 2008
Actualizado Julio 2014

DIRECTOR: Ing. CIVIL OSVALDO CONTURSI

[illegible]

CORTE A-A ESCALA 1:10

GEOMETRIA

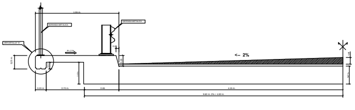

CORTE A-A ESCALA 1:10

ARMADURA

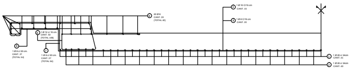

CORTE B-B ESCALA 1:10

ARMADURA

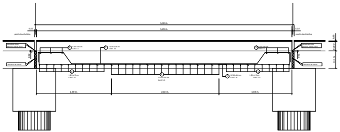

DETALLE "A"

ESCALA 1:7.5

(MEDIDAS EN MILIMETROS)

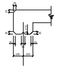

MATERIALES (S/CIRSOC 201-2005)

HORMIGON:

H-40 s/ CIRSOC 201-2005

ACERO:

ADN-420

RECUBRIMIENTOS:

EN LOSA DE TABLERO: 3 cm.
EN VEREDAS : 2 cm.

PLANTA LOSA DE TABLERO ESCALA 1:20

ARMADURA

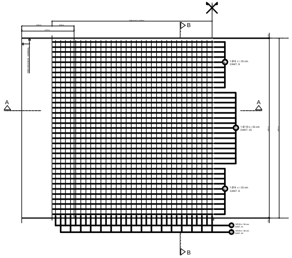

PLANILLA DOBLADO DE HIERROS (CANTIDADES PARA 1 TRAMO)

POS.	FORMA Y DIMENSIONES (cm.)	Ø (mm.)	SEP. (cm.)	LONG. A CORTAR (m.)	CANTIDAD	PESO (Kg.)	OBSERVACIONES
1		20	24	5,62	41	568,220	
2		20	24	5,82	40	574,080	
3		10	15	9,55	15	88,390	
4		8	15	9,55	20	75,450	
5		6	30	9,55	6	12,610	
6		12	10	4,94	106	464,990	
7		8	20	0,60	54	12,800	
8		8	20	1,61	54	34,340	
9		8	__	5,22	40	82,480	
PESO TOTAL						1913.-Kg	

PROVINCIA DE SANTA FE

DIRECCION PROVINCIAL DE VIALIDAD

DIRECCION DE ESTUDIOS Y PROYECTOS

PLANO Nº 8112-P

ESCALAS: INDICADAS

LOSA DE TABLERO PARA ALCANTARILLA RECTA

DIRECTOR: ING CIVIL OSVALDO CONTURSI

GEOMETRIA Y ARMADURAS
DOBLADO DE HIERROS
JUNTA DE DILATACIÓN

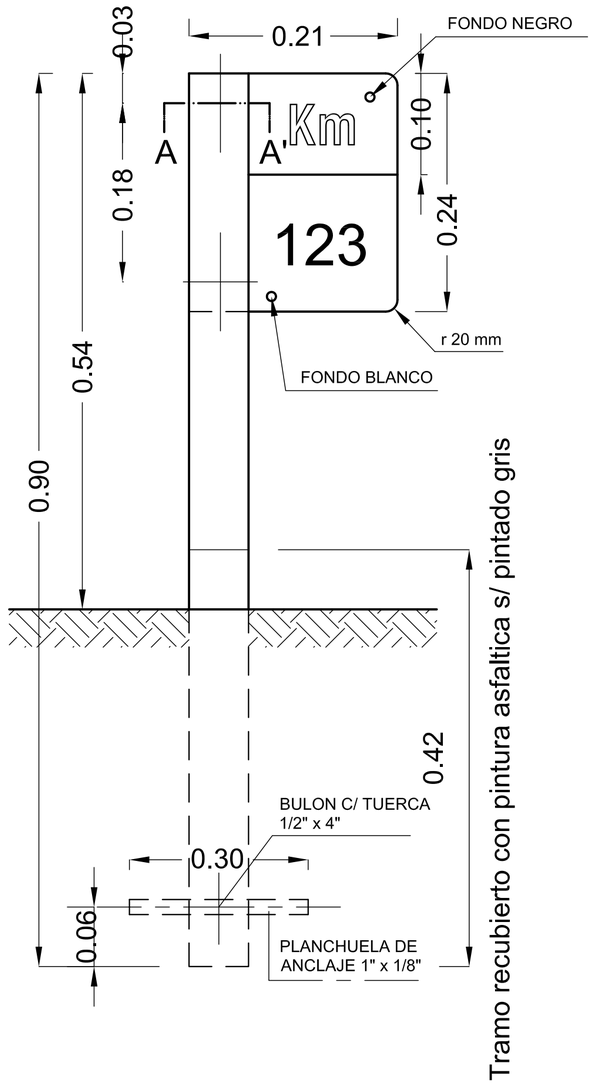

DETALLE CORTE A - A'

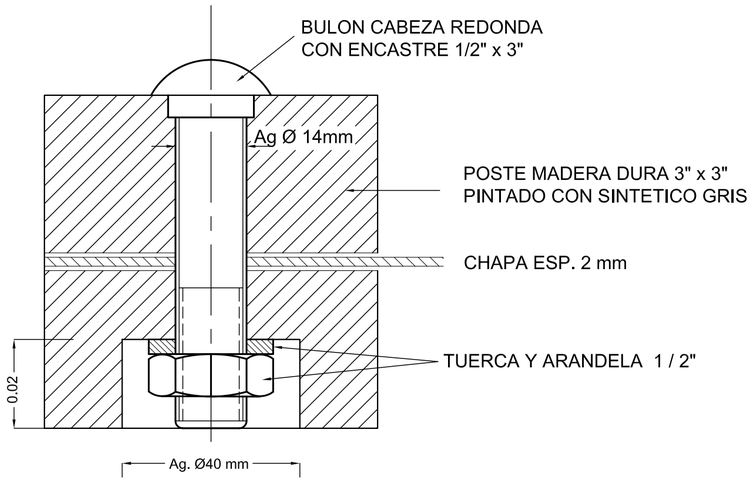

DISTRIBUCION DE MOJONES

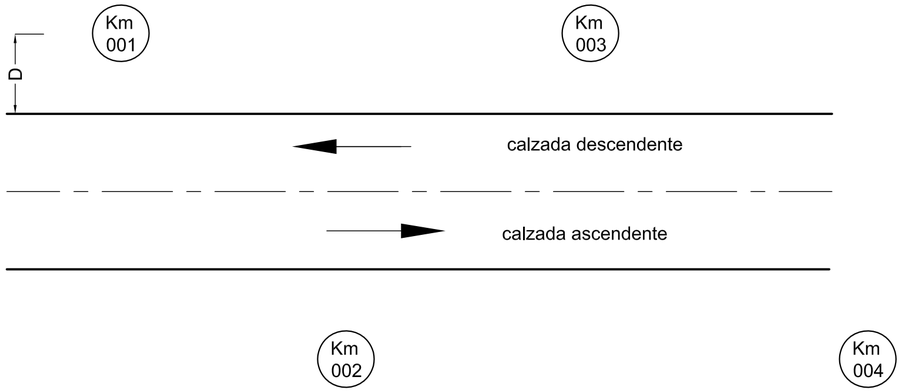

D = Distancia borde de calzada a eje mojon (1.80m a 4.00m)

PROVINCIA DE SANTA FE

DIRECCION PROVINCIAL DE VIALIDAD

DIRECCION DE ESTUDIOS Y PROYECTOS

PLANO TIPO

PLANO N° 8503

ESCALA:

PROYECTISTA:

COLABORADOR::

DIBUJO:

FECHA: MARZO 2007

DIRECTOR: ING. O. CONTURSI

SEÑALAMIENTO VERTICAL KILOMETRICO

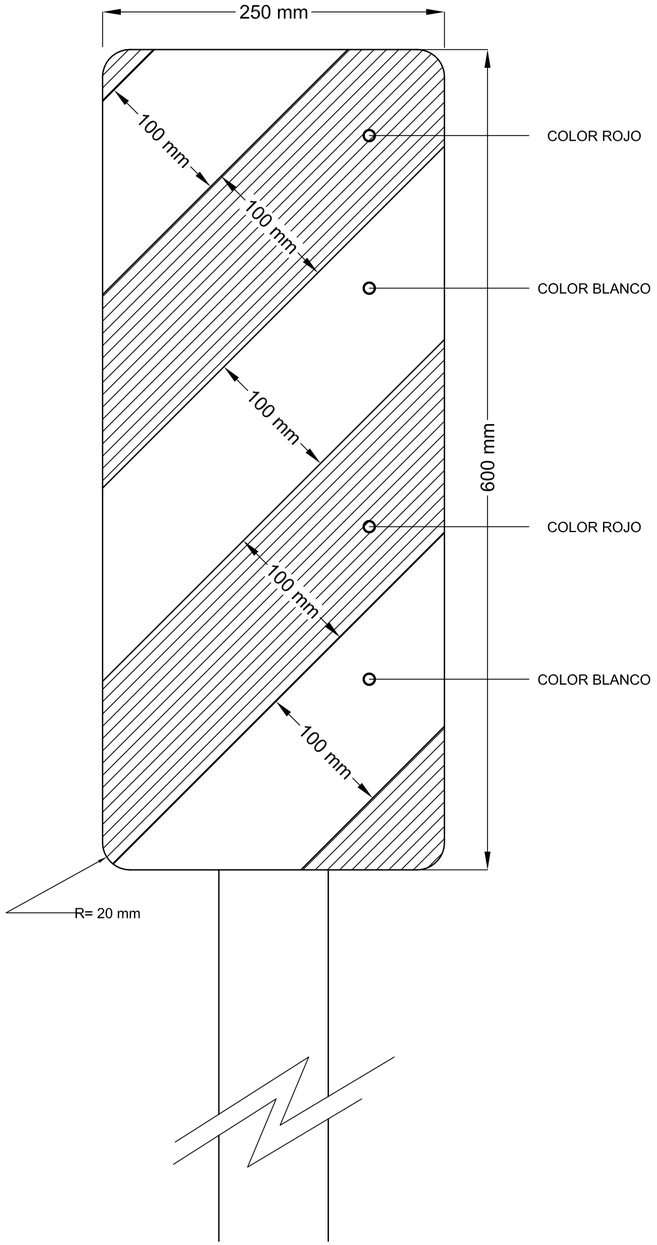

NOTA:

PARA ESTA CLASE DE SEÑAL SE UTILIZAN LAS MISMAS ESPECIFICACIONES QUE PARA LA SEÑALIZACION VERTICAL DE LOS PLANOS TIPO Nº 8507 y 8509.

PROVINCIA DE SANTA FE

DIRECCION PROVINCIAL DE VIALIDAD

DIRECCION DE ESTUDIOS Y PROYECTOS

PLANO TIPO

PLANO N° 8504

ESCALA:

PROYECTISTA: TEC. O. CONTURSI

COLABORADOR::

DIBUJO:

FECHA: MARZO 2007

DIRECTOR: Ing. O. CONTURSI

SEÑALIZACION ALCANTARILLAS

SEÑALES REGLAMENTARIAS O PRESCRIPTIVAS

SEÑALES DE PROHIBICIÓN

R. 1 NO AVANZAR
R. 2 CONTRAMANO
R. 3 (1) PROHIBICIÓN DE CIRCULAR (AUTOS)
R. 3 (2) PROHIBICIÓN DE CIRCULAR (MOTOS)
R. 3 (3) PROHIBICIÓN DE CIRCULAR (BICICLETA)
R. 3 (4) PROHIBICIÓN DE CIRCULAR (CAMIÓN)
R. 3 (5) PROHIBICIÓN DE CIRCULAR (ACOPLADO)
R. 3 (6) PROHIBICIÓN DE CIRCULAR (PEATÓN)
R. 3 (7) PROHIBICIÓN DE CIRCULAR (TRACC. ANIMAL)
R. 3 (8) PROHIBICIÓN DE CIRCULAR (ANIMAL)
R. 3 (9) PROHIBICIÓN DE CIRCULAR (CARRO DE MANO)
R. 3 (10) PROHIBICIÓN DE CIRCULAR (TRACTOR)
R. 4 (a) NO GIRAR A LA IZQUIERDA
R. 4 (b) NO GIRAR A LA DERECHA
R. 5 NO GIRAR EN "U" (NO RETORNAR)
R. 6 PROHIBICIÓN DE ADELANTARSE
R. 7 PROHIBICIÓN DE RUIDOS MOLESTOS
R. 8 NO ESTACIONAR
R. 9 NO ESTACIONAR NI DETENERSE
R. 10 PROHIBICIÓN DE CAMBIAR DE CARRIL

COLORES: CÍRC. DE FONDO BLANCO CON ORLA ROJA PERIMETRAL, CON UNA BANDA CRUZADA DEL MISMO COLOR , EN SENTIDO NO-SE. FIGURA CENTRAL EN NEGRO. EXCEPCIÓN: R. 2 (CONTRAMANO): CIRCULO ROJO CON RECTÁNGULO BLANCO.
UBICACIÓN: ZONA URBANA: 20 mts ANTES DE LA REFERENCIA; ZONA RURAL Y ENLACES: 20 A 50 mts ANTES DE LA REFERENCIA; R.1,R.2, R.8, R.9 Y R.10: AL INICIO DE LA PROHIBICIÓN.

SEÑALES DE RESTRICCIÓN

R. 11(a) LIMITACIÓN DE PESO
R. 11(b) LIMITACIÓN DE PESO
R. 12 LIMITACIÓN DE ALTURA
R. 13 LIMITACIÓN DE ANCHO
R. 14 LIMITACIÓN DEL LARGO DEL VEHÍCULO
R. 15 LIMITE DE VELOCIDAD MÁXIMA
R. 16 LIMITE DE VELOCIDAD MÍNIMA
R. 17 ESTACIONAMIENTO EXCLUSIVO
R. 18 (a) CIRCULACIÓN EXCLUSIVA (TRANSP. PÚBL.)
R. 18 (b) CIRCULACIÓN EXCLUSIVA (MOTOS)
R. 18 (c) CIRCULACIÓN EXCLUSIVA (BICICLETAS)
R. 18 (d) CIRCULACIÓN EXCLUSIVA (JINETES)
R. 18 (e) CIRCULACIÓN EXCLUSIVA (PEATONES)
R. 19 USO DE CADENAS PARA NIEVE
R. 20 (A) GIRO OBLIGATORIO (DERECHA)
R. 20 (B) GIRO OBLIGATORIO (IZQUIERDA)
R. 21 (a)(A) SENTIDO DE CIRCULACIÓN (DER.)
R. 21(a)(B) SENTIDO DE CIRCULACIÓN (IZQ.)
R. 21 (b) SENTIDO DE CIRCULACIÓN (COMIENZO SENT. ÚNICO)
R. 21 (c)(A) SENTIDO DE CIRCULACIÓN (ALTERNATIVA)(DER.)
R. 21 (c)(B) SENTIDO DE CIRCULACIÓN (ALTERNATIVA)(IZQ.)
R. 22 (A) PASO OBLIGADO (DERECHA)
R. 22 (B) PASO OBLIGADO (IZQUIERDA)
R. 23 TRÁNSITO PESADO A LA DERECHA
R. 24 PEATONES POR LA IZQUIERDA
R. 25 PUESTO DE CONTROL
R. 26 COMIENZO DE DOBLE MANO

COLORES: SALVO LAS EXCEPCIONES SERÁN CÍRCULO DE FONDO BLANCO CON ORLA PERIMETRAL ROJA, FIGURA CENTRAL EN NEGRO, EXCEPCIONES: R.16, R.17, R.18 (CON SUS VARIANTES): CÍRCULO DE FONDO AZUL CON ORLA PERIMETRAL ROJA, FIGURA CENTRAL EN BLANCO; R. 21 (c): RECTÁNGULO NEGRO, VERDE O AZUL CON FIGURA BLANCA.
UBICACIÓN: AL INICIO DE LA RESTRICCIÓN.

SEÑALES DE PRIORIDAD

R. 27 PARE
R. 28 CEDA EL PASO
R. 29 PREFERENCIA DE AVANCE
R. 30 BARRERAS FERROVIALES (VER ARTÍCULO LEY 24449)

COLORES: R.27: OCTÓGONO ROJO CON ORLA PERIMETRAL BLANCA Y LEYENDA EN BLANCO; R. 28: TRIÁNGULO DE FONDO BLANCO CON ORLA PERIMETRAL ROJA Y LEYENDA EN NEGRO; R.29: CÍRCULO DE FONDO BLANCO CON ORLA PERIMETRAL ROJA Y FIGURA EN NEGRO.
UBICACIÓN: SOBRE LA ENCRUCIJADA O ANTES DE ELLA.

SEÑALES DE FIN DE LA PRESCRIPCIÓN

R. 31(a) FIN DE LA PRESCRIPCIÓN
R. 31(b) FIN DE LA PRESCRIPCIÓN
R. 31(c) FIN DE LA PRESCRIPCIÓN
R. 32 (a) FIN DE LA PRESCRIPCIÓN
R. 32 (b) FIN DE LA PRESCRIPCIÓN
R. 32 (c) FIN DE LA PRESCRIPCIÓN

COLORES: R. 31(a). (b) y (c): CÍRCULO DE FONDO BLANCO CON ORLA PERIMETRAL NEGRA CON UNA BANDA CRUZADA A RAYAS NEGRAS Y BLANCAS PERPENDICULAR A LA PROHIBICIÓN; R. 32 (a) y (c): IDEM SEÑALES DE PROHIBICIÓN; R. 32 (b):CÍRCULO DE FONDO AZUL CON ORLA PERIMETRAL ROJA CON UNA BANDA CRUZADA DEL MISMO COLOR Y LEYENDA EN BLANCO.
UBICACIÓN: DONDE TERMINA LA PRESCRIPCIÓN.

SEÑALES PREVENTIVAS O DE ADVERTENCIA

SEÑALES DE ADVERTENCIA DE MÁXIMO PELIGRO

P. 1 CRUCE FERROVIARIO
P. 2 (a) PANELES DE PREVENCIÓN (DE APROXIMACIÓN)
P. 2 (b) PANELES DE PREVENCIÓN (OBJ. RÍG.)
P. 2 (c)(A) PANELES DE PREVENCIÓN (CURVA)(DERECHA)
P. 2 (c)(B) PANELES DE PREVENCIÓN (CURVA)(IZQUIERDA)
P. 3 (a) CRUZ DE SAN ANDRES (2 VÍAS FERREAS)
P. 3 (b) CRUZ DE SAN ANDRES (MAS DE 2 VÍAS FERREAS)
P. 4 (A) CURVA CERRADA (DERECHA)
P. 4 (B) CURVA CERRADA (IZQUIERDA)
P. 5 CRUCE DE PEATONES
P. 6 ATENCIÓN

COLORES: FONDOS BLANCOS CON ORLAS PERIMETRALES Y BANDAS INCLINADAS EN ROJO, FIGURAS CENTRALES EN NEGRO.
UBICACIÓN: P.1, P.3: SEGÚN NORMAS PARA CRUCES ENTRE CAMINOS Y VÍAS FERREAS SETOP 7/81: P.2(a): A 300mts. 200 mts Y 100 mts DEL OBJETIVO; P.2(b): SOBRE EL OBJETO RÍGIDO; P.2(c): A AMBAS MANOS DE UNA CURVA PELIGROSA; P.4: 50 mts ANTES DE LA CURVA (Z. URBANA), ENTRE 150 Y 200 mts ANTES (Z. RURAL); P.5: 20 mts ANTES (Z. URBANA), ENTRE 20 Y 50 mts ANTES (Z. RURAL Y ENLACES); P.6: A CRITERIO DE LA AUTORIDAD DE APLICACIÓN.

SEÑALES DE ADVERTENCIA - CARACTERÍSTICAS FÍSICAS DE LA VÍA

P. 7 (a)(A) CURVA COMÚN (DERECHA)
P. 7 (a)(B) CURVA COMÚN (IZQUIERDA)
P. 7 (b)(A) CURVA Y CONTRACURVA (DERECHA)
P. 7 (b)(B) CURVA Y CONTRACURVA (IZQUIERDA)
P. 7 (c)(A) CURVA EN "S" (DERECHA)
P. 7 (c)(B) CURVA EN "S" (IZQUIERDA)
P. 7 (d)(A) CURVA A 90º (DERECHA)
P. 7 (d)(B) CURVA A 90º (IZQUIERDA)
P. 8 CAMINO SINUOSO
P. 9 (a) PENDIENTE (DESCENDENTE)
P. 9 (b) PENDIENTE (ASCENDENTE)
P. 10 (a) ESTRECHAMIENTO
P. 10 (b)(A) ESTRECHAMIENTO (DERECHA)
P. 10 (b)(B) ESTRECHAMIENTO (IZQUIERDA)
P. 11 (a) PERFIL IRREGULAR (CALZADA IRREGULAR)
P. 11 (b) PERFIL IRREGULAR (BADÉN)
P. 11 (c) PERFIL IRREGULAR (LOMADA)
P. 12 CALZADA RESBALADIZA
P. 13 PROYECCIÓN DE PIEDRAS
P. 14 DERRUMBES
P. 15 TUNEL
P. 16 PUENTE ANGOSTO
P. 17 PUENTE MÓVIL
P. 18 ALTURA LIMITADA
P. 19 ANCHO LIMITADO
P. 20 (1) CALZADA DIVIDIDA (COMIENZO)
P. 20 (2) CALZADA DIVIDIDA (FIN)
P. 21 ROTONDA
P. 22 (1)(A) INCORP. DE TRÁNSITO LATERAL (DERECHA)
P. 22 (1)(B) INCORP. DE TRÁNSITO LATERAL (IZQUIERDA)
P. 22 (2)(A) INCORP. DE TRÁNSITO LATERAL (DERECHA)
P. 22 (2)(B) INCORP. DE TRÁNSITO LATERAL (IZQUIERDA)
P. 23 INICIO DE DOBLE CIRCULACIÓN
P. 24 (a)(1) ENCRUCIJADA (CRUCE CAMINOS IGUAL JERARQUÍA)
P. 24 (a)(2) ENCRUCIJADA (CRUCE CON CAMINO DE MENOR JERARQUÍA)
P. 24 (a)(3) ENCRUCIJADA (CRUCE CON CAMINO DE MAYOR JERARQUÍA)
P. 24 (b)(1)(A) ENCRUCIJADA (EMPALME A LA DERECHA)
P. 24 (b)(1)(B) ENCRUCIJADA (EMPALME A LA IZQUIERDA)
P. 24 (b)(2)(A) ENCRUCIJADA (EMPALME A LA DERECHA)
P. 24 (b)(2)(B) ENCRUCIJADA (EMPALME A LA IZQUIERDA)
P. 24 (c)(1) ENCRUCIJADA (BIFURCACIÓN)
P. 24 (c)(2) ENCRUCIJADA (BIFURCACIÓN)
P. 24 (c)(3) ENCRUCIJADA (BIFURCACIÓN)
P. 24 (c)(4) ENCRUCIJADA (BIFURCACIÓN)
P. 24 (c)(5) ENCRUCIJADA (BIFURCACIÓN)

P. 25 (a) ESCOLARES
P. 25 (b) NIÑOS
P. 26 (a) CICLISTAS
P. 26 (b) JINETES
P. 27 (a) ANIMALES SUELTOS (GANADO)
P. 27 (b) ANIMALES SUELTOS (CIERVOS)
P. 28 CORREDOR AÉREO
P. 29 (a) PRESENCIA DE VEHÍCULOS EXTRAÑOS (TRANVÍA)
P. 29 (b) PRESENCIA DE VEHÍCULOS EXTRAÑOS (TRACTOR)
P. 29 (c) PRESENCIA DE VEHÍCULOS EXTRAÑOS (AMBULANCIA)
P. 29 (d) PRESENCIA DE VEHÍCULOS EXTRAÑOS (BOMBEROS)
P. 30 VIENTOS FUERTES LATERALES
P. 31(a) FLECHA DIRECCIONAL (DERECHA)
P. 31(b) FLECHA DIRECCIONAL (IZQUIERDA)
P. 31 (c) FLECHA DIRECCIONAL
P. 32 PROXIMIDAD DE SEMÁFORO
P. 33 (a) PROXIMIDAD DE SEÑAL RESTRICTIVA (PARE)
P. 33 (b) PROXIMIDAD DE SEÑAL RESTRICTIVA (PASO)
P. 33 (c) PROXIMIDAD DE SEÑAL RESTRICTIVA (OTRAS)
P. 40 PASO A NIVEL (PASIVO)
P. 41 PASO A NIVEL (ACTIVO)

COLORES: CUADRADO DE FONDO AMARILLO CON ORLA PERIMETRAL EN NEGRO, FIGURA CENTRAL EN EL MISMO COLOR. EXCEPCIONES: P.31: RECTÁNGULO DE IGUALES COLORES; P.32: SEMÁFORO NEGRO, CÍRCULO SUPERIOR ROJO, MEDIO AMARILLO E INFERIOR VERDE; P.33(a): FIGURA IDEM SEÑAL R.27; P.33(b): IDEM SEÑAL R.28; P.33(c): LA FIGURA Y SUS COLORES DEPENDERÁN DEL TIPO DE SEÑAL QUE SE REQUIERA.
UBICACIÓN: A 50 mts DE LA REFERENCIA (Z. URBANA), ENTRE 100 Y 150 mts (ENLACES), ENTRE 150 Y 200 mts (Z. RURAL), EXCEPCIÓN: P.31 (a), (b) y (c): EN EL LUGAR DEL CAMBIO DE DIRECCIÓN; P.40, P.41: SEGÚN NORMAS PARA CRUCES ENTRE CAMINOS Y VÍAS FERREAS SETOP 7/81.

SEÑALES DE FIN DE LA PREVENCIÓN

P. 34 (a) FIN DE PREVENCIÓN (CALZADA IRREGULAR)
P. 34 (b) FIN DE PREVENCIÓN (BADÉN)
P. 34 (c) FIN DE PREVENCIÓN (LOMADA)
P. 34 (d) FIN DE PREVENCIÓN (CALZADA RESVALADIZA)
P. 34 (e) FIN DE PREVENCIÓN (PROYECCIÓN DE PIEDRAS)
P. 34 (f) FIN DE PREVENCIÓN (DERRUMBES)
P. 34 (g) FIN DE PREVENCIÓN (TÚNEL)

COLORES: FONDO BLANCO CON ORLA PERIMETRAL EN NEGRO CON UNA BANDA CRUZADA A RAYAS NEGRAS Y BLANCAS. FIGURA CENTRAL EN NEGRO.
UBICACIÓN: AL FINALIZAR LA ZONA DE REFERENCIA.

SEÑALES TRANSITORIAS

T. 1 CALLE O CARRETERA EN CONSTR. O CERRADA
T. 2 DESVÍO
T. 3 CARRETERA DE UN SOLO CARRIL
T. 4 (A) ESTRECHAMIENTO DE CALZADA (DERECHA)
T. 4 (B) ESTRECHAMIENTO DE CALZADA (IZQUIERDA)
T. 5 BANDERILLERO
T. 6 HOMBRES TRABAJANDO
T. 7 EQUIPO PESADO EN LA VÍA
T. 8 TRABAJOS EN LA BANQUINA
T. 9 ZONA DE EXPLOSIVOS
T. 10 LONGITUD DE LA CONSTRUCCIÓN
T. 11 FIN DE LA CONSTRUCCIÓN
VALLAS (b) (TIPO I)
VALLAS (a) (TIPO II)
VALLAS (b) (TIPO III)

COLORES: T.1. T.2. T.3 y T.9: RECTÁNGULO NARANJA CON FRANJAS SUPERIORES A 45º BLANCAS Y MENSAJES Y FIGURAS EN NEGRO; T.4, T.5, T.6, T.7, T.8: CUADRADO DE FONDO NARANJA CON ORLA PERIMETRAL EN NEGRO Y FIGURAS EN EL MISMO COLOR; T.10, T.11: RECTÁNGULO NARANJA CON MENSAJES EN NEGRO; VALLAS: FRANJAS A 45º NARANJAS Y BLANCAS.
UBICACIÓN: CON ANTICIPACIÓN A LA ZONA A SEÑALIZAR, QUEDANDO LA DISTANCIA A CRITERIO DE LA AUTORIDAD DE APLICACIÓN.

NOTA: EN LAS SEÑALES T.10, T.11 Y EN LAS VALLAS LAS DIMENSIONES QUEDAN A CRITERIO DE LA AUTORIDAD.

SEÑALES INFORMATIVAS

SEÑALES DE NOMENCLATURA VIAL Y URBANA. DESTINOS Y DISTANCIAS

I. 2 RUTA NACIONAL
I. 2 (1)(A)
I. 2 (1)(B)
I. 2 (2)
I. 3 RUTA PROVINCIAL
I. 3 (1)(A)
I. 3 (1)(B)
I. 3 (2)(A)
I. 3 (2)(B)
I. 3 (3)
I. 5 (1) IDENTIFICACIÓN DE REGIÓN Y LOCALIDAD
I. 5 (2) IDENTIFICACIÓN DE REGIÓN Y LOCALIDAD (OPTATIVO CAMINO SIN PAVIMENTAR)
I. 6 ORIENTACIÓN (EN CAMINOS PRIM. Y SECUND.)
I. 7 ORIENTACIÓN (EN CAMINOS SECUNDARIOS)
I. 8 COMIENZO O FIN DE ZONA URBANA
I. 9 IDENTIFICACIÓN DE JURISDICCIÓN O ACC. GEOGRÁFICO
I. 10 MOJÓN KILOMÉTRICO
I. 11 NOMENCLATURA DE AUTOPISTA

COLORES: I.2 e I.3 (CON SUS VARIANTES), I.5(2), I.7, I.10: FONDO BLANCO, MENSAJES Y LÍNEA PERIMETRAL EN NEGRO; I.5(1), I.6, I.8, I.9: FONDO VERDE CON MENSAJES EN BLANCO; I.11: FONDO AZUL CON MENSAJE Y FIGURA EN BLANCO.
UBICACIÓN: I.2 e I.3 (CON SUS VARIANTES): A CRITERIO; I.5: ANTES DE CADA REGIÓN O LOCALIDAD; I.6, I.7: 30 mts ANTES DE LA ENCRUCIJADA; I.8: AL COMIENZO O FIN DE LA ZONA; I.9, I.11: EN EL MISMO LUGAR; I.10: EN CADA km, UBICANDO LOS IMPARES A LA DERECHA Y LOS PARES A LA IZQUIERDA EN SENTIDO ASCENDENTE AL KILOMETRAJE.

NOTA: EN LAS SEÑALES SIN ESPECIFICACION DE MEDIDAS LAS DIMENSIONES QUEDAN A CRITERIO DE LA AUTORIDAD.

SEÑALES SOBRE CARACTERÍSTICAS DE LA VÍA

I. 12 COMIENZO DE AUTOPISTA
I. 13 FIN DE AUTOPISTA
I. 14 INDICADORA DE UTILIZACIÓN DE CARRILES
I. 15 (a) CAMINO O CALLE SIN SALIDA
I. 15 (b) CAMINO O CALLE SIN SALIDA
I. 16 CAMINO O PASO TRNSITABLE
I. 17 VELOCIDADES MÁXIMAS PERMITIDAS
I. 18 ESQUEMAS DE RECORRIDOS
I. 19 DESVÍO POR CAMBIO DE SENTIDO
I. 20 ESTACIONAMIENTO PERMITIDO
I. 21 (A) PERMITIDO GIRAR (DERECHA)
I. 21 (B) PERMITIDO GIRAR (IZQUIERDA)
I. 22 (1)(A) DIRECCIONES PERMITIDAS (DERECHA)
I. 22 (1)(B) DIRECCIONES PERMITIDAS (IZQUIERDA)
I. 22 (2)(A) DIRECCIONES PERMITIDAS (DERECHA)
I. 22 (2)(B) DIRECCIONES PERMITIDAS (IZQUIERDA)
I. 22 (3) DIRECCIONES PERMITIDAS (AMBAS DIRECCIONES)
I. 22 (4) DIRECCIONES PERMITIDAS (BIFURCACIÓN)
I. 23 (a) CONCIENTIZACIÓN
I. 23 (b) CONCIENTIZACIÓN
I. 23 (c) CONCIENTIZACIÓN
I. 23 (d) CONCIENTIZACIÓN
I. 23 (e) CONCIENTIZACIÓN
I. 23 (f) CONCIENTIZACIÓN
I. 23 (g) CONCIENTIZACIÓN
I. 23 (h) CONCIENTIZACIÓN
I. 23 (i) CONCIENTIZACIÓN
I. 24 RADAR

COLORES: I.12: IDEM I.11; I.13: IDEM I.11 CON UNA BANDA CRUZADA EN ROJO; I.14: RECTÁNG. DE FONDO VERDE CON LINEA PERIMETRAL Y FIGURAS EN BLANCO: I.15: RECTÁNG. AZUL CON FIGURA EN BLANCO Y ROJO: I.16: RECTÁNG. NEGRO CON LEYENDA EN BLANCO Y CON TRES DIVISIONES HORIZONTALES DE COLOR BLANCO EN LAS CUALES SE INCORPORARÁN PLACAS ADICIONALES CON LA LEYENDA "CERRADO" EN FONDO ROJO, O "ABIERTO" EN FONDO VERDE. AMBAS EN EL CASILLERO SUPERIOR. LA LEYENDA "TRANSITABLE HASTA" EN EL CASILLERO MEDIO, Y EL HORARIO O PERÍODO DE TIEMPO EN EL INFERIOR EN LETRAS NEGRAS: I.17: IDEM L16, CON LA INSCRIPCIÓN "RA" Y LA BANDERA NACIONAL, Y EN LOS TRES INFERIORES FIGURARÁN LOS VEHÍCULOS HABILITADOS Y LAS VELOCIDADES MÁXIMAS PERMITIDAS; L18: CUADRÍCULA VERDE Y BLANCA CON LA FLECHA INDICADORA DEL RECORRIDO EN NEGRO: L19: SIMILAR L18 EN AZUL CON LA INCORPORACIÓN DE LA SEÑAL R.2: L20, L21 e L22 . CON SUS VARIANTES: CÍRCULO AZUL CON FIGURA CENTRAL EN BLANCO: L23: RECTÁNG. BLANCO CON LINEA PERIMETRAL Y LEYENDA EN NEGRO: L24: CÍRCULO BLANCO Y NEGRO.
UBICACIÓN: A CRITERIO DE LA AUTORIDAD DE APLICACIÓN, PREFERENTEMENTE CON SUFICIENTE ANTICIPACIÓN A LA REFERENCIA.

NOTA: EN LAS SEÑALES SIN ESPECIFICACION DE MEDIDAS LAS DIMENSIONES QUEDAN A CRITERIO DE LA AUTORIDAD.

SEÑALES DE INFORMACIÓN TURÍSTICA Y DE SERVICIOS

PUESTO SANITARIO
SERVICIO TELEFÓNICO
ESTACIÓN DE SERVICIO
TELEFÉRICO
SERVICIO TÉCNICO
BALNEARIO
BALNEARIO
RECREACIÓN Y DESCANSO
RESTAURANTE
AEROPUERTO
GOMERÍA
ESTACIONAMIENTO
PUNTO PANORÁMICO
PLAZA
CORREO
ESTACIONAMIENTO DE CASAS RODANTES
HOTEL
BAR
CAMPAMENTO
MUSEO
POLICÍA
DETENCIÓN TRANSP. PÚBL. DE PASAJEROS
TAXI
TERMINAL DE OMNIBUS
TERMINAL DE FERROCARRIL
TEMPLO RELIGIOSO

COLORES: RECTÁNGULO DE FONDO AZUL CON UN CUADRADO BLANCO INSERTO EL CUAL CONTIENE LA FIGURA EN COLOR NEGRO, A EXCEPCIÓN DE LA SEÑAL DE "PUESTO SANITARIO" EN DONDE LA CRUZ ES ROJA, EN LA PARTE INFERIOR DEL RECTÁNGULO SE COLOCARÁN LAS LEYENDAS ACLARATORIAS, FLECHAS Y/O DISTANCIAS EN km. EN COLOR BLANCO.
UBICACIÓN: 10 mts ANTES DE LA REFERENCIA EN ENLACES Y 20 mts ANTES EN ZONA RURAL.

NOTA: LA PRESENTE ENUNCIACIÓN NO ES TAXATIVA.

PROVINCIA DE SANTA FE
DIRECCION PROVINCIAL DE VIALIDAD
DIRECCION DE ESTUDIOS Y PROYECTOS

PLANO TIPO DE SEÑALIZACIÓN VERTICAL

PLANO Nº: **8507 BIS**
ESCALA: 1:400
LEY PROVINCIAL Nº 11583 Y DECRETO REGLAMENTARIO Nº 2311/99
FECHA: ABRIL DE 2007
DIRECTOR: ING. OSVALDO CONTURSI
DIBUJO: TEC. ARIEL M. CASTELLÓ

REMPLAZA AL PLANO TIPO 8507 DE FECHA OCTUBRE DE 2000

SEÑALES:

* REGLAMENTARIAS O PRESCRIPTIVAS
* PREVENTIVAS O DE ADVERTENCIA
* INFORMATIVAS
* TRANSITORIAS

RESISTENCIA A LA COMPRESION DE LAS PROBETAS EN 28 DIAS.	CLASE	DIAMETRO DEL CAÑO	ESPESOR MINIMO DE LA PARED DEL CAÑO	LARGO UTIL DEL CAÑO	ARMADURA (acero aletado torsionado σ adm 2400 Kg/cm2) LONGITUDINAL SEPARACION EN cm. INTERIOR		EXTERIOR		ESPIRALES INTERNA DIAMETRO	PASO	EXTERNA DIAMETRO	PASO	PESO DE LA ARMADURA	VOLUMEN DE HORMIGON	DETALLE DE JUNTAS CAÑOS TIPO A a	b	c	d	CAÑOS TIPO B A	B	C	F	G	H	J
		D	e	L					Ø	P	Ø	P													
		m	m	m	Ø 8	Ø 10	Ø 8	Ø 10	mm	cm.	mm.	cm.	Kg.	m3	m.	m.	m.	m.	m.	m.	m.	m.	m.	m.	m.
280 Kg/cm2	I (*) SOLAMENTE APLICABLE A ACCESOS LATERALES	0,60	0,065	1,00	10	-	-	-	6	10,0	-	-	9,18	0,136	0,027	0,015	0,023	0,040	0,880	0,760	0,070	0,085	0,075	0,060	0,005
		0,70	0,085	1,00	10	-	-	-	6	10,0	-	-	10,89	0,209	0,035	0,019	0,031	0,050	1,060	0,900	0,090	0,090	0,095	0,065	0,005
		0,80	0,095	1,00	10	-	-	-	6	8,5	-	-	13,39	0,267	0,040	0,021	0,034	0,055	1,200	1,020	0,100	0,100	0,105	0,065	0,005
		0,90	0,105	1,00	10	-	10	-	6	9,5	6	10,0	29,05	0,332	0,044	0,023	0,038	0,060	1,240	1,090	0,085	0,110	0,090	0,070	0,005
		1,00	0,105	1,00	10	-	10	-	6	10,0	6	10,0	44,62	0,365	0,043	0,022	0,040	0,060	1,400	1,240	0,105	0,115	0,115	0,075	0,005
		1,10	0,115	1,00	10	-	10	-	6	8,5	6	11,0	36,00	0,439	0,048	0,025	0,042	0,070	1,570	1,350	0,120	0,120	0,125	0,075	0,005
		1,20	0,130	1,00	-	20	10	-	8	12,7	6	9,5	47,24	0,543	0,055	0,028	0,047	0,080	1,740	1,490	0,135	0,125	0,140	0,080	0,005
		1,40	0,140	1,00	-	20	10	-	8	10,5	6	8,0	59,90	0,677	0,059	0,031	0,050	0,085	1,980	1,710	0,145	0,130	0,150	0,085	0,005
		1,60	0,155	1,00	-	20	-	20	8	9,5	8	12,5	78,99	0,854	0,065	0,034	0,056	0,095	2,240	1,940	0,160	0,135	0,165	0,090	0,005
280 Kg/cm2	II (*)	0,60	0,080	1,00	10	-	-	-	6	9,5	-	-	9,71	0,171	0,034	0,017	0,029	0,050	0,940	0,790	0,087	0,095	0,090	0,070	0,005
		0,70	0,085	1,00	10	-	-	-	6	8,0	-	-	12,24	0,209	0,036	0,018	0,031	0,050	1,060	0,900	0,092	0,095	0,095	0,070	0,005
		0,80	0,095	1,00	10	-	-	-	8	10,0	-	-	18,18	0,267	0,040	0,021	0,034	0,055	1,200	1,020	0,101	0,110	0,105	0,075	0,005
		0,90	0,105	1,00	10	-	10	-	6	8,0	6	10,0	30,97	0,331	0,044	0,023	0,036	0,065	1,340	1,140	0,111	0,125	0,115	0,085	0,005
		1,00	0,115	1,00	-	20	10	-	8	10,0	6	9,0	49,00	0,403	0,047	0,026	0,042	0,067	1,470	1,260	0,116	0,128	0,120	0,085	0,005
		1,10	0,115	1,00	-	20	10	-	8	11,0	6	8,0	47,12	0,439	0,048	0,025	0,042	0,070	1,580	1,360	0,121	0,130	0,125	0,085	0,005
		1,20	0,130	1,00	-	20	-	20	8	9,5	8	12,7	59,81	0,543	0,055	0,028	0,047	0,080	1,740	1,490	0,135	0,130	0,140	0,085	0,005
		1,40	0,140	1,00	-	20	-	20	10	12,5	8	10,5	77,41	0,677	0,059	0,031	0,050	0,085	1,980	1,710	0,145	0,135	0,150	0,090	0,005
		1,60	0,155	1,00	-	20	-	20	10	10,5	10	14,0	97,96	0,854	0,065	0,034	0,056	0,093	2,240	1,940	0,159	0,140	0,165	0,095	0,005
280 Kg/cm2	III (*)	0,60	0,095	1,00	10	-	10	-	6	10,0	6	10,0	19,50	0,207	0,040	0,021	0,034	0,060	1,000	0,820	0,097	0,105	0,100	0,080	0,005
		0,70	0,105	1,00	10	-	10	-	6	10,2	6	10,2	22,08	0,265	0,044	0,023	0,038	0,065	1,140	1,904	0,106	0,110	0,110	0,085	0,005
		0,80	0,115	1,00	10	-	10	-	6	11,4	6	11,4	23,84	0,330	0,048	0,025	0,042	0,070	1,280	1,060	0,116	0,125	0,120	0,090	0,005
		0,90	0,125	1,00	10	-	10	-	6	9,5	6	12,1	29,09	0,402	0,053	0,028	0,045	0,075	1,420	1,180	0,125	0,135	0,130	0,095	0,005
		1,00	0,130	1,00	10	-	10	-	8	11,5	6	9,5	50,90	0,462	0,055	0,029	0,046	0,078	1,540	1,290	0,130	0,138	0,135	0,095	0,005
		1,10	0,135	1,00	-	20	10	-	8	11,5	6	8,5	46,68	0,523	0,057	0,030	0,048	0,081	1,660	1,400	0,135	0,140	0,140	0,095	0,005
		1,20	0,150	1,00	-	20	-	20	10	14,0	8	11,5	64,11	0,636	0,063	0,033	0,054	0,090	1,820	1,530	0,155	0,140	0,160	0,095	0,005
		1,40	0,160	1,00	-	20	-	20	10	10,5	10	14,0	87,19	0,784	0,067	0,035	0,058	0,095	2,020	1,730	0,155	0,150	0,160	0,105	0,005
420 Kg/cm2	IV (**)	0,60	0,095	1,00	10	-	10	-	6	10,0	6	10,0	19,50	0,207	0,040	0,021	0,034	0,060	1,000	0,820	0,097	0,105	0,100	0,080	0,005
		0,70	0,105	1,00	10	-	10	-	6	9,5	6	10,2	22,46	0,265	0,044	0,023	0,038	0,065	1,140	0,940	0,106	0,110	0,110	0,085	0,005
		0,80	0,115	1,00	-	20	10	-	8	10,0	6	8,0	34,68	0,330	0,048	0,025	0,042	0,070	1,280	1,060	0,116	0,125	0,120	0,090	0,005
		0,90	0,125	1,00	-	20	-	20	8	8,5	8	11,5	49,03	0,402	0,053	0,028	0,045	0,075	1,420	1,180	0,126	0,135	0,130	0,095	0,005
		1,00	0,135	1,00	-	20	-	20	10	11,0	8	12,5	55,88	0,482	0,057	0,030	0,048	0,078	1,550	1,300	0,130	0,138	0,135	0,095	0,005
		1,10	0,135	1,00	-	20	-	20	10	10,0	10	13,3	71,32	0,523	0,057	0,030	0,048	0,081	1,660	1,400	0,135	0,140	0,140	0,095	0,005
		1,20	0,150	1,00	-	20	-	20	12	11,0	10	10,5	91,59	0,636	0,063	0,033	0,054	0,090	1,820	1,530	0,155	0,140	0,160	0,095	0,005
		1,40	0,160	1,00	-	20	-	20	12	9,0	12	12,0	123,65	0,784	0,067	0,035	0,058	0,095	2,050	1,740	0,164	0,155	0,170	0,110	0,005
		1,60	0,175	1,00	-	20	-	20	12	7,5	12	10,0	162,72	0,975	0,074	0,038	0,063	0,105	2,300	1,960	0,164	0,165	0,170	0,120	0,005

CAÑO TIPO A

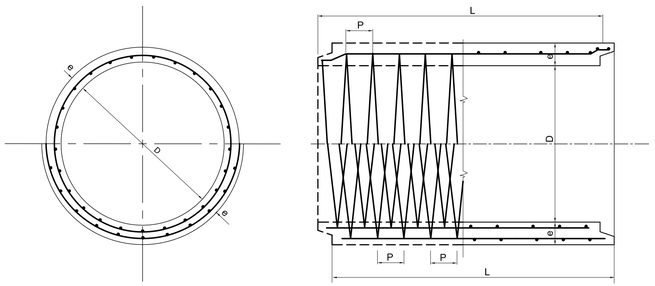

TAPADA MINIMA EN EL EJE	
BAJO PAVIMENTO FLEXIBLE	MINIMA 0.60 m.
BAJO PAVIMENTO RIGIDO	D - 0.60 a 0.90 mínimo 0.35 m. D -1.00 a 1.60 mínimo 0.40 m.

DETERMINACION DE LA CLASE DE CAÑO PARA CADA DIAMETRO EN FUNCION DE LA TAPADA.

D CAÑO (m)	CLASE I ACCESOS	CLASE II	CLASE III	CLASE IV
	TAPADA MAXIMA EN METROS.			
0.60 - 0.70	5.80	7.30	10.00	14.30
0.80 - 0.90	5.80	7.60	10.40	15.00
1.00	5.80	7.60	10.50	15.10
1.10 - 1.20	5.80	7.60	10.70	15.20
1.40 - 1.60	6.10	7.60	10.70	15.50

NOTA: - EL DISEÑO HIDRÁULICO SE EFECTUARÁ PARA CADA CASO EN PARTICULAR.

DETALLE 1

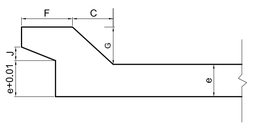

DETALLE DE JUNTAS

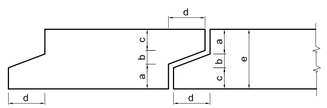

CAÑO TIPO B

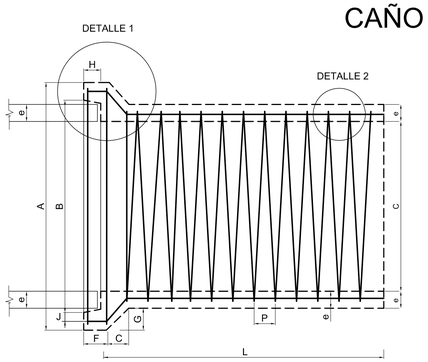

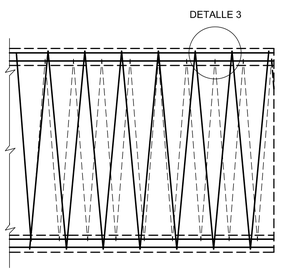

DETALLE 2

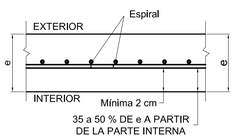

DETALLE 3

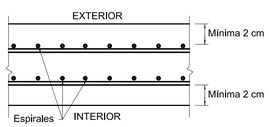

PENDIENTE ÚNICA DE COLOCACIÓN: 1 % (UNO POR CIENTO)

* HORMIGÓN TIPO H-30 S/CIRSOC 201 (con cemento A.R.S.) PARA CLASE I, II Y III.-

** HORMIGÓN TIPO H-38 S/CIRSOC 201 (con cemento A.R.S.) PARA CLASE IV.-

ACERO TIPO III - ADN 420 - 500.-

RECUBRIMIENTO MÍNIMO DE ARMADURAS: 2 cm.

REEMPLAZA AL PLANO TIPO N° 3488 - BIS 2 - D.P.V.

PROVINCIA DE SANTA FE

DIRECCIÓN PROVINCIAL DE VIALIDAD

DIRECCIÓN DE ESTUDIOS Y PROYECTOS

PLANO TIPO

CARACTERÍSTICAS DE LOS CAÑOS DE HORMIGÓN ARMADO PARA ALCANTARILLAS Y DESAGÜES

PLANO Nº:	8508
ESCALA:	
PROYECTISTA:	D.N.V.
MODIFICACIONES:	D.P.V.
DIBUJO:	
FECHA: ABRIL DE 2007	DIRECTOR: ING. O. CONTURSI

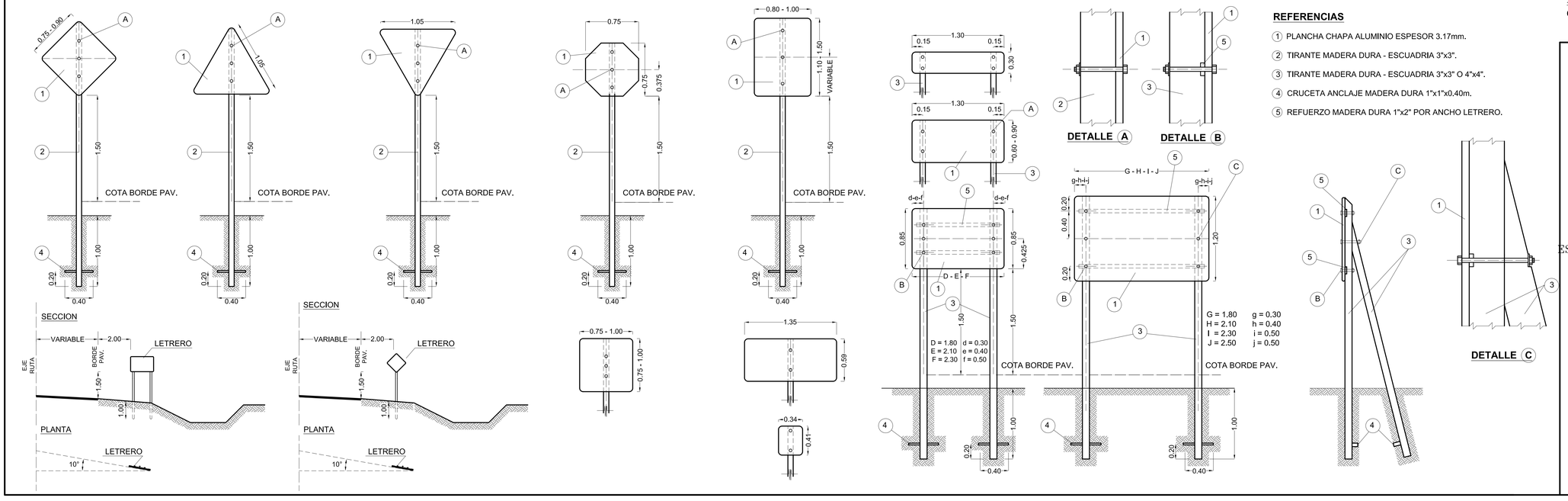

REFERENCIAS

1. PLANCHA CHAPA ALUMINIO ESPESOR 3.17mm.
2. TIRANTE MADERA DURA - ESCUADRIA 3"x3".
3. TIRANTE MADERA DURA - ESCUADRIA 3"x3" O 4"x4".
4. CRUCETA ANCLAJE MADERA DURA 1"x1"x0.40m.
5. REFUERZO MADERA DURA 1"x2" POR ANCHO LETRERO.

ANTECEDENES:
CODIGO DE SEÑALES DNV-REEMPLAZA A 4142-300 Y 4142/1

PROVINCIA DE SANTA FE
DIRECCION PROVINCIAL DE VIALIDAD
DIRECCION DE ESTUDIOS Y PROYECTOS

PLANO TIPO

PLANO Nº 8509
ESCALA: S/ESCALA

PROYECTISTA: ING. H.FERNANDEZ
COLABORADOR::
DIBUJO: Téc. M. TOMAS

FECHA: DICIEMBRE 2006
DIRECTOR: Ing. O.CONTURSI

ESTE PLANO REEMPLAZA AL PLANO TIPO Nº4142-BIS

SEÑALIZACION VERTICAL.

LETREROS EMPLAZAMIENTO

TRANSVERSAL DE SEÑALES