VISTA Y CORTE

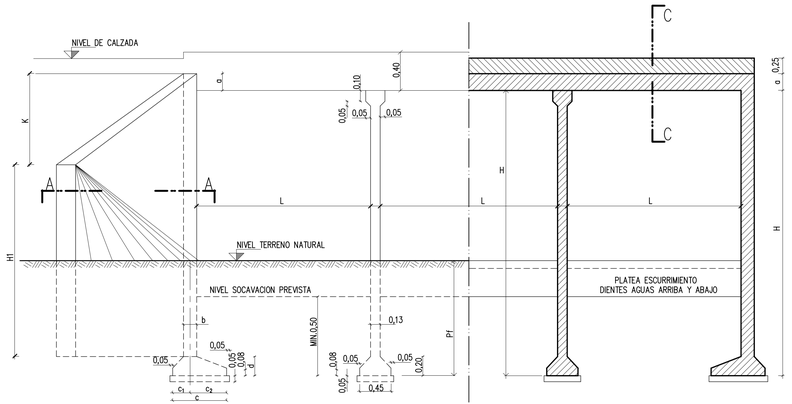

SECCION B-B

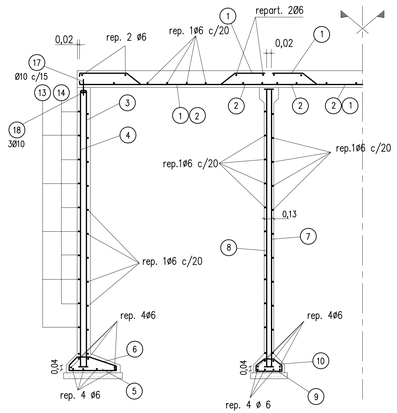

SEMI-SECCION C-C

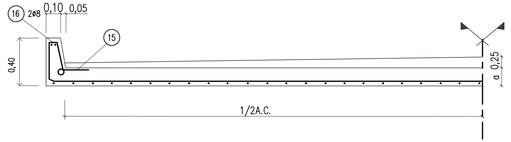

DETALLE MURO DE ALA SIN ZAPATA

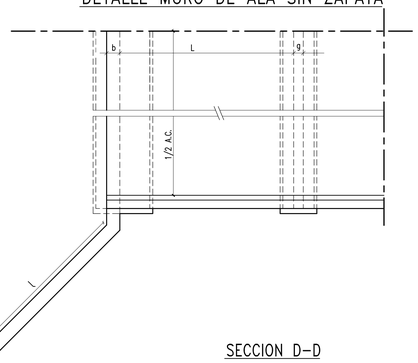

DOBLADO DE HIERROS

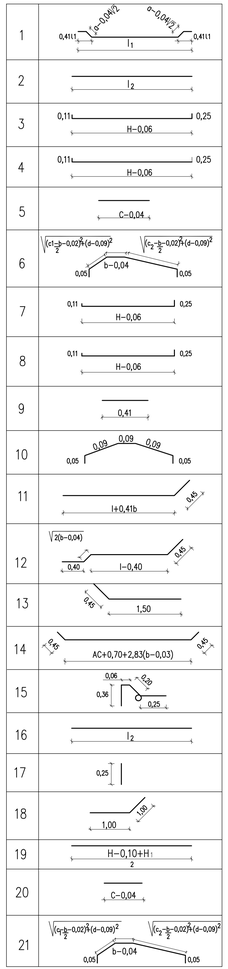

VISTA SUPERIOR (MURO DE ALA CON ZAPATA DE FUNDACION)

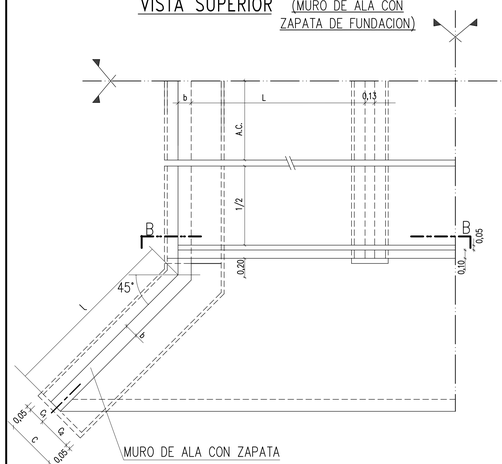

DETALLE MURO DE ALA SIN ZAPATA FUNDACION

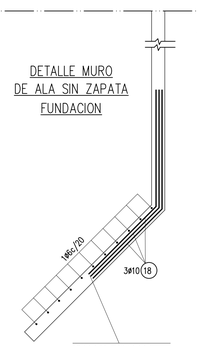

SECCION A-A

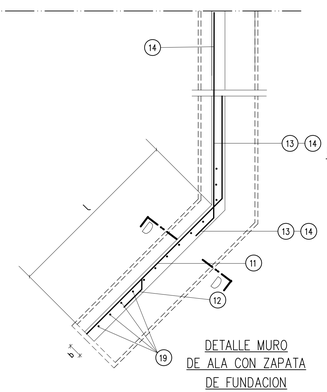

DETALLE PLATEA

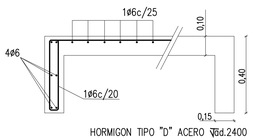

HORMIGON TIPO "D" ACERO ∇Ød.2400

La platea no se vincula estructuralmente al estribo de la alcantarilla

CAÑO DESAGUE PLUVIAL DE FIBROCEMENTO

CARPETA DE RODAMIENTO

En las alcantarillas compuestas de mas de 4m de luz total se colocara un caño de desague pluvial a un metro de cada esquina.

ø EXTERIOR DEL CAÑO 7,55cm

l_2 =	L + 2b − 4 cm	PARA LUZ SIMPLE
l_2 =	2L + 2b + 9 cm	PARA LUZ DOBLE
l_2 =	3L + 2b + 22 cm	PARA LUZ TRIPLE
l_1 =	L + 2b − 4 cm	PARA LUZ SIMPLE
l_1 =	L + b + 3 cm	PARA LOSA EXTREMA
l_1 =	L + 11 cm	PARA LOSA INTERMEDIA

SECCION D-D

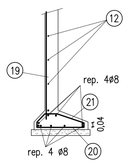

DETALLE DE JUNTA

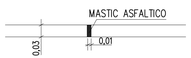

PROVINCIA DE SANTA FE
DIRECCION PROVINCIAL DE VIALIDAD
DIRECCION DE ESTUDIOS Y PROYECTOS

PLANO TIPO

ALCANTARILLA TIPO A_1
SIMPLES Y MULTIPLES
LUCES 1,00_1,50_2,00

PLANO N° 3557/A
ESCALA: VARIAS

PROYECTISTA: ING. J. SALVAY
Actualizado por la Ing. CANO en ABRIL,1980. MAYO,1989
DIBUJO: Tec. I. FIGUEROA

FECHA: MARZO/2007
DIRECTOR: ING. O.CONTURSI

*ESTE PLANO SE COMPLEMENTA CON EL N° 3557/B.-

COMPUTO DE HIERROS

N° DE TRAMOS	BARRA / H (m)	1 L=100	1 L=150	1 L=200	2 L=100	2 L=150	2 L=200	3	4	5	6	7	8	9	10
SIMPLE	1,50	0,8021	1,11	1,43	0,75	1,06	1,37	1,42	1,42	0,32	0,25				
	2,00	0,8021	1,11	1,43	0,75	1,06	1,37	1,82	1,82	0,32	0,25				
	2,50	0,83	1,13	1,46	0,78	1,08	1,39	2,21	2,21	0,36	0,27				
	3,00	0,85	1,16	1,48	0,80	1,11	1,42	2,61	2,61	0,44	0,32				
	3,50	0,88	1,18	1,50	0,83	1,13	1,44	3,00	3,00	0,52	0,35				
2 TRAMOS	1,50	1,54	2,15	2,77	1,45	2,07	2,68	1,42	1,42	0,32	0,25	0,71	0,71	0,16	0,13
	2,00	1,54	2,15	2,77	1,45	2,07	2,68	1,82	1,82	0,32	0,25	0,91	0,91	0,16	0,13
	2,50	1,56	2,18	2,80	1,47	2,09	2,71	2,21	2,21	0,36	0,27	1,11	1,11	0,16	0,13
	3,00	1,58	2,20	2,82	1,50	2,12	2,73	2,61	2,61	0,44	0,32	1,30	1,30	0,16	0,13
	3,50	1,61	2,23	2,85	1,52	2,14	2,76	3,00	3,00	0,52	0,35	1,50	1,50	0,16	0,13
3 TRAMOS	1,50	2,27	3,23	4,19	2,15	3,07	3,99	1,42	1,42	0,32	0,25	1,42	1,42	0,32	0,26
	2,00	2,27	3,23	4,19	2,15	3,07	3,99	1,82	1,82	0,32	0,25	1,82	1,82	0,32	0,26
	2,50	2,30	3,25	4,21	2,17	3,09	4,02	2,21	2,21	0,36	0,27	2,21	2,21	0,32	0,26
	3,00	2,32	3,28	4,24	2,19	3,12	4,05	2,61	2,61	0,44	0,32	2,61	2,61	0,32	0,26
	3,50	2,35	3,30	4,26	2,22	3,15	4,07	3,00	3,00	0,52	0,35	3,00	3,00	0,32	0,26

N° DE TRAMOS	BARRA / H (m)	11 ℓ 2:3	11 ℓ 1:2	11 ℓ 1:3	11 ℓ 1:4	12 ℓ 2:3	12 ℓ 1:2	12 ℓ 1:3	12 ℓ 1:4	13	14	15	16 L=100	16 L=150	16 L=200	17	18
SIMPLE	1,50	0,83	1,04	1,48	1,64	0,29	0,51	0,94	1,91	1,20	0,62(AC+0,90)	1,07	0,56	0,76	0,96	0,15	1,24
	2,00	1,15	1,48	1,86	2,51	0,61	0,94	2,13	2,78	1,20	0,62(AC+0,90)	1,07	0,56	0,76	0,96	0,15	1,24
	2,50	1,48	1,65	2,52		0,94	1,92	2,79		1,20	0,62(AC+0,95)	1,07	0,57	0,77	0,97	0,15	1,24
	3,00	2,85	1,65	2,52		0,95	1,92	2,79		1,20	0,62(AC+0,98)	1,07	0,52	0,79	1,00	0,15	1,24
	3,50	2,20	3,01			2,59	3,39			1,73	0,89(AC+1,01)	1,07	0,53	0,80	1,00	0,15	1,24
2 TRAMOS	1,50	0,83	1,04	1,48	1,64	0,29	0,51	0,94	1,91	1,20	0,62(AC+0,90)	1,07	1,01	1,41	1,81	0,15	1,24
	2,00	1,15	1,48	1,86	2,51	0,61	0,94	2,13	2,78	1,20	0,62(AC+0,90)	1,07	1,01	1,41	1,81	0,15	1,24
	2,50	1,65	2,52			0,94	1,92	2,79		1,20	0,62(AC+0,95)	1,07	1,02	1,42	1,82	0,15	1,24
	3,00	2,85	1,65	2,52		0,95	1,92	2,79		1,20	0,62(AC+0,98)	1,07	1,04	1,44	1,84	0,15	1,24
	3,50	2,20	3,01			2,59	3,39			1,73	0,89(AC+1,01)	1,07	1,06	1,46	1,86	0,15	1,24
3 TRAMOS	1,50	0,83	1,04	1,48	1,64	0,29	0,51	1,20	1,91	1,20	0,62(AC+0,90)	1,07	1,46	2,06	2,66	0,15	1,24
	2,00	1,15	1,48	1,86	2,51	0,61	0,94	2,13	2,78	1,20	0,62(AC+0,90)	1,07	1,46	2,06	2,66	0,15	1,24
	2,50	1,65	2,52			0,94	1,92	2,79		1,20	0,62(AC+0,95)	1,07	1,48	2,08	2,68	0,15	1,24
	3,00	2,85	1,65	2,52		0,95	1,92	2,79		1,20	0,62(AC+0,98)	1,07	1,49	2,09	2,69	0,15	1,24
	3,50	2,20	3,01			2,59	3,39			1,73	0,89(AC+1,01)	1,07	1,51	2,11	2,71	0,15	1,24

N° DE TRAMOS	BARRA / H (m)	19 2:3	19 1:2	19 1:3	19 1:4	20 2:3	20 1:2	20 1:3	20 1:4	21 2:3	21 1:2	21 1:3	21 1:4
SIMPLE	1,50				0,6324				0,2212				0,2686
	2,00			0,8391	0,8329			0,24090	0,2015			0,2885	0,2512
	2,50		1,0489	1,0396			0,32780	0,2607			0,3699	0,3088	
	3,00		1,3574	1,3481			0,8791	0,5615			0,9732	0,4801	
	3,50	1,5579	1,5425			0,95021	0,0795			1,0895	1,2065		
2 TRAMOS	1,50				0,6324				0,2212				0,2686
	2,00			0,8391	0,8329			0,24090	0,2015			0,2885	0,2512
	2,50		1,0489	1,0396			0,32780	0,2607			0,3699	0,3088	
	3,00		1,3574	1,3481			0,8791	0,5615			0,9732	0,4801	
	3,50	1,5579	1,5425			0,95021	0,0795			1,0895	1,2065		
3 TRAMOS	1,50				0,6324				0,2212				0,2686
	2,00			0,8391	0,8329			0,24090	0,2015			0,2885	0,2512
	2,50		1,0489	1,0396			0,32780	0,2607			0,3699	0,3088	
	3,00		1,3574	1,3481			0,8791	0,5615			0,9732	0,4801	
	3,50	1,5579	1,5425			0,95021	0,0795			1,0895	1,2065		

DIMENSIONES

H	b (cm)	c_1 (cm)	c_2 (cm)	d (cm)	LONG. MURO DE ALA (m) 2:3	1:2	1:3	1:4
1,50	13	45	22,5	22,5	20	0,83	1,18	1,88	2,60
2,00	13	45	22,5	22,5	20	1,35	1,88	2,95	4,00
2,50	15	50	20	30	20	1,88	2,60	4,00	
3,00	17	60	20	40	20	1,88	2,60	4,00	
3,50	19	70	25	45	25	2,40	3,30		

MURO DE ALA CON BASE (m) H	i	c_1	c_2	c	l	d
1,50	1:4	0,20	0,40	0,60	2,60	0,20
2,00	1:4	0,20	0,35	0,55	4,00	0,20
2,00	1:3	0,20	0,45	0,65	2,95	0,20
2,50	1:3	0,20	0,50	0,70	4,00	0,20
2,50	1:2	0,25	0,62	0,87	2,60	0,20
3,00	1:3	0,25	0,70	0,95	4,00	0,20
3,00	1:2	0,25	0,78	1,03	2,60	0,20
3,50	1:2	0,25	1,00	1,25	3,30	0,25
3,50	2:3	0,25	0,86	1,11	2,40	0,25

ZAPATA MURO FRONTAL H (m)	C (cm)	C_1 (cm)	C_2 (cm)	d (cm)
1,50	45	22,5	22,5	20
2,00	45	22,5	22,5	20
2,50	50	20	30	20
3,00	60	20	40	20
3,50	70	25	45	25

H (m)	H_1 (m) 2:3	1:2	1:3	1:4	K (m) 2:3	1:2	1:3	1:4
1,50	0,75	0,71	0,67	0,65	0,55	0,59	0,63	0,65
2,00	0,90	0,86	0,82	0,80	0,90	0,94	0,98	1,00
2,50	1,05	1,00	0,97		1,25	1,30	1,33	
3,00	1,55	1,50	1,47		1,25	1,30	1,33	
3,50	1,65	1,60			1,60	1,65		

L (m)	a (cm)
1,00	13
1,50	15
2,00	17

L (m) \ BARRA N°	1 ø	1 S	2 ø	2 S
1,00	10	28	10	28
1,50	10	25	10	25
2,00	10	21	10	21

TALUDES (i) 2: 3	1: 2	1: 3	1: 4

ARMADURAS

CARACT.	MURO DE ALA CON ZAPATA Y SIN ZAPATA DE FUNDACION 3	4	5	6	7	8	9	10	13	14	15	MURO DE ALA SIN ZAPATA 11	12
BARRA													
H(m)	ø S	ø S	ø S	ø S	ø S	ø S	ø S	ø S	ø S	ø S	ø S	ø S	ø S
1,50	8 20	8 20	8 20	6 20	8 20	8 20	8 20	6 20	10 40	10 40	8 20	10 40	10 40
2,00	8 20	8 20	8 20	6 20	8 20	8 20	8 20	6 20	10 40	10 40	8 20	10 40	10 40
2,50	8 20	8 20	8 20	6 20	8 20	8 20	8 20	6 20	10 36	10 36	8 20	10 36	10 36
3,00	8 20	8 20	8 20	6 20	8 20	8 20	8 20	6 20	10 34	10 34	8 20	10 34	10 34
3,50	8 20	8 20	8 20	6 20	8 20	8 20	8 20	6 20	12 30	12 30	8 20	12 30	12 30

MURO DE ALA CON ZAPATA H(m)	2:3	1:2	1:3	1:4	2:3	1:2	1:3	1:4	2:3	1:2	1:3	1:4	2:3	1:2	1:3	1:4
1,50	ø S	ø S	ø S	ø S	ø S	ø S	ø S	ø S	ø S	ø S	ø S	ø S	ø S	ø S	ø S	ø S
1,50					10 40								10 40			
2,00				10 40	10 30				10 40	10 30				10 40	10 40	
2,50		10 30	10 20				10 30	10 20					10 20	10 30		
3,00		10 30	10 10				10 30	10 10					10 15	10 15		
3,50	12 40	12 30			12 40	12 30			10 10	10 10					12 20	12 10

MURO DE ALA CON ZAPATA H(m)	2:3	1:2	1:3	1:4	2:3	1:2	1:3	1:4	2:3	1:2	1:3	1:4	2:3	1:2	1:3	1:4
1,50	ø S	ø S	ø S	ø S	ø S	ø S	ø S	ø S	ø S	ø S	ø S	ø S	ø S	ø S	ø S	ø S
1,50									10 40							
2,00													10 40			
2,50														8 10	8 10	
3,00														12 10	10 10	
3,50													12 20	12 10		

BARRA N°	Ni (LONGITUDES Y SEPARACIONES)
1	(AC+0,26) 1/S
2–3–4–5–6 7–8–9–10	(AC+0,26) 1/S+1
11	4[(H–d+a–0,04) 1/S+1]
12–13	4(H–d+a–0,04) 1/S
14	2[(H–d+a–0,04) 1/S+1]
15	N°TRAMO 1: [(L+2b–0,04) 1/S+1]; N°TRAMO 2: [(2L+2b+g–0,04) 1/S+1]; N°TRAMO 3: [(3L+2b+g–0,04) 1/S+1]
16	4 BARRAS
17	2 BARRAS 2[(AC+0,26)l/s+l]
18	12 BARRAS
19	4 [(l–0,04)1/S+1]
20	4 [(l–0,04)1/S+1]
21	4 [(l–0,04)1/S+1]

ALCANTARILLA TIPO A1	
AC	____m
L	____m
H	____m
Pf	____m
CON O SIN PLATEA	

VOLUMENES

VOLUMEN DE HORMICON PARA EL MURO DE ALA

H	VM (m3) 2:3	1:2	1:3	1:4
1,50	0,44239	0,616668	0,962936	1,3182
2,00	0,9477	1,30021	2,00954	2,704
2,50	1,8894	2,574	3,924	
3,00	2,78052	3,8012	5,8072	
3,50	4,4688	6,0819		

ALA CON BASE

H	VFA (m3) 2:3	1:2	1:3	1:4
1,50				0,312
2,00			0,3835	0,44
2,50		0,4524	0,56	
3,00		0,5356	0,76	
3,50	0,5328	0,825		

EXCAVACION (para muro de ala sin base)

$VE=[AC+0,40)(Pf+0,05)[2(C+0,10)+(n-1)0,55]+4[(Pf-d)b]]$

EXCAVACION (para alcantarilla con muro de ala c/base))

$VE=[AC+0,40)(Pf+0,05)[2(C+0,10)+(n-1)0,55]+4[(Pf+0,05)(C+0,10)]]$

HORMIGON ESTRUCTURAS H–21 S/CIRSOC

$V.H.T.(m3)=V.H + VM + \frown H\ (AC-100)$

HORMIGON BAJO FUNADACION H–8 S/CIRSOC

$V.F.T.(m3)=V.F.+ \frown F(AC-100)+VFA$

PESO TOTAL Fe

$G_T\ (Kg)=\Sigma Ni.Gi + Q + M$

NOTA:
TODOS LOS DATOS QUE APARECEN ENTRE LINEAS GRUESAS CORRESPONDEN A ALCANTARILLAS CUYOS MUROS DE ALA LLEVAN ZAPATA DE FUNDACION.

CALCULO DE Q

ARMADURA TOTAL DE REPARTICION–LOSAS–MURO FRONTAL PILA MULTIPLICADOR (AC+0,26)0,22

H	m=1 N° Tramo L=100	L=150	L=200	m=2 N° Tramo L=100	L=150	L=200	m=3 N° Tramo L=100	L=150	L=200
1,50	51	54	56	79	85	90	107	115	122
2,00	63	66	68	98	102	108	131	139	146
2,50	72	74	77	110	115	120	147	155	162
3,00	84	86	89	128	133	138	172	179	187
3,50	92	95	97	140	145	150	188	195	203

Q=[(AC+0,26)0,22]xVALOR TABLA

VALORES DE M(PARA MURO DE ALA SIN ZAPATA KG.

H	i 2:3	1:2	1:3	1:4
1,50	4,51	5,31	8,67	
2,00	8,32	11,704		
2,50	14,74			
3,00	19,14			

COMPUTO METRICO

N° DE TRAMOS	H (m)	VH L=1,00	VH L=1,50	VH L=2,00	$\frown$H L=1,00	$\frown$H L=1,50	$\frown$H L=2,00	VF	$\frown$F
SIMPLE	1,50	1,415405	1,444595	1,473785	0,912600	0,9404	0,9682	0,1155	0,0825
	2,00	1,720905	1,750095	1,779285	1,10760	1,1354	1,1632	0,1155	0,0825
	2,50	2,213585	2,243615	2,273642	1,4162	1,448	1,4734	0,1225	0,0875
	3,00	2,792465	2,823335	2,854205	1,7788	1,8082	1,8376	0,1365	0,0975
	3,50	3,464895	3,496605	3,528315	2,2069	2,2371	2,2673	0,1505	0,1075
2 TRAMOS	1,50	2,010640	2,06356	2,116480	1,3118	1,3622	1,4126	0,154	0,11
	2,00	2,400640	2,45356	2,506480	1,5718	1,6222	1,6726	0,154	0,11
	2,50	2,977820	3,03158	3,085340	1,9454	1,9966	2,0478	0,161	0,115
	3,00	3,641200	3,6958	3,750400	2,373	2,425	2,477	0,175	0,125
	3,50	4,39813	4,45357	4,509010	2,8661	2,9189	2,9717	0,189	0,135
3 TRAMOS	1,50	2,605875	2,682525	2,759175	1,711	1,784	1,857	0,1925	0,1375
	2,00	3,080375	3,757025	3,233675	2,036	2,109	2,182	0,1925	0,1375
	2,50	3,742055	3,819545	3,897035	2,4746	2,5484	2,6222	0,1995	0,1425
	3,00	4,489935	4,568265	4,646595	2,9672	3,0418	3,1164	0,2135	0,1525
	3,50	5,331365	5,410535	5,489705	3,52530	3,6007	3,6761	0,2275	0,1625

PROVINCIA DE SANTA FE
DIRECCION PROVINCIAL DE VIALIDAD
DIRECCION DE ESTUDIOS Y PROYECTOS

PLANO TIPO

ALCANTARILLA TIPO A_1
DIMENSIONES ARMADURAS
COMPUTO METRICO y de HIERRO

PLANO N° 3557/B–BIS
ESCALA:

PROYECTISTA: ING. J. SALVAY ING. M.E.CANO
COLABORADOR:
DIBUJO:

FECHA: MARZO 2007
DIRECTOR: ING. O. CONTURSI

NOTA: ESTE PLANO COMPLEMENTA AL N° 3557/A ACTUALIZACIÓN MATERIALES (ABRIL DE 1999)

MATERIALES

HORMIGON:

PARA ESTRUCTURAS _____ H–21 S/CIRSOC
PARA HORMIGON DE LIMPIEZA _____ H–8 S/CIRSOC

ACERO:

TIPO III –A.D.N. 420/500 S/CIRSOC

SIMBOLOGÍA

AC = ANCHO CALZADA (mts)
VH = VOLUMEN PARA 2 GUARDARRUEDAS AC=1,00 m (m3) [2x0,15x1,00]
VM = VOLUMEN DE MUROS DE ALA (m3)
VHT = VOLUMEN TOTAL DE HORMIGON H–21 S/CIRSOC (m3)
VFT = VOLUMEN TOTAL DE HORMIGON H–8 S/CIRSOC (m3)
VF = VOLUMEN DE HORMIGON BAJO FUNDACION PARA AC=1,00 m(m3)
VFA = VOLUMEN DE HORMIGON BAJO FUNDACION PARA MURO DE ALA CON CON BASE (m3)
VE = VOLUMEN DE EXCAVACION (m3)
$\frown$H = AREA CORRESPONDIENTE A UNA SECCION LONG. DE LA ESTRUCTURA (m2)
$\frown$F = AREA CORRESPONDIENTE A UNA SECCION LONG. DE H° BAJO FUNDACION (m2).
GT = PESO TOTAL DE ACERO (Kg)
Gi = PESO DE LA BARRA i (kg)
Ni = NUMERO DE BARRAS
S = SEPARACION ENTRE BARRAS (cm)
$\overline{\sigma}$e adm.2400 Kg/cm2 (TENSION ADMISIBLE DEL ACERO)
$\overline{\sigma}$t adm. 1,5 Kg/cm2 (TENSION ADMISIBLE TERRENO DE FUNDACION)
l = LONGITUD EN HORIZONTAL DEL MURO DE ALA (m)
pf = PROFUNDIDAD DE EXCAVACION=COTA DE FUNDACION
M = PESO TOTAL ARMADURA DE REPARTICION MURO DE ALA (Kg)
Q = ARMADURA TOTAL REPARTICION LOSA, MURO FRONTAL, PILAS.
n = NUMERO DE TRAMOS.

VISTA FRONTAL

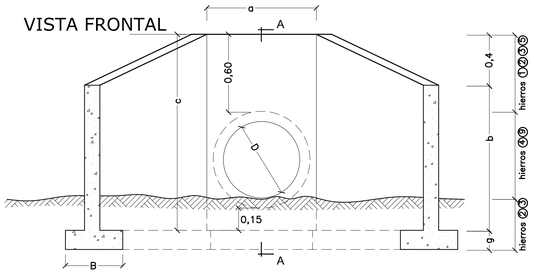

CORTE A-A

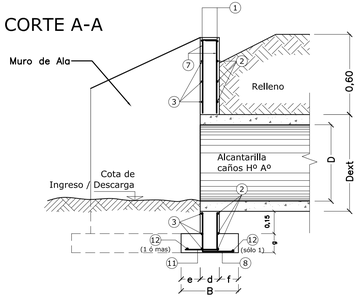

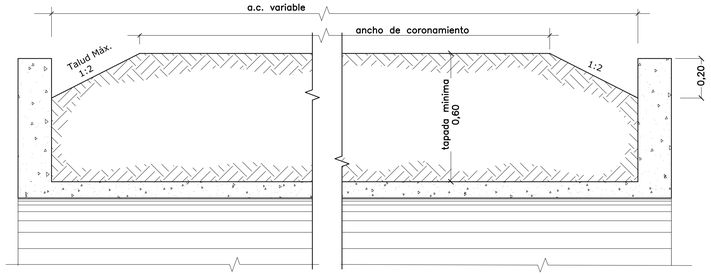

MATERIALES A UTILIZAR

D (m)	Hormigón	Acero ADN420/500
0,60	1,716 m³	186,46 Kg
0,70	2,068 m³	192,52 Kg
0,80	2,810 m³	248,06 Kg
0,90	3,492 m³	275,28 Kg
1,00	4,210 m³	301,96 Kg
1,10	4,646 m³	332,75 Kg
1,20	5,304 m³	377,75 Kg
1,40	6,562 m³	387,38 Kg
1,60	7,510 m³	488,80 Kg

SEMIPLANTA / SEMICORTE

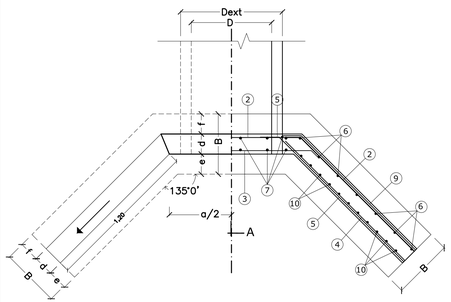

PLANILLA DIMENSIONES

D	a	b	c	d	e	f	B	g
0,60	0,83	1,14	1,54	0,15	0,15	0,15	0,45	0,15
0,70	1,01	1,26	1,66	0,16	0,17	0,17	0,50	0,15
0,80	1,13	1,38	1,78	0,17	0,30	0,23	0,70	0,20
0,90	1,25	1,50	1,90	0,18	0,57	0,25	1,00	0,20
1,00	1,37	1,62	2,02	0,19	0,64	0,26	1,09	0,23
1,10	1,47	1,72	2,12	0,19	0,70	0,26	1,15	0,25
1,20	1,60	1,85	2,25	0,20	0,83	0,27	1,30	0,25
1,40	1,82	2,07	2,47	0,21	0,86	0,28	1,35	0,30
1,60	2,05	2,30	2,70	0,22	0,89	0,29	1,40	0,30

NOTA: Todas las dimensiones están expresadas en metros (m)

POSIC.	DIMENSIONES	D = 0,60				D = 0,70				D = 0,80				D = 0,90				D = 1,00				D = 1,10				D = 1,20				D = 1,40				D = 1,60			
		Ø	sep cm	long. m	cant	Ø	sep cm	long m	cant	Ø	sep cm	long m	cant	Ø	sep cm	long m	cant	Ø	sep cm	long m	cant	Ø	sep cm	long m	cant	Ø	sep cm	long m	cant	Ø	sep cm	long m	cant	Ø	sep cm	long m	cant
1	a+0,05	8	-	0,94	4	8	-	1,06	4	8	-	1,18	4	8	-	1,30	4	8	-	1,42	4	8	-	1,52	4	8	-	1,65	4	8	-	1,87	4	8	-	2,07	4
2	a+0,05 (varillas a 0,15 y 0,20 Longitud 0,12)	6	20	3,06	12	6	20	3,19	12	6	20	3,32	12	6	20	3,52	12	6	20	3,95	12	6	20	3,68	12	6	20	3,83	12	6	20	4,05	12	6	20	4,29	12
3	a +2d -0,10 (0,20 / 0,20)	8	20	1,49	12	8	20	1,63	12	8	20	1,77	12	8	20	1,91	12	8	20	1,80	12	8	20	2,15	12	8	20	2,30	12	8	20	2,54	12	8	20	2,79	12
4	1,25 CANT(b-0,35)+0,20	6	20	1,25	20	6	20	1,25	20	6	20	1,25	24	6	20	1,25	28	6	20	1,25	36	6	20	1,25	28	6	20	1,25	28	6	20	1,25	36	6	20	1,25	40
5	0,30 (0,20 / 0,20 / 0,20 /

CORDON INTEGRAL TIPO C1

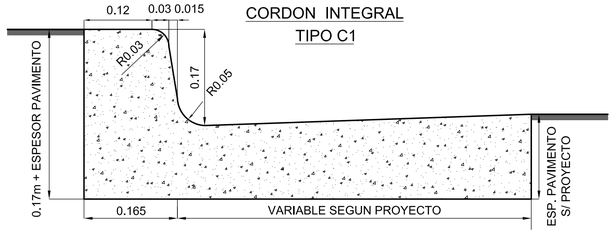

⑦ CORDON CARA VISTA Y PERFIL EN LAS ENTRADAS DE VEHICULOS

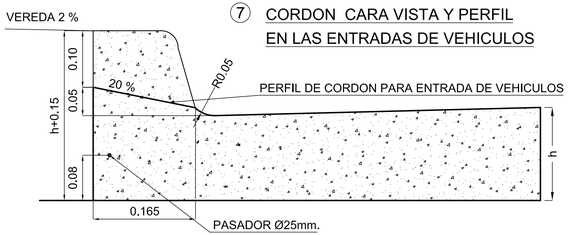

CORDON SEPARADOR TIPO A

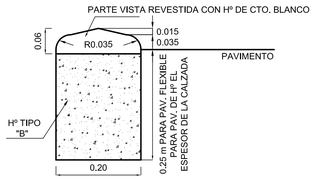

CORDON EMBUTIDO TIPO F

PARA TERMINACION DE PAVIMENTOS FLEXIBLES

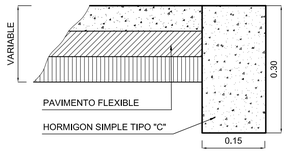

CORDON CUNETA TIPO C

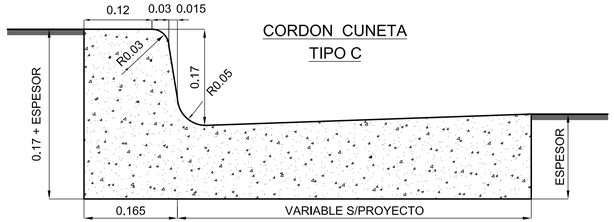

ENTRADA PARA VEHICULOS (SECCION)

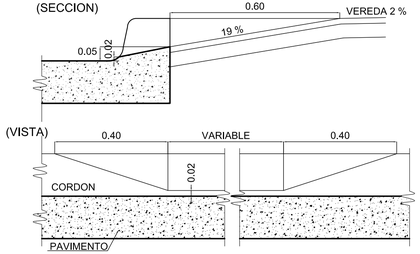

CORDON MONTABLE TIPO B

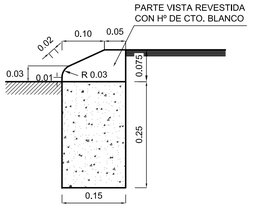

CORDON INTEGRAL MONTABLE TIPO B1

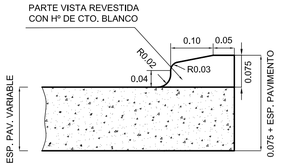

CORDON INTEGRAL TIPO C2
CORDON CUNETA TIPO D (CON ARMADURA)

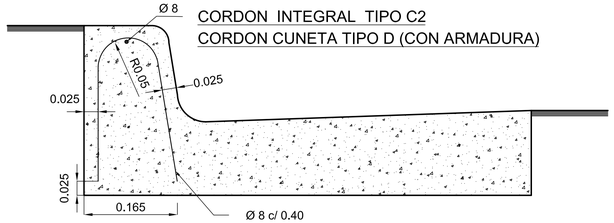

REFUERZO CORDONES EN CORRESPONDENCIA CON ALBAÑALES

(VISTA)

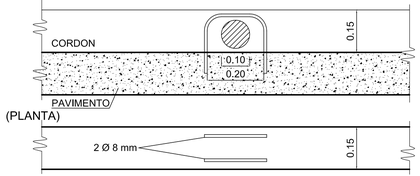

CORDON TIPO B2
PARA CANTEROS CENTRALES

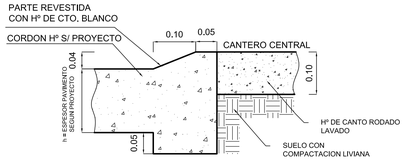

NOTA:

PARA REVESTIMIENTO DE LAS PARTES VISTAS SE UTILIZARA Hº (1:1,5:3 c/ 400 Kg/m3 DE CTO. BLANCO), DEBIENDO COLOCARSE ANTES DEL FRAGUADO DEL NUCLEO INFERIOR.

LONGITUDES A UTILIZAR PARA CORDONES EMBUTIDOS TIPO F

a) ACCESOS A CALLES TRANSVERSALES : 18 m
b) TRANQUERA TIPO "A": 12 m
c) TRANQUERA TIPO "B": 11 m
d) TRANQUERA TIPO "C": 10 m

PROVINCIA DE SANTA FE

DIRECCION PROVINCIAL DE VIALIDAD

DIRECCION DE ESTUDIOS Y PROYECTOS

PLANO TIPO

DETALLES GENERALES PARA LA CONSTRUCCION DE CORDONES

PLANO Nº	4176/3
ESCALA:	VARIAS
PROYECTISTA:	D. E. Y P.
COLABORADOR:	
DIBUJO:	TÉC. N. ACOSTA
FECHA:	MAYOI 2007
DIRECTOR:	ING° O. CONTURSI

CORTE A-A ESCALA : 1:20

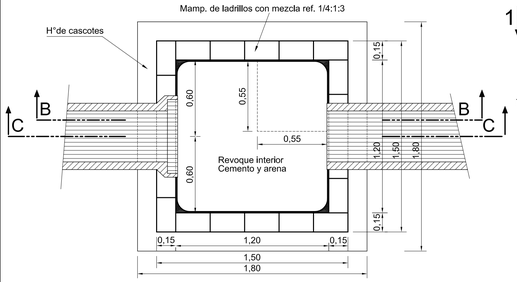

NOTAS: Hormigón de piedra clase "B"
Acero Alto Límite de Fluencia = 2400 Kg/Cm²
Recubrimiento mínimo armaduras 1cm

DETALLE 1 ESCALA : 1:10

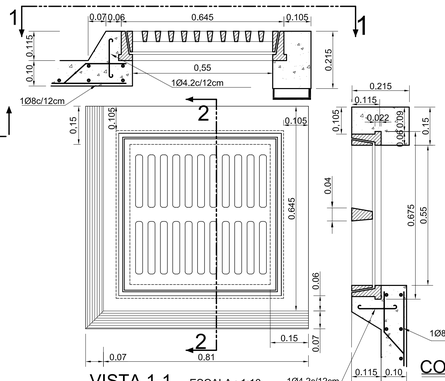

VISTA 1-1 ESCALA : 1:10

CORTE 2-2 ESCALA : 1:10

CORTE D-D ESCALA : 1:20

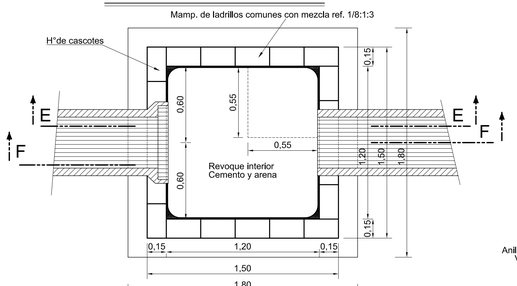

CORTE 1-1 ESCALA : 1:10

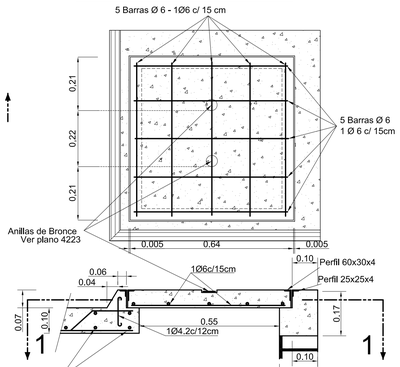

DETALLE 2

ESCALA : 1:10

CORTE B-B ESCALA : 1:20

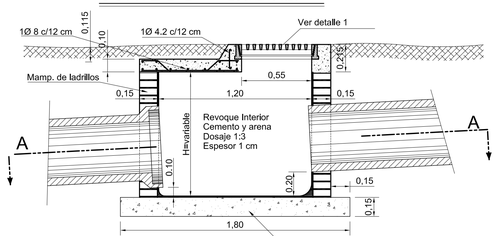

CORTE C-C ESCALA : 1:20

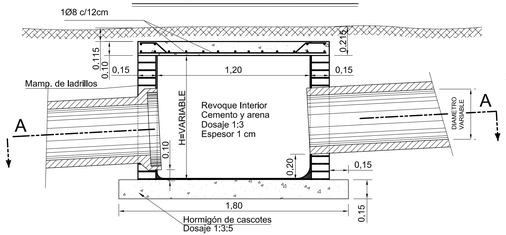

CORTE E-E ESCALA : 1:20

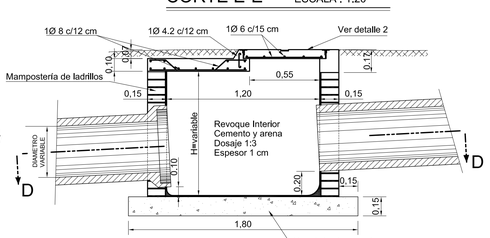

CORTE F-F ESCALA : 1:20

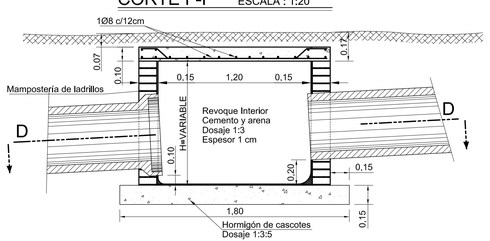

PROVINCIA DE SANTA FE
DIRECCION PROVINCIAL DE VIALIDAD
DIRECCION DE ESTUDIOS Y PROYECTOS

PLANO TIPO
CAMARA DE INSPECCION SUMIDERO HORIZONTAL

PLANO N° 4224
ESCALA: 1:20 - 1:10

PROYECTISTAS:
COLABORADOR:
DIBUJO: Tec. I.FIGUEROA

FECHA: FEBRERO 2007
DIRECTOR: ING. CONTURSI OSVALDO

BARANDA (CONJUNTO)

ESCALA 1:10 (medidas en mm)

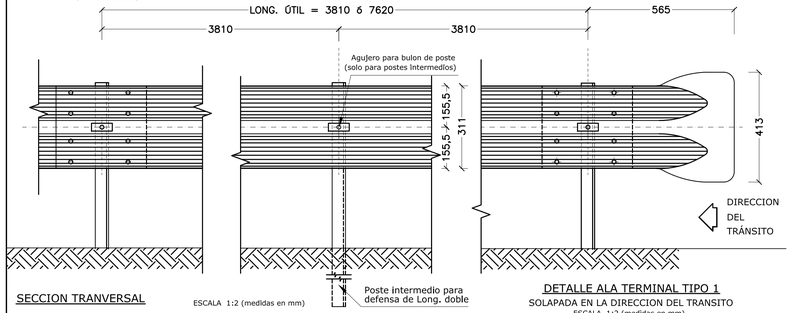

SECCION TRANVERSAL

ESCALA 1:2 (medidas en mm)

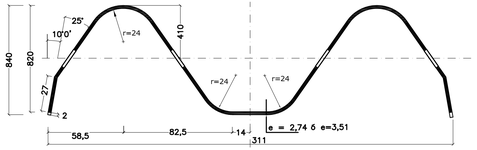

DETALLE UNION DE DOS DEFENSAS

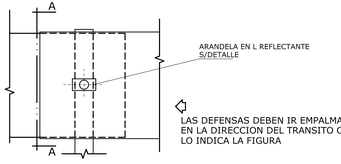

DETALLE ALA TERMINAL TIPO 1

SOLAPADA EN LA DIRECCION DEL TRANSITO

ESCALA 1:2 (medidas en mm)

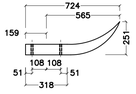

POSTE FIJACIÓN DE MADERA

ESCALA 1:3 (medidas en mm)

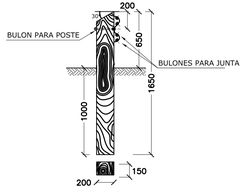

POSTE FIJACIÓN METALICO CINCADO

ESCALA 1:3 (medidas en mm)

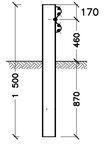

POSTE DE FIJACIÓN DE HORMIGÓN

(medidas en cm)

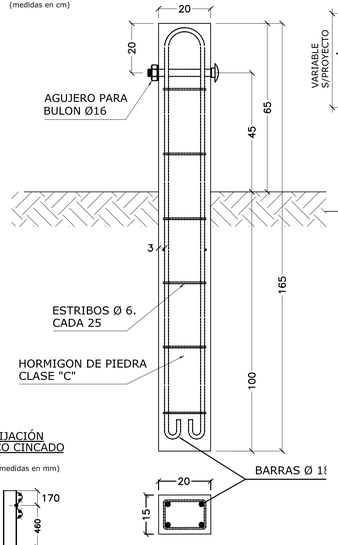

DETALLE UBICACION BARANDA (VISTA SUPERIOR)

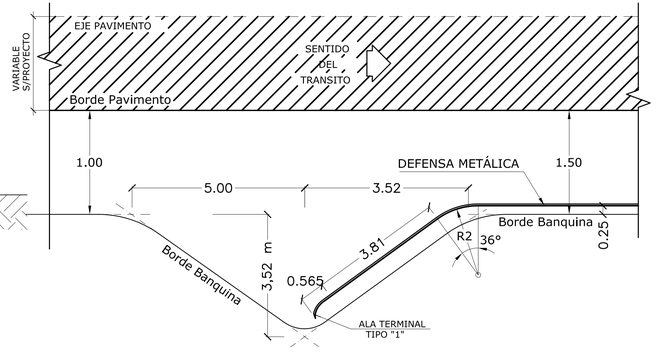

DETALLE ARANDELA REFLECTANTE

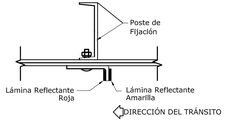

SECCIÓN POSTE METÁLICO

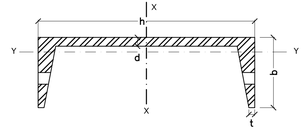

TIPO	Dimensiones (mm)				Peso	mom. resist. cm3	
	h	b	d	t	Kg/m	Wx	Wy
LIVIANO	152.4	48.77	5.08	8.71	12.2	71.70	8.16
PESADO	177.8	53.09	5.33	9.33	14.6	98.30	10.30

DIMENSIONES Y PROPIEDADES FISICAS DE LAS DEFENSAS METALICAS

ESPESORES (mm)			AREA DE LA SECCION TRANSVERSAL (cm2)	MOMENTOS DE INERCIA (cm4)		MODULO RESISTENTE (cm3)		Peso aprox. chapa cincada	
Chapa base	Chapa Cincada	Tolerancia		HORIZONTAL	VERTICAL	HORIZONTAL	VERTICAL	L= 3,81m Kg	L=7.62m Kg
2,67	2,74	± 0,23	12.84	96.15	1249.0	22.53	80.6	43.80	84.50
3,43	3,51	± 0,25	16.52	123.62	1607.0	28.90	103.6	55.90	107.90

DETALLE DE TUERCA Y BULÓN

ESCALA 1:2 (medidas en cm)

1. BULON DE 32mm LONG. CON TUERCA DE CARAS RECTAS PARA UNION DE LAS DEFENSAS ENTRE SI.
2. BULON DE 45mm LONG. CON TUERCA DE CARA REDONDEADA PARA FIJAR LAS DEFENSAS A LOS POSTES METALICOS

ALA TERMINAL ESPECIAL TIPO "A" SIMPLE

(medidas en mm)

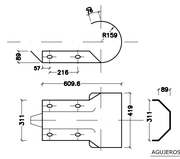

ALA TERMINAL ESPECIAL TIPO "B" DOBLE

(medidas en mm)

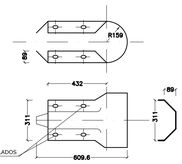

NOTAS:

1) Cuando no se indique lo contrario en el proyecto, los Postes de Fijación serán Metálicos cincados, y las alas terminales responderán al tipo "1".

2) Las Defensas en Curvas, cuyo radio sea mayor a 45m, podrán adaptarse directamente en obra, al ser instaladas.

3) Las de radio menor, deben ser provistas previamente.

DATOS A FIJAR EN EL PROYECTO

* LONGITUD ÚTIL: (Múltiplo de 3,81 m)
* CON / SIN ALAS TERMINALES
* TIPO DE ALA TERMINALES
* TIPO DE POSTE DE FIJACIÓN: Metálico / Madera / Hormigón
* ESPESOR DE LA DEFENSA:(mm)

PROVINCIA DE SANTA FE
DIRECCION PROVINCIAL DE VIALIDAD
DIRECCION DE ESTUDIOS Y PROYECTOS

PLANO TIPO

BARANDA METÁLICA CINCADA PARA DEFENSA

PLANO Nº 4463/1
ESCALA: INDICADAS

ANTECEDENTE: Plano J-7915 DNV
COLABORADOR:
DIBUJO:

FECHA: MARZO 2007
DIRECTOR: ING. O. CONTURSI

VISTA EN DETALLE DE LAS COLUMNAS

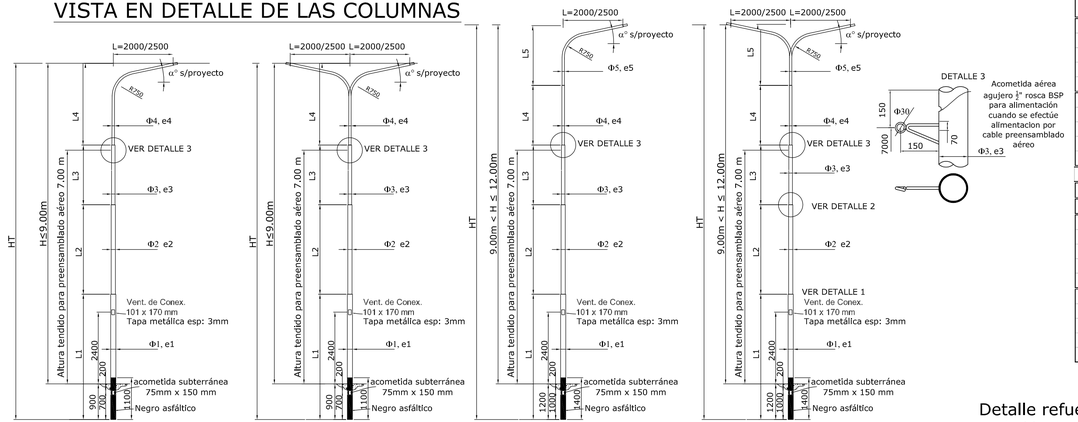

DIMENSIONAMIENTO DE COLUMNAS PARA CABLEADO SUBTERRANEO Y/O PREENSAMBLADO AEREO UBICADO A 7.00m DE ALTURA																	
H COLUMNA (m)	HT (m)	Brazo	L1 (m)	Φ1 (m)	e1 (mm)	L2 (m)	Φ2 (m)	e2 (mm)	L3 (m)	Φ3 (m)	e3 (mm)	L4 (m)	Φ4 (m)	e4 (mm)	L5 (m)	Φ5(m)	e5 (mm)
12	13.20	DOBLE	4.20	0.168	6.350	3.00	0.140	6.350	2.00	0.114	4.800	2.00	0.089	3.650	2.00	0.076	4.760
11	12.20		4.20	0.168	6.350	3.00	0.140	6.350	2.00	0.114	4.800	1.50	0.089	3.650	1.50	0.076	4.760
10	11.20		4.20	0.168	6.350	2.00	0.140	6.350	2.00	0.114	4.800	1.50	0.089	3.650	1.50	0.076	4.760
9	9.90		4.20	0.140	6.350	2.00	0.114	4.800	2.00	0.089	3.650	1.70	0.076	3.250	--	--	--
8	8.90		4.20	0.140	6.350	1.70	0.114	4.800	1.50	0.089	3.650	1.50	0.076	3.250	--	--	--
12	13.20	SIMPLE	4.20	0.168	6.350	3.00	0.140	6.350	2.00	0.114	4.800	2.00	0.089	3.650	2.00	0.076	3.250
11	12.20		4.20	0.168	6.350	3.00	0.140	6.350	2.00	0.114	4.800	1.50	0.089	3.650	1.50	0.076	3.250
10	11.20		4.20	0.168	6.350	2.00	0.140	6.350	2.00	0.114	4.800	1.50	0.089	3.650	1.50	0.076	3.250
9	9.90		4.20	0.140	6.350	2.00	0.114	4.800	2.00	0.089	3.650	1.70	0.076	3.250	--	--	--
8	8.90		4.20	0.140	6.350	1.70	0.114	4.800	1.50	0.089	3.650	1.50	0.076	3.250	--	--	--

DIMENSIONAMIENTO DE COLUMNAS DE RETENCIÓN PARA EL CASO DE UTILIZAR CABLEADO PREENSAMBLADO AEREO																	
H COLUMNA (m)	HT (m)	Brazo	L1 (m)	Φ1 (m)	e1 (mm)	L2 (m)	Φ2 (m)	e2 (mm)	L3 (m)	Φ3 (m)	e3 (mm)	L4 (m)	Φ4 (m)	e4 (mm)	L5 (m)	Φ5(m)	e5 (mm)
12	13.20	DOBLE	4.20	0.273	6.350	3.00	0.219	6.350	2.00	0.168	4.800	2.00	0.140	4.800	2.00	0.076	4.760
11	12.20		4.20	0.273	6.350	3.00	0.219	6.350	2.00	0.168	4.800	1.50	0.140	4.800	1.50	0.076	4.760
10	11.20		4.20	0.273	6.350	2.00	0.219	6.350	2.00	0.168	4.800	1.50	0.140	4.800	1.50	0.076	4.760
9	9.90		4.20	0.219	6.350	2.00	0.168	6.350	2.00	0.140	4.000	1.70	0.076	3.250	--	--	--
8	8.90		4.20	0.219	6.350	1.70	0.168	6.350	1.50	0.140	4.000	1.50	0.076	3.250	--	--	--
12	13.20	SIMPLE	4.20	0.273	6.350	3.00	0.219	6.350	2.00	0.168	4.800	2.00	0.140	4.800	2.00	0.076	3.250
11	12.20		4.20	0.273	6.350	3.00	0.219	6.350	2.00	0.168	4.800	1.50	0.140	3.650	1.50	0.076	3.250
10	11.20		4.20	0.273	6.350	2.00	0.219	6.350	2.00	0.168	4.800	1.50	0.140	3.650	1.50	0.076	3.250
9	9.90		4.20	0.219	6.350	2.00	0.168	6.350	2.00	0.140	4.000	1.70	0.076	3.250	--	--	--
8	8.90		4.20	0.219	6.350	1.70	0.168	6.350	1.50	0.140	4.000	1.50	0.076	3.250	--	--	--

DETALLE VENTANA DE COLUMNAS TIPO

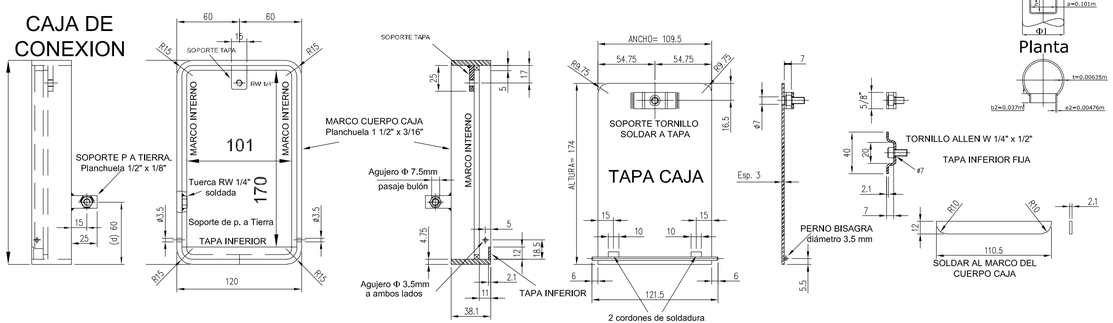

Detalle refuerzo de Ventana Vista de Frente

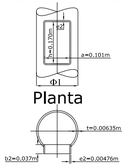

CORTE DE LA BASE

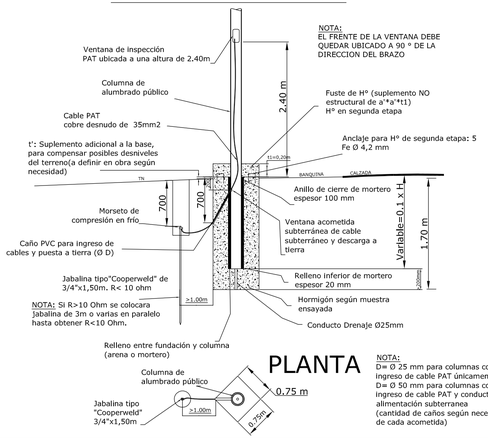

NOTA:
D= Ø 25 mm para columnas con Ingreso de cable PAT únicamente.
D= Ø 50 mm para columnas con ingreso de cable PAT y conductores de alimentación subterranea
(cantidad de caños según necesidad de cada acometida)

DETALLE 1: Vista externa e interna de la ventana de inspección terminada

DETALLE 2: Unión de dos tramos contiguos de la columna mediante abocardado doble con soldadura exterior e interior s/Normas IRAM.

PINTURA

ETAPA	SI/NO	TIPO	COLOR	ESPESOR
LIMPIEZA	SI	Química	——	——
PROT. SUP. Interior y Exterior	SI	Antióxido al cromato de zinc	GRIS	50
TERM. SUP.	SI	Esmalte POLIURETANICO	BLANCO	50

DPV SANTA FE

PROVINCIA DE SANTA FE

DIRECCION PROVINCIAL DE VIALIDAD

DIRECCION DE ESTUDIOS Y PROYECTOS

PLANO TIPO DE COLUMNA DE ILUMINACION

PLANO Nº 4718/1 BIS

ESCALA: S/E

PROYECTISTAS: ING. C. CIAN

COLABORADOR:

FECHA: JUNIO 2015

DIRECTOR: ING. O. CONTURSI

DIBUJO: ING. C. CIAN

NOTA

BASES DE FUNDACION

DIMENSIONES MINIMAS 0,75m x 0,75m x 1,70 m.- EL CONTRATISTA DEBERA PRESENTAR LOS CALCULOS DE VERIFICACION DE LA BASE DE FUNDACION POR EL METODO DE SULZBERGER, SEGÚN EL TIPO DE SUELO Y LAS CONDICIONES DE EMPLAZAMIENTO EN LA OBRA.- HORMIGON H-20 S/CIRSOC 201-2005

COLUMNAS TUBULARES

TUBO T-30 S/CIRSOC 301-2005 - ACERO IRAM IAS U500-218 U500-2592

σrotura=460 Mpa (45Kg/mm2), σfluencia =295 mPA (30 Kg/mm2)

.LA CONTRATISTA PROVEERA LAS PLANILLAS DE DE CALIDAD DEL FABRICANTE.

UNION ENTRE TRAMOS TIPO ABOCARDADO DOBLE SOLDADO EXTERIOR E INTERIORMENTE.- LA CONTRATISTA DEBERAN PRESENTAR EL CERTIFICADO DE GARANTIA DE FABRICACION DE LOS TUBOS DE ORIGEN Y DE LA FABRICACION DE LAS COLUMNAS PRESENTANDO CERTIFICADO IRAM DE LAS SOLDADURAS.

EMPLAZAMIENTO DE COLUMNAS

EN CALZADAS CON CORDON, SE COLOCARAN A 0.70m DEL BORDE EXTERIOR DEL CORDON.- EN CALZADAS SIN CORDON A 1.00m DETRAS DE LA BARANDA DE DEFENSA VEHICULAR.- EN CASOS PARTICULARES SEGUN LA DISTANCIA QUE SE ESPECIFIQUE EN EL PROYECTO.

ESTE PLANO REEMPLAZA LAS COLUMNAS TIPO A, TIPO B Y TIPO C DEL PLANO TIPO N° 4718/1.

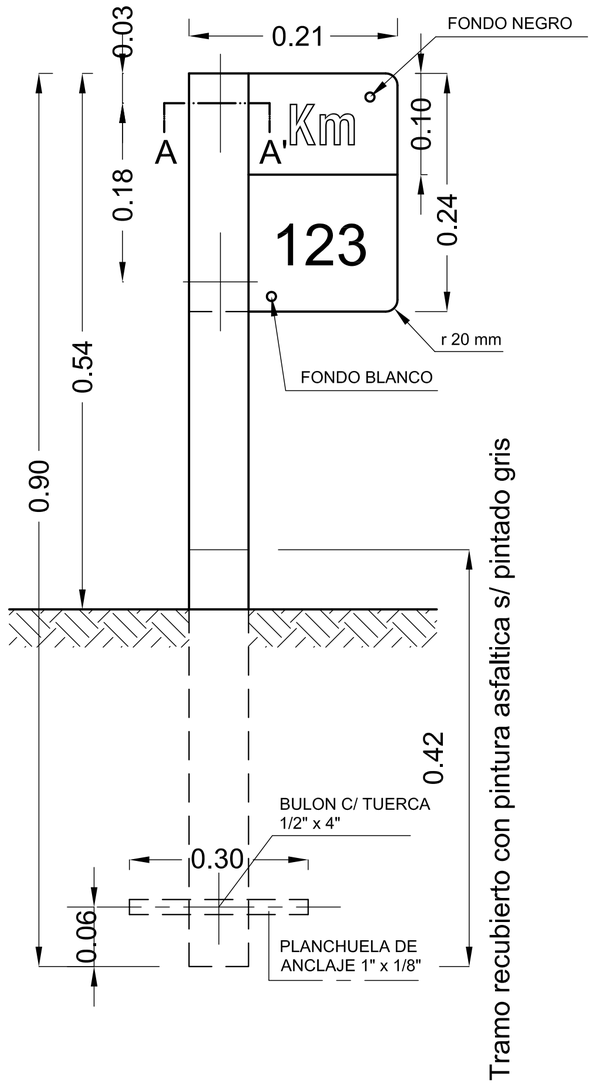

DETALLE CORTE A - A'

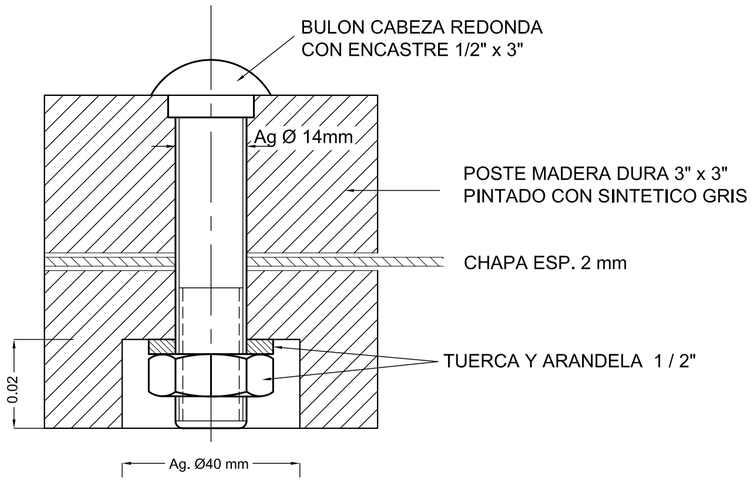

DISTRIBUCION DE MOJONES

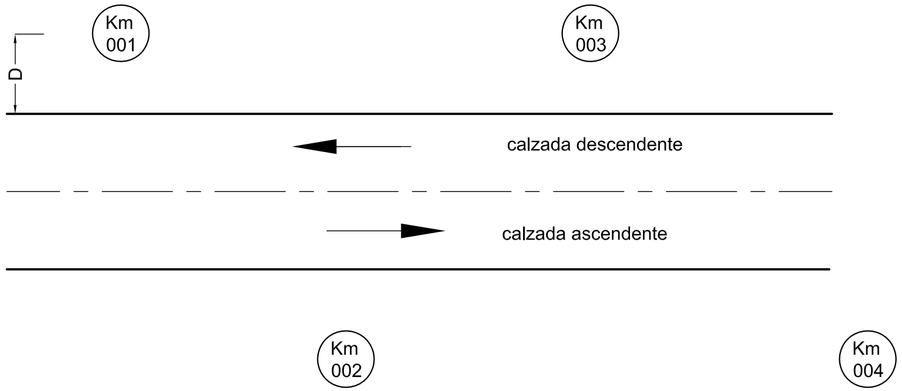

D = Distancia borde de calzada a eje mojon (1.80m a 4.00m)

PROVINCIA DE SANTA FE

DIRECCION PROVINCIAL DE VIALIDAD

DIRECCION DE ESTUDIOS Y PROYECTOS

PLANO TIPO

PLANO N° 8503

ESCALA:

PROYECTISTA:

COLABORADOR::

DIBUJO:

FECHA: MARZO 2007

DIRECTOR: ING. O. CONTURSI

SEÑALAMIENTO VERTICAL KILOMETRICO

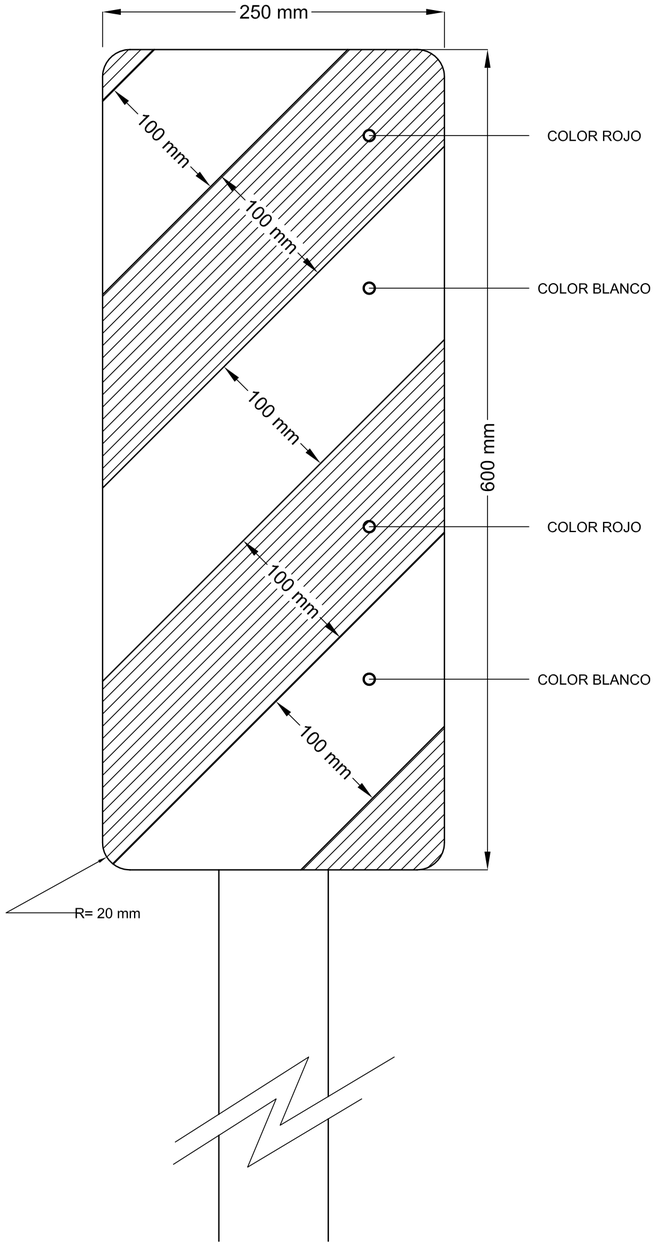

NOTA:

PARA ESTA CLASE DE SEÑAL SE UTILIZAN LAS MISMAS ESPECIFICACIONES QUE PARA LA SEÑALIZACION VERTICAL DE LOS PLANOS TIPO Nº 8507 y 8509.

PROVINCIA DE SANTA FE

DIRECCION PROVINCIAL DE VIALIDAD

DIRECCION DE ESTUDIOS Y PROYECTOS

PLANO TIPO

PLANO N° 8504

ESCALA:

PROYECTISTA: TEC. O. CONTURSI

COLABORADOR::

DIBUJO:

FECHA: MARZO 2007

DIRECTOR: Ing. O. CONTURSI

SEÑALIZACION ALCANTARILLAS

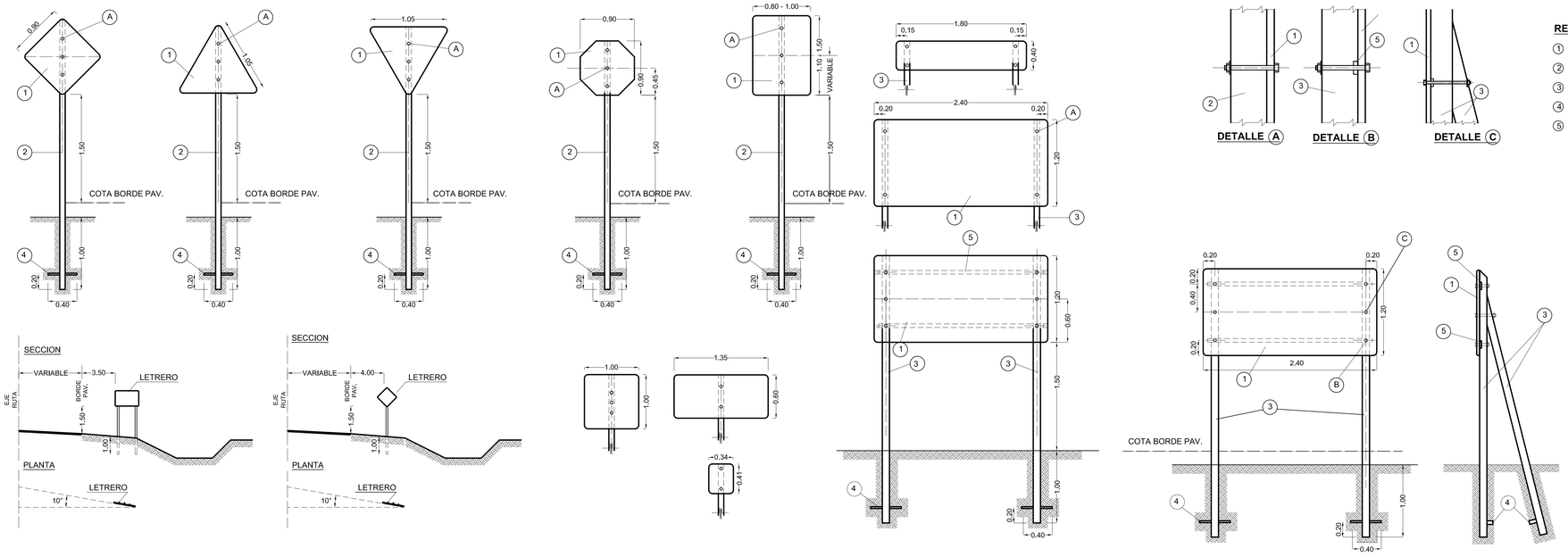

REFERENCIAS

1. PLANCHA CHAPA ALUMINIO ESPESOR 3.17mm.
2. TIRANTE MADERA DURA - ESCUADRIA 3"x3".
3. TIRANTE MADERA DURA - ESCUADRIA 3"x3" O 4"x4".
4. CRUCETA ANCLAJE MADERA DURA 1"x1"x0.40m.
5. REFUERZO MADERA DURA 1"x2" POR ANCHO LETRERO.

ANTECEDENTES:
CODIGO DE SEÑALES DNV-REEMPLAZA A 8509

PROVINCIA DE SANTA FE
DIRECCION PROVINCIAL DE VIALIDAD
DIRECCION GENERAL DE PROYECTOS

PLANO TIPO

PLANO Nº 8509 BIS
ESCALA: S/ESCALA
PROYECTISTA: ING. F. SECCO ERMACORA
OPERADOR:
DIBUJO: Téc. M. TOMAS
FECHA: JUNIO 2017
DIRECTOR GRAL.: Ing. O.CONTURSI

SEÑALIZACION VERTICAL

LETREROS EMPLAZAMIENTO TRANSVERSAL DE SEÑALES

SIMBOLOGÍA, TIPO Y TAMAÑO DE LETRA S/ MANUAL DE SEÑALAMIENTO VERTICAL DNV (VERSION 2017)